PROFESSIONAL DIGITAL TWO-WAY RADIO

MOTOTRBO™ DM4600/DM4601 COLOUR DISPLAY MOBILE USER GUIDE

EN DE FR IT

Contents

This User Guide contains all the information you need to use the MOTOTRBO Series Mobiles.

Important Safety Information ix
Product Safety and RF Exposure Compliance . . .ix

Software Version ix

Computer Software Copyrights x

Getting Started 1
How to Use This User Guide 1
What Your Dealer/System Administrator Can Tell You 1
Powering Up the Radio 2
Adjusting the Volume 2

Identifying Radio Controls 3
Radio Controls 3
Programmable Buttons 4
Assignable Radio Functions 4
Assignable Settings or Utility Functions 6
Accessing the Programmed Functions 6
Push-To-Talk (PTT) Button 7
Switching Between Conventional Analog and Digital Mode 7
Using the Volume/Channel Knob 8
IP Site Connect 8
Capacity Plus 9
Linked Capacity Plus 9

Identifying Status Indicators 10
Display Icons 11
Call Icons 12
Advanced Menu Icons 13
Mini Notice Icons 13
Sent Item Icons 14
Bluetooth Device Icons 14
LED Indicators 15
Indicator Tones 16
Audio Tones 16

Receiving and Making Calls 17
Selecting a Zone 17
Selecting a Channel 18
Receiving and Responding to a Radio Call 18
Receiving and Responding to a Group Call 19
Receiving and Responding to a Private Call . . . 19
Receiving an All Call 20
Receiving and Responding to a Selective Call . . 21
Receiving and Responding to a Phone Call 21
Phone Call as Private Call 21
Phone Call as Group Call 22
Phone Call as All Call 22

Making a Radio Call 23
Making a Group Call 23
Making a Private Call 24
Making an All Call 25
Making a Selective Call 25
Making a Phone Call 26
Stopping a Radio Call 27
Talkaround 28
Permanent Monitor 28
Advanced Features 29
Radio Check 30
Sending a Radio Check 30
Remote Monitor 31
Initiating Remote Monitor 31
Stopping Remote Monitor 32
Scan Lists 32
Viewing an Entry in the Scan List 33
Editing the Scan List 33
Adding a New Entry to the Scan List 33
Deleting an Entry from the Scan List 33
Setting and Editing Priority for an Entry in the Scan List 34
Scan 34
Starting and Stopping Scan 35
Responding to a Transmission During a Scan . . 35
Deleting a Nuisance Channel 36
Restoring a Nuisance Channel 36
Vote Scan 36
Contacts Settings 37
Making a Group Call from Contacts 37
Making a Private Call from Contacts 38
Assigning an Entry to a Programmable Number Key 39
Removing the Association between Entry and Programmable Number Key 39
Setting Default Contact 40
Adding a New Contact 40
Call Indicator Settings 41
Activating or Deactivating Call Ringers for Call Alerts 41
Activating or Deactivating Call Ringers for Private Calls 41
Activating or Deactivating Call Ringers for Selective Call 42
Activating or Deactivating Call Ringers for Text Message 42
Activating or Deactivating Call Ringers for Telemetry Status with Text 43
Assigning Ring Styles 43
Escalating Alarm Tone Volume 44
Call Log Features 44

Viewing Recent Calls 44
Deleting a Call from a Call List 45
Call Alert Operation 46
Receiving and Responding to a Call Alert 46
Making a Call Alert from the Contacts List 46
Making a Call Alert with the One Touch Access Button 47
Emergency Operation 47
Receiving an Emergency Alarm 48
Responding to an Emergency Alarm 48
Sending an Emergency Alarm 49
Sending an Emergency Alarm with Call 50
Sending an Emergency Alarm with Voice to Follow 51
Reinitiating an Emergency Mode 52
Exiting Emergency Mode 53
Text Messaging Features 53
Sending a Quick Text Message 53
Sending a Quick Text Message with the One Touch Access Button 54
Managing Text Messages in the Drafts Folder . . 54
Viewing a Saved Text Message 54
Deleting a Saved Text Message from Drafts . . 55
Managing Fail-to-Send Text Messages 55
Resending a Text Message 55
Forwarding a Text Message 56
Managing Sent Text Messages 56
Viewing a Sent Text Message 56
Sending a Sent Text Message 57
Deleting All Sent Text Messages from Sent Items 58
Receiving a Text Message 59
Reading a Text Message 59
Managing Received Text Messages 59
Viewing a Text Message from the Inbox 60
Viewing a Telemetry Status Text Message from the Inbox 60
Replying to a Text Message with Quick Text . . 60
Deleting a Text Message from the Inbox 61
Deleting All Text Messages from the Inbox . . . 62
Analog Message Encode 62
Sending MDC Message Encode to Dispatcher . . 62
Sending 5-Tone Message Encode to Contact . . . 63
Analog Status Update 63
Sending Status Update to Predefined Contact . . 63
Viewing 5-Tone Status Details 64
Privacy 64
Multi-Site Controls 65
Starting an Automatic Site Search 65
Stopping an Automatic Site Search 66
Starting a Manual Site Search 67
Security 67

Radio Disable 67
Radio Enable 68
Lone Worker 69
Third Party Peripherals Connection Modes 70
Bluetooth 71
Turning Bluetooth On or Off 71
Finding and Connecting to a Bluetooth Device . . 71
Finding and Connecting From a Bluetooth Device (Discoverable Mode) 72
Disconnecting from a Bluetooth Device 73
Switching Audio Route 73
Viewing Device Details 73
Deleting Device Name 74
BT Mic Gain 74
Notification List 75
Accessing the Notification List 75
Auto-Range Transponder System (ARTS) 75
Over-the-Air Programming (OTAP) 76
Utilities 76
Turning the Radio Tones/Alerts On or Off 76
Setting the Tone Alert Volume Offset Level 77
Turning the Talk Permit Tone On or Off 77
Turning the Power Up Alert Tone On or Off 77
Setting the Text Message Alert Tone 78
Setting the Power Level 78
Changing the Display Mode 79
Adjusting the Display Brightness 79
Turning Horns/Lights On or Off 79
Turning the Public Address System On or Off . . 80
Turning the External Public Address System On or Off 80
Setting the Squelch Level 80
Turning the Introduction Screen On or Off 81
Turning the LED Indicators On or Off 81
Setting Dual Knob Operation Preference 81
Language 82
Turning the Voice Operating Transmission (VOX) Feature On or Off 82
Turning the Option Board Feature(s) On or Off . 83
Identifying Cable Type 83
Voice Announcement 83
Call Forwarding 84
Menu Timer 84
Analog Mic AGC (Mic AGC-A) 84
Digital Mic AGC (Mic AGC-D) 85
Intelligent Audio 85
Turning the Acoustic Feedback Suppressor Feature On or Off 86
GPS 86
Accessing General Radio Information 87
Checking the Radio Alias and ID 87

Checking the Firmware Version and Codeplug Version 87
Checking the GPS Information 88
Software Update 88
Site Information 89

Keypad Microphone Features 90
Using the Keypad 91
Turning Keypad Tones On or Off 92
Additional Advanced Features 92
Selecting a Zone by Alias Search 92
Initiating a Radio Check by Manual Dial 93
Initiating Remote Monitor by Manual Dial 93
Making a Private Call by Manual Dial 94
Making a Phone Call by Manual Dial 94
Making a Phone Call with the One Touch Access Button 96
Making a Group, Private or All Call with the Programmable Number Key 97
Making a Phone Call with the Programmable Phone Button 98
Making a Phone Call from Contacts 100
Making a Group, Private, Phone or All Call by Alias Search 102
Viewing an Entry in the Scan List by Alias Search 102
Editing the Scan List by Alias Search 103
Adding a New Entry to the Scan List 103
Deleting an Entry from the Scan List 104
Setting and Editing Priority for an Entry in the Scan List 104
Storing an Alias or ID from a Call List 105
Making a Call Alert by Manual Dial 105
RSSI Values 106
Text Messaging 106
Writing and Sending a Text Message 106
Replying to Text Messages from the Inbox 107
Editing a Quick Reply Message 108
Accessing the Drafts Folder 108
Editing and Sending a Saved Text Message . 109
Managing Fail-to-Send Text Messages 109
Forwarding a Text Message by Manual Dial . 109
Editing a Text Message 110
Dual Tone Multi Frequency (DTMF) 110
Security 111
Radio Disable via Manual Dial 111
Radio Enable via Manual Dial 111
Password Lock Features 112
Accessing the Radio from Password 112
Unlocking the Radio from Locked State 112
Turning the Password Lock On or Off 113
Changing the Password 113
Text Entry Configuration 114

Word Correct 114
Word Predict 115
Sentence Cap 115
Viewing Custom Words 115
Editing Custom Word 116
Adding Custom Words 116
Deleting a Custom Word 117
Deleting All Custom Words 117
Front Panel Programming (FPP) 118
Entering FPP Mode 118
Editing FPP Mode Parameters 118

Limited Warranty 120

Important Safety Information

Product Safety and RF Exposure Compliance

Before using this product, read the operating instructions for safe usage contained in the Product Safety and RF Exposure booklet enclosed with your radio.

ATTENTION!

This radio is restricted to occupational use only to satisfy FCC/ICNIRP RF energy exposure requirements. Before using this product, read the RF energy awareness information and operating instructions in the Product Safety and RF Exposure booklet enclosed with your radio (Motorola Publication part number 6866537D37) to ensure compliance with RF energy exposure limits.

For a list of Motorola-approved antennas and other accessories, visit the following website:

http://www.motorolasolutions.com

Software Version

All the features described in the following sections are supported by the radio's software version **R02.06.10**.

See ***Checking the Firmware Version and Codeplug Version*** on page 87 to determine your radio's software version.

Please check with your dealer or system administrator for more details of all the features supported.

Computer Software Copyrights

The Motorola products described in this manual may include copyrighted Motorola computer programs stored in semiconductor memories or other media. Laws in the United States and other countries preserve for Motorola certain exclusive rights for copyrighted computer programs including, but not limited to, the exclusive right to copy or reproduce in any form the copyrighted computer program. Accordingly, any copyrighted Motorola computer programs contained in the Motorola products described in this manual may not be copied, reproduced, modified, reverse-engineered, or distributed in any manner without the express written permission of Motorola. Furthermore, the purchase of Motorola products shall not be deemed to grant either directly or by implication, estoppel, or otherwise, any license under the copyrights, patents or patent applications of Motorola, except for the normal non-exclusive license to use that arises by operation of law in the sale of a product.

The AMBE+2™ voice coding Technology embodied in this product is protected by intellectual property rights including patent rights, copyrights and trade secrets of Digital Voice Systems, Inc.

This voice coding Technology is licensed solely for use within this Communications Equipment. The user of this Technology is explicitly prohibited from attempting to decompile, reverse engineer, or disassemble the Object Code, or in any other way convert the Object Code into a human-readable form.

U.S. Pat. Nos. #5,870,405, #5,826,222, #5,754,974, #5,701,390, #5,715,365, #5,649,050, #5,630,011, #5,581,656, #5,517,511, #5,491,772, #5,247,579, #5,226,084 and #5,195,166.

Getting Started

Take a moment to review the following:

How to Use This User Guide . . . . . page 1
What Your Dealer/System Administrator Can Tell You . . . . . page 1
Powering Up the Radio . . . . . page 2
Adjusting the Volume . . . . . page 2

How to Use This User Guide

This User Guide covers the basic operation of the MOTOTRBO Mobiles.

However, your dealer or system administrator may have customized your radio for your specific needs. Check with your dealer or system administrator for more information.

Throughout this publication, the icons below are used to indicate features supported in either the conventional Analog mode or conventional Digital mode:

Indicates a conventional **Analog Mode-Only** feature.

Indicates a conventional **Digital Mode-Only** feature.

For features that are available in **both** Analog and Digital modes, **no** icon is shown.

For features that are available in a conventional multi-site mode, see ***IP Site Connect*** on page 8 for more information.

Selected features are available in the single-site trunking mode, Capacity Plus. See ***Capacity Plus*** on page 9 for more information.

Selected features are **also** available in the multi-site trunking mode, Linked Capacity Plus. See ***Linked Capacity Plus*** on page 9 for more information.

What Your Dealer/System Administrator Can Tell You

You can consult your dealer or system administrator about the following:

- Is your radio programmed with any preset conventional channels?
- Which buttons have been programmed to access other features?
- What optional accessories may suit your needs?
- What are the best radio usage practices for effective communication?
- What maintenance procedures will help promote longer radio life?

Powering Up the Radio

Press the **On/Off Button** briefly. You see MOTOTRBO (TM) on the radio's display momentarily, followed by a welcome message or welcome image.

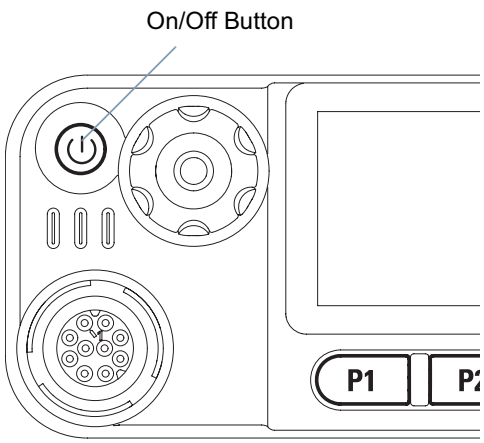

The green LED lights up and the Home screen lights up.

A brief tone sounds, indicating that the power up test is successful.

NOTE: There is no power up tone if the radio tones/alerts function is disabled (see ***Turning the Radio Tones/ Alerts On or Off*** on page 76).

If your radio does not power up, contact your dealer.

To turn off the radio, press and hold the On/Off Button until you see Powering Down on the radio's display.

NOTE: Your radio may take up to 7 seconds to completely turn off.

Adjusting the Volume

To increase the volume, turn the **Volume/Channel Knob** clockwise.

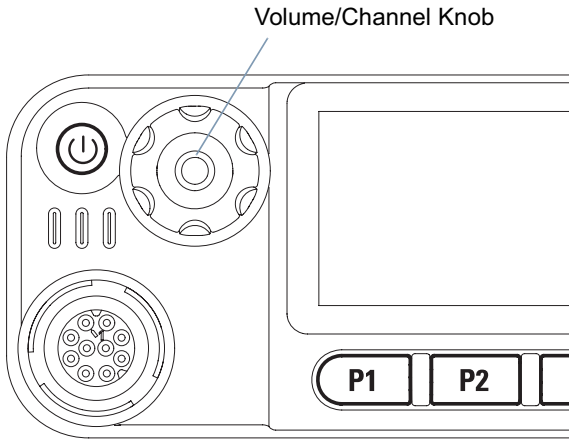

To decrease the volume, turn this knob counterclockwise.

NOTE: Your radio can be programmed to have a minimum volume offset where the volume level cannot be turned past the programmed minimum volume. Check with your dealer or system administrator for more information.

Identifying Radio Controls

Take a moment to review the following:

Radio Controls . . . . . page 3
Programmable Buttons . . . . . page 4
Accessing the Programmed Functions . . . . . page 6
Push-To-Talk (PTT) Button . . . . . page 7
Using the Volume/Channel Knob. . . . . page 8
Switching Between Conventional Analog and Digital Mode . . . . . page 7
IP Site Connect . . . . . page 8
Capacity Plus. . . . . page 9
Linked Capacity Plus . . . . . page 9

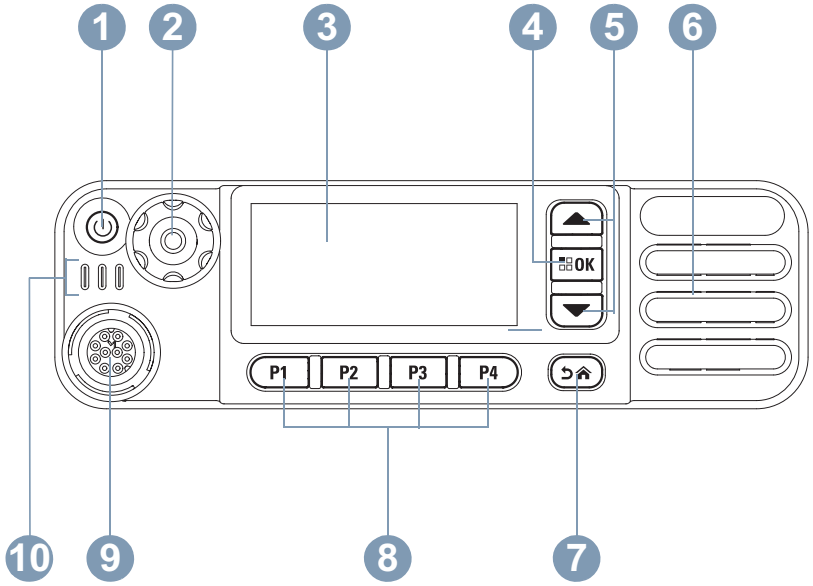

Radio Controls

1. On/Off Button
2. Volume/Channel Knob
3. Display
4. OK/Menu Button
5. Scroll Up/Down
6. Speaker
7. Return/Home Button
8. Front Programmable Buttons
9. Accessory Connector
10. LED Indicators

Programmable Buttons

Your dealer can program the programmable buttons as shortcuts to **radio functions** or up to a maximum of six (6) **preset channels/groups** depending on the duration of a button press:

- Short press – Pressing and releasing rapidly.
- Long press – Pressing and holding for the programmed duration.
- Hold down – Keeping the button pressed.

NOTE: The programmed duration of a button press is applicable for all assignable radio/utility functions or settings. See ***Emergency Operation*** on page 47 for more information on the programmed duration of the **Emergency** button.

Assignable Radio Functions

Bluetooth™ Audio Switch – Toggles audio routing between internal radio speaker and external Bluetooth-enabled accessory.

Contacts – Provides direct access to the contacts list.

Call Alert – Provides direct access to the contacts list for you to select a contact to whom a Call Alert can be sent.

Call Forwarding – Toggles Call Forwarding on or off.

Call Log – Selects the call log list.

Voice Announcement for Channel – Plays zone and channel announcement voice messages for the current channel. This function is unavailable when Voice Announcement is disabled.

Emergency – Depending on the programming, initiates or cancels an Emergency alarm or call.

Ext PA On/Off – Toggles the audio routing between the connected public address (PA) loudspeaker amplifier and the radio's internal public address (PA) system.

Intelligent Audio On/Off – Toggles Intelligent Audio on or off.

Manual Dial – Depending on the programming, initiates a Private or Phone call by keying in any subscriber ID or phone number.

Manual Site Roam*‡ – Starts the manual site search.

Mic AGC On/Off – Toggles the internal microphone automatic gain control (AGC) on or off. Not applicable during a Bluetooth session.

Monitor – Monitors a selected channel for activity.

Notifications – Provides direct access to the Notifications List.

Nuisance Channel Delete*‡ – Temporarily removes an unwanted channel, except for the Selected Channel, from the

* *Not applicable in Capacity Plus*
‡ *Not applicable in Linked Capacity Plus*

scan list. The Selected Channel refers to the user's selected zone/channel combination from which scan is initiated.

One Touch Access – Directly initiates a predefined Private, Phone or Group Call, a Call Alert or a Quick Text message.

Option Board Feature – Toggles option board feature(s) on or off for option board-enabled channels.

PA On/Off – Toggles the radio's internal public address (PA) system on or off.

Permanent Monitor*‡ – Monitors a selected channel for all radio traffic until function is disabled.

Phone – Provides direct access to the Phone Contacts list.

Privacy – Toggles privacy on or off.

Radio Alias and ID – Provides radio alias and ID.

Radio Check – Determines if a radio is active in a system.

Radio Enable – Allows a target radio to be remotely enabled.

Radio Disable – Allows a target radio to be remotely disabled.

Remote Monitor – Turns on the microphone of a target radio without it giving any indicators.

Repeater/Talkaround*‡ – Toggles between using a repeater and communicating directly with another radio.

Scan*‡ – Toggles scan on or off.

Site Info* – Displays current Linked Capacity Plus site name and ID. Plays site announcement voice messages for the current site (this function is unavailable when Voice Announcement is disabled).

Site Lock On/Off* – Toggles the automatic site roam on or off.

Status – Selects the status list menu.

Telemetry Control – Controls the Output Pin on a local or remote radio.

Text Message – Selects the text message menu.

Transmit Interrupt Remote Dekey – Stops the transmission of a remote monitored radio without giving any indicators, or an ongoing interruptible call to free the channel.

Voice Announcement On/Off – Toggles Voice Announcement on or off.

** Not applicable in Capacity Plus*
‡ Not applicable in Linked Capacity Plus

Voice Operating Transmission (VOX) – Toggles VOX on or off.

Zone Toggle – Allows radio to switch between zones.

Assignable Settings or Utility Functions

All Tones/Alerts – Toggles all tones and alerts on or off.

Backlight – Adjusts the brightness level.

Channel Up/Down – Depending on the programming, changes channel to previous or next channel.

Display Mode – Toggles the day/night display mode on or off.

Power Level – Toggles transmit power level between high and low.

Squelch – Toggles squelch level between tight and normal.

** Not applicable in Capacity Plus*
‡ Not applicable in Linked Capacity Plus

Accessing the Programmed Functions

You can access various radio functions through one of the following ways:

- A short or long press of the relevant programmable buttons.

OR

- Use the Menu Navigation Buttons as follows:

1. To access the menu, press the OK button. Press the appropriate **Scroll Up/Down** button (or) to access the menu functions.
2. To select a function or enter a sub-menu, press the OK button.
3. To go back one menu level, or to return to the previous screen, press the button. Long press the button to return to the Home screen.

*The Menu Navigation Buttons are also available on a keypad microphone (see **Using the Keypad** on* page 91*).*

NOTE: Your radio automatically exits the menu after a period of inactivity and returns to your Home screen.

Push-To-Talk (PTT) Button

The **PTT** button on the side of the microphone serves two basic purposes:

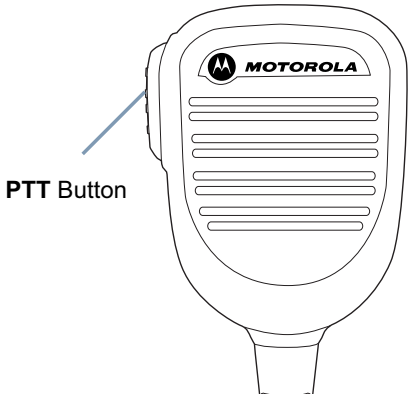

- While a call is in progress, the **PTT** button allows the radio to transmit to other radios in the call.

  Press and hold down **PTT** button to talk. Release the **PTT** button to listen.

  The microphone is activated when the **PTT** button is pressed.
- While a call is not in progress, the **PTT** button is used to make a new call (see ***Making a Radio Call*** on page 23).

*If the Talk Permit Tone (see **Turning the Talk Permit Tone On or Off** on page 77) or the **PTT** Sidetone is enabled, wait until the short alert tone ends before talking.*

*During a call, if the Channel Free Indication feature is enabled on your radio (programmed by your dealer), you hear a short alert tone the moment the target radio (the radio that is receiving your call) releases the **PTT** button, indicating the channel is free for you to respond.*

You will also hear a continuous talk prohibit tone, if your call is interrupted, indicating that you should release the PTT button, for example when the radio receives an Emergency Call.

Switching Between Conventional Analog and Digital Mode

Each channel in your radio can be configured as a conventional analog or conventional digital channel.

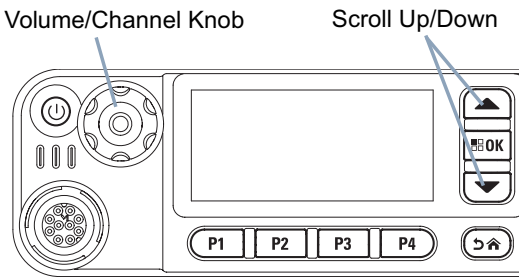

To switch between an analog or a digital channel, use the

- **Scroll Up/Down** buttons, or
- **Volume/Channel Knob**, or
- programmed **Channel Up** or **Channel Down** buttons

When switching from digital to analog mode, certain features are unavailable. Icons for the digital features (such as Messages) reflect this change by appearing ‘greyed out’. Disabled features are hidden in the menu.

Your radio also has features available in both analog and digital mode. However, the minor differences in the way each feature works does **NOT** affect the performance of your radio.

NOTE: Your radio also switches between digital and analog modes during a dual mode scan (see ***Scan*** on page 34).

To use the **Scroll Up/Down** buttons, while in the Home Screen of the required Zone, press ▲ or ▼ to select the required channel.

To use the programmed **Channel Up** or **Channel Down** buttons, while in the Home Screen of the required Zone, press **Channel Up** or **Channel Down** to select the required channel.

Using the Volume/Channel Knob

The **Volume/Channel Knob** can be programmed as dual purpose for both volume and channel or as a volume-only control.

To adjust volume, see **Adjusting the Volume** on page 2.

To change channels, push and hold the knob until channel selection screen is displayed, then turn the knob to the required channel.

To exit channel selection state, do any of the following.

- Push the **Volume/Channel Knob** again
- Press OK
- Press ↩
- Wait for the menu timer to expire

IP Site Connect

This feature allows your radio to extend conventional communication beyond the reach of a single site, by connecting to different available sites which are connected via an Internet Protocol (IP) network.

When the radio moves out of range from one site and into the range of another, it connects to the new site's repeater to send or receive calls/data transmissions. Depending on your settings, this is done automatically or manually.

If the radio is set to do this automatically, it scans through all available sites when the signal from the current site is weak or when the radio is unable to detect any signal from the current site. It then locks on to the repeater with the strongest Received Signal Strength Indicator (RSSI) value.

In a manual site search, the radio searches for the next site in the roam list that is currently in range (but which may not have the strongest signal) and locks on to it.

NOTE: Each channel can only have either Scan or Roam enabled, not both at the same time.

Channels with this feature enabled can be added to a particular roam list. The radio searches the channel(s) in the roam list during the automatic roam operation to locate the best site.

A roam list supports a maximum of 16 channels (including the Selected Channel).

NOTE: You cannot manually add or delete an entry to the roam list. Check with your dealer or system administrator for more information.

Capacity Plus

Capacity Plus is a single-site trunking configuration of the MOTOTRBO radio system, which uses a pool of channels to support hundreds of users and up to 254 Groups. This feature allows your radio to efficiently utilize the available number of programmed channels while in Repeater Mode.

Icons of features not applicable to Capacity Plus are not available in the menu. You hear a negative indicator tone if you try to access a feature not applicable to Capacity Plus via a programmable button press.

Your radio also has features that are available in conventional digital mode, IP Site Connect, Capacity Plus and Linked Capacity Plus. However, the minor differences in the way each feature works does **NOT** affect the performance of your radio.

Check with your dealer or system administrator for more information on this configuration.

Linked Capacity Plus

Linked Capacity Plus is a multi-site multi-channel trunking configuration of the MOTOTRBO radio system, combining the best of both Capacity Plus and IP Site Connect configurations.

Linked Capacity Plus allows your radio to extend trunking communication beyond the reach of a single site, by connecting to different available sites which are connected via an Internet Protocol (IP) network. It also provides an increase in capacity by efficiently utilizing the combined available number of programmed channels supported by each of the available sites.

When the radio moves out of range from one site and into the range of another, it connects to the new site's repeater to send or receive calls/data transmissions. Depending on your settings, this is done automatically or manually.

If the radio is set to do this automatically, it scans through all available sites when the signal from the current site is weak or when the radio is unable to detect any signal from the current site. It then locks on to the repeater with the strongest Received Signal Strength Indicator (RSSI) value.

In a manual site search, the radio searches for the next site in the roam list that is currently in range (but which may not have the strongest signal) and locks on to it.

Any channel with Linked Capacity Plus enabled can be added to a particular roam list. The radio searches these channels during the automatic roam operation to locate the best site.

NOTE: You cannot manually add or delete an entry to the roam list. Check with your dealer or system administrator for more information.

Similar to Capacity Plus, icons of features not applicable to Linked Capacity Plus are not available in the menu. You hear a negative indicator tone if you try to access a feature not applicable to Linked Capacity Plus via a programmable button press.

Check with your dealer or system administrator for more information on this configuration.

Identifying Status Indicators

Your radio indicates its operational status through the following:

Display Icons . . . . . page 11
Call Icons . . . . . page 12
Sent Item Icons . . . . . page 14
LED Indicators . . . . . page 15
Audio Tones . . . . . page 16
Indicator Tones . . . . . page 16

Display Icons

The liquid crystal display (LCD) of your radio shows the radio status, text entries, and menu entries.

The following are icons that appear on the status bar at the top of the radio's display. Icons are displayed on the status bar, arranged left-to-right, in order of appearance/usage and are channel specific.

Received Signal Strength Indicator (RSSI)
The number of bars displayed represents the radio signal strength. Four bars indicate the strongest signal. This icon is only displayed while receiving.

Bluetooth
The Bluetooth feature is enabled but there is no remote Bluetooth device connected.

Bluetooth Connected
The Bluetooth feature is enabled. The icon stays lit when one or more remote Bluetooth devices are connected.

Bluetooth Discoverable
The Bluetooth feature is enabled and radio is in discoverable mode.

Emergency
Radio is in Emergency mode.

Notification
Notification List has one or more missed events.

Scan*‡
Scan feature is enabled.

Scan – Priority 1*‡
Radio detects activity on channel/group designated as Priority 1).

Scan – Priority 2*‡
Radio detects activity on channel/group designated as Priority 2.

Vote Scan
Vote scan feature is enabled.

Monitor
Selected channel is being monitored.

Talkaround*‡
In the absence of a repeater, radio is currently configured for direct radio to radio communication.

Site Roaming*
The Auto Site Roaming feature is enabled.

** Not applicable in Capacity Plus*
‡ Not applicable in Linked Capacity Plus

Secure
The Privacy feature is enabled.

Unsecure
The Privacy feature is disabled.

GPS Available
The GPS feature is enabled. The icon stays lit when a position fix is available.

GPS Not Available/Out of Range
The GPS feature is enabled but is not receiving data from the satellite.

Option Board
The Option Board is enabled.

Option Board Non-Function
The Option Board is disabled.

Over-the-Air Programming Delay Timer
Indicates time left before automatic restart of radio.

Tones Disable
Tones are turned off.

Power Level
L
Radio is set at Low power.
OR
H
Radio is set at High power.

** Not applicable in Capacity Plus*
‡ Not applicable in Linked Capacity Plus

Call Icons

The following icons appear on the radio's display during a call. These icons also appear in the Contacts list to indicate alias or ID type.

Private Call
Indicates a Private Call in progress.
In the Contacts list, it indicates a subscriber alias (name) or ID (number).

Group Call/All Call
Indicates a Group Call or All Call in progress.
In the Contacts list, it indicates a group alias (name) or ID (number).

Phone Call as Private Call
Indicates a Phone Call as Private Call in progress. In the Contacts list, it indicates a phone alias (name) or ID (number).

Phone Call as Group/All Call
Indicates a Phone Call as Group/All Call in progress. In the Contacts list, it indicates a group alias (name) or ID (number).

Bluetooth PC Call
Indicates a Bluetooth PC Call in progress. This occurs when your radio is connected to a personal computer via a Bluetooth Connection. In the Contacts list, it indicates a Bluetooth PC Call alias (name) or ID (number).

Advanced Menu Icons

The following icons appear beside menu items on the radio's display that offer a choice between two options or as an indication that there is a sub-menu offering two options.

Checkbox (Empty)
Indicates the option is not selected.

Checkbox (Checked)
Indicates the option is selected.

Solid Black Box
Indicates the option selected for the menu item with a sub-menu.

Mini Notice Icons

The following icons appear momentarily on the radio's display after an action to perform task is taken.

Successful Transmission (Positive)
Successful action taken.

Failed Transmission (Negative)
Failed action taken.

Transmission in Progress (Transitional)
Transmitting. This dynamic icon is seen before indication for Successful Transmission or Failed Transmission.

Sent Item Icons

The following icons appear in the Sent Items folder.

OR

Sent Successfully
The text message is sent successfully.

OR

Send Failed
The text message cannot be sent.

OR

In-Progress

- The text message to a subscriber alias or ID is pending transmission, followed by waiting for acknowledgement.
- The text message to a group alias or ID is pending transmission.

Bluetooth Device Icons

The following icons also appear next to items in the list of Bluetooth-enabled devices available to indicate the device type.

Bluetooth Data Device
Bluetooth-enabled data device, such as a scanner.

Bluetooth Audio Device
Bluetooth-enabled audio device, such as a headset.

Bluetooth PTT Device
Bluetooth-enabled PTT device, such as a PTT-Only Device (POD).

LED Indicators

LED indicators show the operational status of your radio.

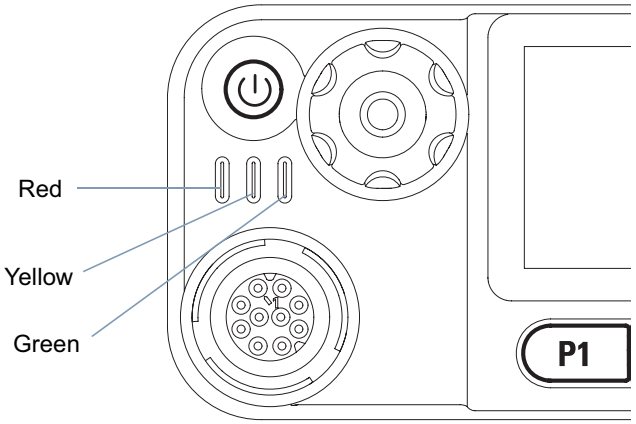

Blinking red – Radio is receiving an emergency transmission or has failed the self-test upon powering up, or has moved out of range if radio is configured with Auto-Range Transponder System.

Solid green – Radio is powering up, or transmitting.

Blinking green – Radio is receiving a non-privacy-enabled call or data, or detecting activity or retrieving Over-the-Air Programming transmissions over the air.

Double blinking green – Radio is receiving a privacy-enabled call or data.

Solid yellow – Radio is monitoring a conventional channel or in Bluetooth Discoverable Mode.

Blinking yellow – Radio is scanning for activity or receiving a Call Alert, or all local Linked Capacity Plus channels are busy.

Double blinking yellow – Radio is no longer connected to the repeater while in Capacity Plus or Linked Capacity Plus, all Capacity Plus channels or Linked Capacity Plus channels are currently busy, Auto Roaming is enabled, radio is actively searching for a new site. Also indicates radio has yet to respond to a group call alert, or radio is locked.

NOTE: While in conventional mode, when the green LED blinks, it indicates the radio detects activity over the air. Due to the nature of the digital protocol, this activity may or may not affect the radio's programmed channel.

For Capacity Plus and Linked Capacity Plus, there is no LED indication when the radio is detecting activity over the air.

Indicator Tones

High pitched tone ☐ Low pitched tone ■

Positive Indicator Tone

Negative Indicator Tone

Audio Tones

Alert tones provide you with audible indications of the radio's status or the radio's response to data received.

Continuous Tone

A monotone sound. Sounds continuously until termination.

Periodic Tone

Sounds periodically depending on the duration set by the radio. Tone starts, stops, and repeats itself.

Repetitive Tone

A single tone that repeats itself until it is terminated by the user.

Momentary Tone

Sounds only once for a short period of time defined by the radio.

Receiving and Making Calls

Once you understand how your MOTOTRBO Mobile is configured, you are ready to use your radio.

Use this navigation guide to familiarize yourself with the basic Call features:

Selecting a Zone . . . . . page 17
Selecting a Channel . . . . . page 18
Receiving and Responding to a Radio Call . . . . . page 18
Making a Radio Call . . . . . page 23
Stopping a Radio Call . . . . . page 27
Talkaround . . . . . page 28
Permanent Monitor . . . . . page 28

Selecting a Zone

A zone is a group of channels. Your radio supports up to 99 channels and 2 zones, with a maximum of 99 channels per zone.

Use the following procedure to select a zone.

Procedure:
Press the programmed **Zone** button and proceed to Step 3.
OR
Follow the procedure below.

1. OK to access the menu.
2. ▲ or ▼ to `Zone` and press OK to select.
3. The current zone is displayed and indicated by a ✓.
4. ▲ or ▼ to the required zone and press OK to select.
5. The display shows `<Zone> Selected` momentarily and returns to the selected zone screen.

Selecting a Channel

Transmissions are sent and received on a channel. Depending on your radio's configuration, each channel may have been programmed differently to support different groups of users or supplied with different features. After selecting the required zone, select the channel you require to transmit or receive on.

Procedure:

Select a channel by using:

- **Scroll Up/Down** buttons, OR
- **Volume/Channel Knob**, OR
- The programmed **Channel Up** or **Channel Down** buttons

*See **Selecting a Zone** on page 17 for more information on selecting your required zone.*

See ***Switching Between Conventional Analog and Digital Mode*** on page 7 for information about **Scroll Up/Down** buttons.

See ***Using the Volume/Channel Knob*** on page 8 for information about using the **Volume/Channel Knob**.

See ***Programmable Buttons*** on page 4 for information about the **Channel Up** or **Channel Down** buttons.

Receiving and Responding to a Radio Call

Once the channel, subscriber alias or ID, or group alias or ID is displayed, you can proceed to receive and respond to calls.

The green LED lights up while the radio is transmitting and blinks when the radio is receiving.

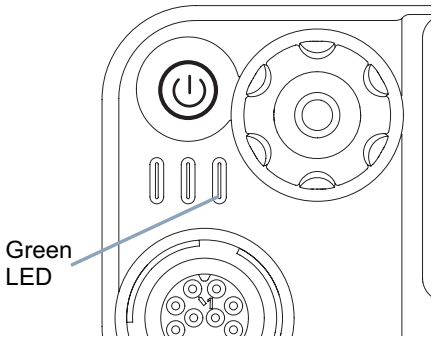

NOTE: The green LED lights up while the radio is transmitting and double blinks when the radio is receiving a privacy-enabled call.

To unscramble a privacy-enabled call, your radio must have the same Privacy Key, or the same Key Value and Key ID (programmed by your dealer) as the transmitting radio (the radio you are receiving the call from).

See ***Privacy*** on page 64 for more information.

Receiving and Responding to a Group Call

To receive a call made to a group of users, your radio must be configured as part of that group.

Procedure:
When you receive a Group Call (while on the Home screen):

1. The green LED blinks.
2. The Group Call icon appears in the top right corner. The first text line shows the caller alias. The second text line displays the group call alias. Your radio unmutes and the incoming call sounds through the radio's speaker.
3. If the Channel Free Indication feature is enabled, you hear a short alert tone the moment the transmitting radio releases the **PTT** button, indicating the channel is free for you to respond.
   Press the **PTT** button to respond to the call.
   OR
   If the Voice Interrupt feature is enabled, press the **PTT** button to stop the current call from the transmitting radio and free the channel for you to talk/respond.
4. The green LED lights up.
5. Wait for the Talk Permit Tone to finish (if enabled) and speak clearly into the microphone.
   OR
   Wait for the **PTT** Sidetone to finish (if enabled) and speak clearly into the microphone.
6. Release the **PTT** button to listen.
7. If there is no voice activity for a predetermined period of time, the call ends.

*See **Making a Group Call** on page 23 for details on making a Group Call.*

Receiving and Responding to a Private Call

A Private Call is a call from an individual radio to another individual radio.

Procedure:
When you receive a Private Call:

1. The green LED blinks.
2. The Private Call icon appears in the top right corner. The first text line shows the caller alias. Your radio unmutes and the incoming call sounds through the radio's speaker.
3. If the Channel Free Indication feature is enabled, you hear a short alert tone the moment the transmitting radio releases the **PTT** button, indicating the channel is free for you to respond.
   Press the **PTT** button to respond to the call.
   OR
   If the Voice Interrupt feature is enabled, press the **PTT**

button to stop the current call from the transmitting radio and free the channel for you to talk/respond.

4 The green LED lights up.

5 Wait for the Talk Permit Tone to finish (if enabled) and speak clearly into the microphone.

6 Release the **PTT** button to listen.

7 If there is no voice activity for a predetermined period of time, the call ends.

8 You hear a short tone. The display shows `Call Ended`.

*See **Making a Private Call** on page 24 for details on making a Private Call.*

Receiving an All Call

An All Call is a call from an individual radio to every radio on the channel. It is used to make important announcements requiring the user's full attention.

Procedure:
When you receive an All Call:

1 A tone sounds and the green LED blinks.

2 The Group Call icon appears in the top right corner. The first text line shows the caller alias. The second text line displays `All Call`. Your radio unmutes and the incoming call sounds through the radio's speaker.

3 Once the All Call ends, the radio returns to the previous screen before receiving the call. An All Call does not wait for a predetermined period of time before ending.

If the Channel Free Indication feature is enabled, you hear a short alert tone the moment the transmitting radio releases the **PTT** button, indicating the channel is now available for use.

You cannot respond to an All Call.

*See **Making an All Call** on page 25 for details on making an All Call.*

NOTE: The radio stops receiving the All Call if you switch to a different channel while receiving the call.
During an All Call, you are **not** able to continue with any menu navigation or editing until the call ends.

Receiving and Responding to a Selective Call

A Selective Call is a call from an individual radio to another individual radio. It is a Private Call on an analogue system.

Procedure:
When you receive a Selective Call:

1. The green LED blinks.
2. The Private Call icon appears in the top right corner. The first text line shows the caller alias or `Selective Call` or `Alert with Call`. Your radio unmutes and the incoming call sounds through the radio's speaker.
3. If the Channel Free Indication feature is enabled, you hear a short alert tone the moment the transmitting radio releases the **PTT** button, indicating the channel is free for you to respond.
   Press the **PTT** button to respond to the call.
4. The green LED lights up.
5. Wait for the Talk Permit Tone to finish (if enabled) and speak clearly into the microphone.
6. Release the **PTT** button to listen.
7. If there is no voice activity for a predetermined period of time, the call ends.
8. You hear a short tone. The display shows `Call Ended`.

NOTE: See ***Making a Selective Call*** on *page 25* for details on making a Selective Call.

Receiving and Responding to a Phone Call

NOTE: If Phone Call capability is enabled, you are able to respond to a Phone Call. Check with your dealer or system administrator for more information.

Phone Call as Private Call

Procedure:
When you receive a Phone Call as a Private Call:

1. The Phone Call icon appears in the top right corner. The display shows the caller alias or `Phone Call`.
2. Press the **PTT** button to talk and release it to listen.
3. Press to end the call.
   The display shows `Ending Phone Call`.
4. If successful:
   A tone sounds and the display shows `Call Ended`.
   OR
   If unsuccessful:
   Your radio returns to the Phone Call screen. Repeat Step 3 or wait for the telephone user to end the call.

If Phone Call capability is not enabled in your radio, the display shows `Unavailable` and your radio mutes the call. Your radio returns to the previous screen when the call ends.

Phone Call as Group Call

Procedure:
When you receive a Phone Call as a Group Call:

1. The Phone Group Call icon appears in the top right corner. The display shows the group alias and `Phone Call`.
2. Press the **PTT** button to talk and release it to listen.
3. Press to end the call.
   The display shows `Ending Phone Call`.
4. If successful:
   A tone sounds and the display shows `Call Ended`.
   OR
   If unsuccessful:
   Your radio returns to the Phone Call screen. Repeat Step 3 or wait for the telephone user to end the call.

If Phone Call capability is not enabled in your radio, the display shows `Unavailable` and your radio mutes the call. Your radio returns to the previous screen when the call ends.

Phone Call as All Call

Procedure:
When you receive a Phone Call as an All Call:

1. The Phone Call icon appears in the top right corner. The display shows `All Call` and `Phone Call`.
2. Press the **PTT** button to talk and release it to listen.
3. Press to end the call.
   The display shows `Ending Phone Call`.
4. If successful:
   A tone sounds and the display shows `All Call` and `Call Ended`.
   OR
   If unsuccessful:
   Your radio returns to the Phone Call screen. Repeat Step 3 to end the call.

If Phone Call capability is not enabled in your radio, the display shows `Unavailable` and your radio mutes the call. Your radio returns to the previous screen when the call ends.

NOTE: When you receive a Phone Call as an All Call, you can respond to the call or end the call, only if an All Call type is assigned to the channel.

Making a Radio Call

After selecting your channel, you can select a subscriber alias or ID, or group alias or ID by using:

- The Contacts list (see ***Contacts Settings*** on page 37)
- A programmed **One Touch Access** button
- The programmed number keys – This method is for Group, Private and All Calls only and is used with the keypad microphone (see ***Making a Group, Private or All Call with the Programmable Number Key*** on *page 97*).
- Manual Dial (via Contacts) – This method is for Private Calls and Phone Calls only and is dialed using a keypad microphone (see ***Making a Private Call by Manual Dial*** on *page 94*, ***Making a Phone Call by Manual Dial*** on *page 94*)
- A programmable button – This method is for Phone Calls only (see ***Making a Private Call by Manual Dial*** on *page 94)*

NOTE: Your radio must have the Privacy feature enabled on the channel to send a privacy-enabled transmission. Only target radios with the same Privacy Key as your radio are able to unscramble the transmission.

See ***Privacy*** on *page 64* for more information.

The One Touch Access feature allows you to make a Group or Private Call to a predefined ID easily. This feature can be assigned to a short or long programmable button press.You can **ONLY** have one ID assigned to a **One Touch Access** button. Your radio can have multiple **One Touch Access** buttons programmed.

Making a Group Call

To make a call to a group of users, your radio must be configured as part of that group.

Procedure:

1. Select the channel with the active group alias or ID. See ***Selecting a Channel*** on page 18.
   OR
   Press the programmed **One Touch Access** button.
2. Press the **PTT** button to make the call. The green LED lights up. The Group Call icon appears in the top right corner. The first text line shows the group call alias.
3. Wait for the Talk Permit Tone to finish (if enabled) and speak clearly into the microphone.
   OR
   Wait for the **PTT** Sidetone to finish (if enabled) and speak clearly into the microphone.

4 Release the **PTT** button to listen. When the target radio responds, the green LED blinks. You see the Group Call icon, the group alias or ID, and transmitting radio alias or ID on your display.

5 If the Channel Free Indication feature is enabled, you hear a short alert tone the moment the target radio releases the **PTT** button, indicating the channel is free for you to respond. Press the **PTT** button to respond.
OR
If there is no voice activity for a predetermined period of time, the call ends.

6 Radio returns to the screen you were on prior to initiating the call.

*You can also make a Group Call via Contacts (see **Making a Group Call from Contacts** on page 37).*

Making a Private Call

While you can receive and/or respond to a Private Call initiated by an authorized individual radio, your radio must be programmed for you to initiate a Private Call.

There are two types of Private Calls. The first type, where a radio presence check is performed prior to setting up the call, while the other sets up the call immediately.

Only **one** of these call types can be programmed to your radio by your dealer.

You hear a negative indicator tone, when you make a Private Call via the Menu, Call Log, Contacts list, **One Touch Access** button, the programmed number keys, **Scroll Up/Down** buttons, or the **Volume/Channel Knob** if this feature is not enabled.

Use the Text Message or Call Alert features to contact an individual radio. See ***Text Messaging Features*** on *page 53* or ***Call Alert Operation*** on *page 46* for more information.

Procedure:

1 Select the channel with the active subscriber alias or ID. See ***Selecting a Channel*** on page 18.
OR
Press the programmed **One Touch Access** button.

2 Press the **PTT** button to make the call. The green LED lights up. The Private Call icon appears in the top right corner. The first text line shows the subscriber alias. The second text line displays the call status.

3 Wait for the Talk Permit Tone to finish (if enabled) and speak clearly into the microphone.

4 Release the **PTT** button to listen. When the target radio responds, the green LED blinks.

5 If the Channel Free Indication feature is enabled, you hear a short alert tone the moment the target radio releases the **PTT** button, indicating the channel is free for you to respond. Press the **PTT** button to respond.

OR
If there is no voice activity for a predetermined period of time, the call ends.

6 You hear a short tone. The display shows `Call Ended`.

*You can also make a Private Call via Contacts (see **Making a Private Call from Contacts** on page 38), manually dial a Private Call (see **Making a Private Call by Manual Dial** on page 94) or perform a quick alphanumeric search for the required target alias via a keypad entry (see **Making a Group, Private, Phone or All Call by Alias Search** on page 102).*

Making an All Call

This feature allows you to transmit to all users on the channel. Your radio must be programmed to allow you to use this feature.

Procedure:

1 Select the channel with the active All Call group alias or ID. See ***Selecting a Channel*** on page 18.

2 Press the **PTT** button to make the call. The green LED lights up. The Group Call icon appears in the top right corner. The first text line shows `All Call`.

3 Wait for the Talk Permit Tone to finish (if enabled) and speak clearly into the microphone.
OR
Wait for the **PTT** Sidetone to finish (if enabled) and speak clearly into the microphone.

Users on the channel cannot respond to an All Call.

Making a Selective Call

Just like a Private Call, while you can receive and/or respond to a Selective Call initiated by an authorized individual radio, your radio must be programmed for you to initiate a Selective Call.

Procedure:

1 Select the channel with the active subscriber alias or ID. See ***Selecting a Channel*** on page 18.

2 Press the **PTT** button to make the call. The green LED lights up. The Private Call icon appears in the top right corner. The first text line shows the subscriber alias. The second text line displays the call status.

3 Wait for the Talk Permit Tone to finish (if enabled) and speak clearly into the microphone.

4 Release the **PTT** button to listen. When the target radio responds, the green LED blinks.

5 If the Channel Free Indication feature is enabled, you hear a short alert tone the moment the target radio releases the **PTT** button, indicating the channel is free for you to respond. Press the **PTT** button to respond.
OR

If there is no voice activity for a predetermined period of time, the call ends.

6 You hear a short tone. The display shows `Call Ended`.

Making a Phone Call

1 Press the programmed **Phone** button to enter into the Phone Entry list. ▲ or ▼ to the required subscriber alias or ID, and press [OK] to select.
OR
Press the programmed **One Touch Access** button.

2 If the access code was not preconfigured, the display shows `Access Code:`. Enter the access code and press [OK] to proceed.

3 Press the **PTT** button to make the call. The green LED lights up. The Phone Call icon appears in the top right corner. The first text line shows the subscriber alias. The second text line displays the call status.

4 If successful:
The DTMF tone sounds. You hear the dialing tone of the telephone user. The first text line shows the subscriber alias. The Phone Call icon remains in the top right corner.
OR
If unsuccessful:
A tone sounds and the display shows `Phone Call Failed`. Your radio returns to the Access Code input screen.
If the access code was preconfigured in the Contacts list, the radio returns to the screen you were on prior to initiating the call.

5 Hold the radio vertically 1 to 2 inches (2.5 to 5.0 cm) from your mouth.

6 Press the **PTT** button to talk and release it to listen.
To enter extra digits, if requested by the Phone Call:
Enter the extra digits using the keypad and press [OK] to proceed. The DTMF tone sounds and the radio returns to the previous screen.

7 Press [⏻] to end the call.
If de-access code was not preconfigured in the Contacts list, the display shows `De-Access Code:`. Enter the de-access code and press [OK] to proceed. The radio returns to the previous screen.
OR
Press **One Touch Access** button. The DTMF tone sounds. If the entry for the **One Touch Access** button is empty, a negative indicator tone sounds.

8 The DTMF tone sounds and the display shows `Ending Phone Call`.

9 If successful:
A tone sounds and the display shows `Call Ended`.
OR
If unsuccessful:
Your radio returns to the Phone Call screen. Repeat Steps 6 and 7 or wait for the telephone user to end the call.

When the telephone user ends the call, a tone sounds and the display shows `Call Ended`.

If the call ends while you are entering the extra digits requested by the Phone Call, your radio returns to the screen you were on prior to initiating the call.

During channel access, press to dismiss the call attempt and a tone sounds.

During the call, when you press **One Touch Access** button with the deaccess code preconfigured or enter the deaccess code as the input for extra digits, your radio attempts to end the call.

The access or deaccess code cannot be more than 10 characters.

Stopping a Radio Call

This feature allows you to stop an ongoing Group or Private Call to free the channel for transmission. For example, when a radio experiences a “stuck microphone” condition where the **PTT** button is inadvertently pressed by the user.

Your radio must be programmed to allow you to use this feature.

Procedure:

While on the required channel:

1. Press the programmed **Transmit Interrupt Remote Dekey** button.
2. The display shows `Remote Dekey`.
3. Wait for acknowledgment.
4. The radio sounds a positive indicator tone and the display shows `Remote Dekey Success`, indicating that the channel is now free.
   OR
   The radio sounds a negative indicator tone and the display shows `Remote Dekey Failed`.

On the interrupted radio, the display shows `Call Interrupted`*, and the radio sounds a negative indicator tone until you release the* ***PTT*** *button, if it is transmitting an interruptible call that is stopped via this feature.*

Talkaround

You can continue to communicate when your repeater is not operating, or when your radio is out of the repeater's range but within talking range of other radios. This is called "talkaround".

NOTE: This feature is not applicable in Capacity Plus and Linked Capacity Plus.

Procedure:
Press the programmed **Repeater/Talkaround** button to toggle between talkaround and repeater modes.
OR
Follow the procedure below.

1. OK to access the menu.
2. ▲ or ▼ to `Utilities` and press OK to select.
3. ▲ or ▼ to `Radio Settings` and press OK to select.
4. ▲ or ▼ to `Talkaround` and press OK to select.
5. Press OK to enable Talkaround. The display shows ✓ beside Enabled.
   OR
   Press OK to disable Talkaround. The ✓ disappears from beside Enabled.
6. The screen automatically returns to the previous menu.

The Talkaround setting is retained even after powering down.

Permanent Monitor

Use the Permanent Monitor feature to continuously monitor a selected channel for activity.

NOTE: This feature is not applicable in Capacity Plus and Linked Capacity Plus.

Procedure:

1. Press the programmed **Permanent Monitor** button.
2. Radio sounds an alert tone, the yellow LED lights up, and the display shows `Permanent Monitor On`. The monitor icon appears on the status bar.
3. Press the programmed **Permanent Monitor** button to exit Permanent Monitor mode.
4. Radio sounds an alert tone, the yellow LED turns off, and display shows `Permanent Monitor Off`.

Advanced Features

Use this navigation guide to learn more about advanced features available with your radio:

Radio Check . . . . . page 30
Remote Monitor . . . . . page 31
Scan Lists . . . . . page 32
Scan . . . . . page 34
Vote Scan . . . . . page 36
Contacts Settings . . . . . page 37
Call Indicator Settings . . . . . page 41
Call Log Features . . . . . page 44
Call Alert Operation . . . . . page 46
Emergency Operation . . . . . page 47
Text Messaging Features . . . . . page 53
Analog Message Encode. . . . . page 62
Analog Status Update . . . . . page 63
Privacy. . . . . page 64
Multi-Site Controls . . . . . page 65
Security . . . . . page 67
Lone Worker . . . . . page 69
Bluetooth . . . . . page 71
Notification List . . . . . page 75
Auto-Range Transponder System (ARTS) . . . . . page 75
Over-the-Air Programming (OTAP) . . . . . page 76
Utilities . . . . . page 76

Radio Check

If enabled, this feature allows you to determine if another radio is active in a system without disturbing the user of that radio. No audible or visual notification is shown on the target radio.

This feature is only applicable for subscriber aliases or IDs.

Sending a Radio Check

Procedure:
Use the programmed **Radio Check** button.

1. Press the programmed **Radio Check** button.
2. ▲ or ▼ to the required subscriber alias or ID and press OK to select.
3. The display shows transitional mini notice, indicating the request is in progress. The green LED lights up.
4. Wait for acknowledgement.
5. If successful, a positive indicator tone sounds and the display shows positive mini notice.
   OR
   If unsuccessful, a negative indicator tone sounds and the display shows negative mini notice.
6. Radio returns to the subscriber alias or ID screen.

OR

Procedure:
Use the menu.

1. OK to access the menu.
2. ▲ or ▼ to `Contacts` and press OK to select.
3. ▲ or ▼ to the required subscriber alias or ID and press OK to select.
4. ▲ or ▼ to `Radio Check` and press OK to select.
5. The display shows transitional mini notice, indicating the request is in progress. The green LED lights up.
6. Wait for acknowledgement.
7. If successful, a positive indicator tone sounds and the display shows positive mini notice.
   OR
   If unsuccessful, a negative indicator tone sounds and the display shows negative mini notice.
8. Radio returns to the subscriber alias or ID screen.

If the ↩ button is pressed when the radio is waiting for acknowledgement, a tone sounds, and the radio terminates all retries and exits Radio Check mode.

You can also initiate Radio Check via manual dial (see ***Initiating a Radio Check by Manual Dial*** *on page 93).*

Remote Monitor

Use the Remote Monitor feature to turn on the microphone of a target radio (subscriber IDs only). No audible or visual indication is given to the target radio. You can use this feature to monitor, remotely, any audible activity surrounding the target radio.

Your radio must be programmed to allow you to use this feature.

Initiating Remote Monitor

Procedure:
Use the programmed **Remote Monitor** button.

1. Press the programmed **Remote Monitor** button.
2. ▲ or ▼ to the required subscriber alias or ID and press OK to select.
3. The display shows transitional mini notice, indicating the request is in progress. The green LED lights up.
4. Wait for acknowledgment.
5. If successful, a positive indicator tone sounds and the display shows positive mini notice. Your radio starts playing audio from the monitored radio for a programmed duration and display shows `Rem. Monitor`.
   Once the timer expires, the radio sounds an alert tone and the LED turns off.
   OR
   If unsuccessful, a negative indicator tone sounds and the display shows negative mini notice.

OR

Procedure:
Use the menu.

1. OK to access the menu.
2. ▲ or ▼ to `Contacts` and press OK to select.
3. ▲ or ▼ to the required subscriber alias or ID and press OK to select.
4. ▲ or ▼ to `Remote Mon.` and press OK to select.
5. The display shows transitional mini notice, indicating the request is in progress. The green LED lights up.
6. Wait for acknowledgment.
7. If successful, a positive indicator tone sounds and the display shows positive mini notice. Your radio starts playing audio from the monitored radio for a programmed duration and display shows `Rem. Monitor`.
   Once the timer expires, the radio sounds an alert tone and the LED turns off.
   OR
   If unsuccessful, the radio sounds a negative indicator tone the display shows negative mini notice.

*You can also manually select a target radio address (see **Initiating Remote Monitor by Manual Dial** on page 93).*

Stopping Remote Monitor

Remote Monitor automatically stops after a programmed duration or when there is any user operation on the target radio.

Procedure:

1. Press the programmed **Transmit Interrupt Remote Dekey** button.
2. The display shows transitional mini notice, indicating the request is in progress. The green LED lights up.
3. Wait for acknowledgment.
4. If successful, a positive indicator tone sounds and the display shows positive mini notice.
   OR
   If unsuccessful, a negative indicator tone sounds and the display shows negative mini notice.

Scan Lists

Scan lists are created and assigned to individual channels/groups. Your radio scans for voice activity by cycling through the channel/group sequence specified in the scan list for the current channel/group.

Your radio can support up to 250 scan lists, with a maximum of 16 members in a list. Each scan list supports a mixture of both analog and digital entries.

You can add, delete, or prioritize channels by editing a scan list.

You can attach a new scan list to your radio via Front Panel Programming.

NOTE: This feature is not applicable in Capacity Plus and Linked Capacity Plus.

Viewing an Entry in the Scan List

Procedure:

1. OK to access the menu.
2. ▲ or ▼ to Scan and press OK to select.
3. ▲ or ▼ to Scan List and press OK to select.
4. Use ▲ or ▼ to view each member on the list.

*The priority icon appears left of the member's alias, if set, to indicate whether the member is on a Priority 1 or Priority 2 channel list. You **cannot** have multiple Priority 1 or Priority 2 channels in a scan list.*

*There is no priority icon if priority is set to **None**.*

Editing the Scan List

Adding a New Entry to the Scan List

Procedure:

1. OK to access the menu.
2. ▲ or ▼ to Scan and press OK to select.
3. ▲ or ▼ to Scan List and press OK to select.
4. ▲ or ▼ to Add Member and press OK to select.
5. ▲ or ▼ to the required alias or ID and press OK to select.
6. ▲ or ▼ to the required priority level and press OK to select.
7. The display shows positive mini notice, followed immediately by Add Another?.
8. ▲ or ▼ to Yes and press OK to select, to add another entry, and repeat Steps 5 and 6.
   OR
   ▲ or ▼ to No and press OK to select to save the current list.

Deleting an Entry from the Scan List

Procedure:

1. OK to access the menu.
2. ▲ or ▼ to Scan and press OK to select.
3. ▲ or ▼ to Scan List and press OK to select.
4. ▲ or ▼ to the required alias or ID and press OK to select.
5. ▲ or ▼ to Delete and press OK to select.
6. At Delete Entry?, ▲ or ▼ to Yes and press OK to select, to delete the entry. The display shows positive mini notice.

OR

or to No and press OK to select to return to the previous screen.

7 Repeat Steps 4 to 6 to delete other entries.

After deleting all required aliases or IDs, long press to return to the Home screen.

Setting and Editing Priority for an Entry in the Scan List

Procedure:

1 OK to access the menu.

2 or to Scan and press OK to select.

3 or to Scan List and press OK to select.

4 or to the required alias or ID and press OK to select.

5 or to Edit Priority and press OK to select.

6 or to the required priority level and press OK to select.

7 The display shows positive mini notice before returning to the previous screen.

8 The priority icon appears left of the member's name.

*There is no priority icon if priority is set to **None**.*

Scan

When you start a scan, your radio cycles through the programmed scan list for the current channel looking for voice activity.

The yellow LED blinks and the scan icon appears on the status bar.

During a dual mode scan, if you are on a digital channel, and your radio locks onto an analog channel, it automatically switches from digital mode to analog mode for the duration of the call. This is also true for the reverse.

There are two ways of initiating scan:

- **Main Channel Scan (Manual)**: Your radio scans all the channels/groups in your scan list. On entering scan, your radio may – depending on the settings – automatically start on the last scanned "active" channel/group or on the channel where scan was initiated.
- **Auto Scan (Automatic)**: Your radio automatically starts scanning when you select a channel/group that has Auto Scan enabled.

NOTE: This feature is not applicable in Capacity Plus and Linked Capacity Plus.

Starting and Stopping Scan

Procedure:
Press the programmed **Scan** button to start or stop Scan. **OR** Follow the procedure below.

1. Use the **Scroll Up/Down** buttons to select a channel programmed with a scan list.
2. OK to access the menu.
3. ▲ or ▼ to `Scan` and press OK to select.
4. ▲ or ▼ to `Scan State` and press OK to select.
5. ▲ or ▼ to required scan state and press OK to select.
6. The display shows `Scan On` when scan is enabled. The yellow LED blinks and the scan icon appears.
   OR
   The display shows `Scan Off` if scan is disabled. The LED turns off and the scan icon disappears.

While scanning, the radio can only accept data (e.g. text message, location, telemetry, or PC data) if received on its Selected Channel.

Responding to a Transmission During a Scan

During scanning, your radio stops on a channel/group where activity is detected. The radio stays on that channel for a programmed time period known as “hang time”.

Procedure:

1. If the Channel Free Indication feature is enabled, you hear a short alert tone the moment the transmitting radio releases the **PTT** button, indicating the channel is free for you to respond.
2. Press the **PTT** button during hang time. The green LED lights up.
3. Wait for the Talk Permit Tone to finish (if enabled) and speak clearly into the microphone.
   OR
   Wait for the **PTT** Sidetone to finish (if enabled) and speak clearly into the microphone.
4. Release the **PTT** button to listen.
5. If you do not respond within the hang time, the radio returns to scanning other channels/groups.

Deleting a Nuisance Channel

If a channel continually generates unwanted calls or noise (termed a “nuisance” channel), you can temporarily remove the unwanted channel from the scan list.

This capability does not apply to the channel designated as the Selected Channel.

Procedure:

1. When your radio “locks on to” an unwanted or nuisance channel, press the programmed **Nuisance Channel Delete** button until you hear a tone.
2. Release the **Nuisance Channel Delete** button. The nuisance channel is deleted.

*Deleting a “nuisance” channel is **only** possible through the programmed **Nuisance Channel Delete** button. This feature is **not** accessible through the menu.*

Restoring a Nuisance Channel

Procedure:
To restore the deleted nuisance channel, do **one** of the following:

- Turn the radio off and then power it on again, **OR**
- Stop and restart a scan via the programmed **Scan** button or menu, **OR**
- Change the channel via the **Scroll Up/Down** buttons.

Vote Scan

Vote Scan provides you with wide area coverage in areas where there are multiple base stations transmitting identical information on different analog channels.

Your radio scans analog channels of multiple base stations and performs a voting process to select the strongest received signal. Once that is established, your radio unmutes to transmissions from that base station.

The yellow LED blinks and the vote scan icon appears on the status bar.

To respond to a transmission during a Vote Scan, follow the same procedures as **Responding to a Transmission During a Scan** *on page 35.*

Contacts Settings

Contacts provides “address-book” capabilities on your radio. Each entry corresponds to an alias or ID that you use to initiate a call.

Each entry, depending on context, associates with **one** of five types of calls: Group Call, Private Call, All Call, PC Call or Dispatch Call.

PC Call and Dispatch Call are data-related. They are only available with the applications. Refer to the data applications documentation for further details.

NOTE: If the Privacy feature is enabled on a channel, you can make privacy-enabled Group Call, Private Call, and All Call on that channel. Only target radios with the same Privacy Key OR the same Key Value and Key ID as your radio are able to unscramble the transmission.

See **Privacy** on page 64 for more information.

Additionally, Contacts menu allows you to assign each entry to a programmable number key or more on a keypad microphone. If an entry is assigned to a number key, your radio can perform a quick dial on the entry.

Your radio supports two Contacts lists, one for Analog contacts and one for Digital contacts. A maximum of 500 Analog and 1000 Digital members can be added to each Contacts list respectively.

Each entry within Contacts displays the following information:

- Call Type
- Call Alias
- Call ID

NOTE: You can add, or edit subscriber IDs for the Digital Contacts list. Deleting subscriber IDs can only be performed by your dealer.

For the Analog Contacts list, you can only view the subscriber IDs, edit the subscriber IDs, and initiate a Call Alert. Adding and deleting capabilities can only be performed by your dealer.

Making a Group Call from Contacts

Procedure:

1. OK to access the menu.
2. ▲ or ▼ to `Contacts` and press OK to select.The entries are alphabetically sorted.
3. ▲ or ▼ to the required group alias or ID.

4 Press the **PTT** button to make the call. The green LED lights up.

5 Wait for the Talk Permit Tone to finish (if enabled) and speak clearly into the microphone.
OR
Wait for the **PTT** Sidetone to finish (if enabled) and speak clearly into the microphone.

6 Release the **PTT** button to listen. When any user in the group responds, the green LED blinks. You see the Group Call icon, the group alias or ID, and that user's alias or ID on your display.

7 If the Channel Free Indication feature is enabled, you hear a short alert tone the moment the target radio releases the **PTT** button, indicating the channel is free for you to respond. Press the **PTT** button to respond.
OR
If there is no voice activity for a programmed period of time, the call ends.

Making a Private Call from Contacts

Procedure:

1 OK to access the menu.

2 ▲ or ▼ to `Contacts` and press OK to select.The entries are alphabetically sorted.

3 ▲ or ▼ to the required subscriber alias or ID.

4 Press the **PTT** button to make the call. The green LED lights up. The display shows the destination alias.

5 Wait for the Talk Permit Tone to finish (if enabled) and speak clearly into the microphone.

6 Release the **PTT** button to listen. When the target radio responds, the green LED blinks and the display shows the transmitting user's alias or ID.

7 If the Channel Free Indication feature is enabled, you hear a short alert tone the moment the target radio releases the **PTT** button, indicating the channel is free for you to respond. Press the **PTT** button to respond.
OR
If there is no voice activity for a programmed period of time, the call ends.

8 You hear a short tone. The display shows `Call Ended`.

NOTE: If you release the **PTT** button while the radio is setting up the call, it exits without any indication and returns to the previous screen.

Your radio may be programmed to perform a radio presence check prior to setting up the Private Call. If the target radio is not available, you hear a short tone and see negative mini notice on the display.

The radio returns to the menu prior to initiating the radio presence check.

Assigning an Entry to a Programmable Number Key

Procedure:

1. OK to access the menu.
2. ▲ or ▼ to Contacts and press OK to select. The entries are alphabetically sorted.
3. ▲ or ▼ to the required alias or ID and press OK to select.
4. ▲ or ▼ to Program Key and press OK to select.
5. ▲ or ▼ to the desired number key and press OK to select.
   OR
   If the number key is currently assigned to another entry, the display shows The Key is Already Used and then, the first line of the display shows Overwrite?.
   ▲ or ▼ to Yes and press OK to select.
6. The radio sounds a positive indicator tone and the display shows positive mini notice.
7. The screen automatically returns to the previous menu.

NOTE: Each entry can be associated to different number keys. You see a checkmark before each number key that is assigned to an entry. If the checkmark is before Empty, you have not assign a number key to the entry.

If a number key is assigned to an entry in a particular mode, this feature is not supported when you long press the number key in another mode.

*See **Making a Group, Private or All Call with the Programmable Number Key** on page 97 for details on making a Group, Private or All Call with the programmed number keys.*

Removing the Association between Entry and Programmable Number Key

Procedure:

Long press the programmed number key to the required alias or ID, press OK to select, and proceed to Step 4.
OR
Follow the procedure below.

1. OK to access the menu.
2. ▲ or ▼ to Contacts and press OK to select. The entries are alphabetically sorted.
3. ▲ or ▼ to the required alias or ID and press OK to select.
4. ▲ or ▼ to Program Key and press OK to select.

5 ▲ or ▼ to Empty and press OK to select.

6 The first line of the display shows Clear from all keys?.

7 ▲ or ▼ to Yes and press OK to select.

8 The radio sounds a positive indicator tone and the display shows positive mini notice.

9 The screen automatically returns to the previous menu.

NOTE: When an entry is deleted, the association between the entry and its programmed number key(s) is removed.

Setting Default Contact

Procedure:

Follow the procedure below.

1 OK to access the menu.

2 ▲ or ▼ to Contacts and press OK to select.

3 ▲ or ▼ to the required alias or ID and press OK to select.

4 ▲ or ▼ to Set as Default and press OK to select.

5 The radio sounds a positive indicator tone and the display shows positive mini notice.

6 A ✓ appears beside the selected default alias or ID.

Adding a New Contact

Procedure:

Follow the procedure below.

1 OK to access the menu.

2 ▲ or ▼ to Contacts and press OK to select.

3 ▲ or ▼ to New Contact and press OK to select.

4 ▲ or ▼ to the required contact type, either Radio Contact or Phone Contact, and press OK to select.

5 Use the keypad to enter the contact number and press OK to confirm.

6 Use the keypad to enter the contact name and press OK to confirm.

7 If adding a Radio Contact, ▲ or ▼ to the required ringer type and press OK to select.

8 The radio sounds a positive indicator tone and the display shows positive mini notice.

Call Indicator Settings

Activating or Deactivating Call Ringers for Call Alerts

You can select, or turn on or off ringing tones for a received Call Alert.

Procedure:

1. OK to access the menu.
2. ▲ or ▼ to `Utilities` and press OK to select.
3. ▲ or ▼ to `Radio Settings` and press OK to select.
4. ▲ or ▼ to `Tones/Alerts` and press OK to select.
5. ▲ or ▼ to `Call Ringers` and press OK to select.
6. ▲ or ▼ to `Call Alert` and press OK to select. The current tone is indicated by a ✓.
7. ▲ or ▼ to the required tone and press OK to select. ✓ appears beside selected tone.

Activating or Deactivating Call Ringers for Private Calls

You can turn on or off the ringing tones for a received Private Call.

Procedure:

1. OK to access the menu.
2. ▲ or ▼ to `Utilities` and press OK to select.
3. ▲ or ▼ to `Radio Settings` and press OK to select.
4. ▲ or ▼ to `Tones/Alerts` and press OK to select.
5. ▲ or ▼ to `Call Ringers` and press OK to select.
6. ▲ or ▼ to `Private Call`.
7. Press OK to enable Private Call ringing tones. The display shows ✓ beside Enabled.
   OR
   Press OK to disable Private Call ringing tones. The ✓ disappears from beside Enabled.

Activating or Deactivating Call Ringers for Selective Call

You can select, or turn on or off ringing tones for a received Selective Call.

Procedure:

1. OK to access the menu.
2. ▲ or ▼ to `Utilities` and press OK to select.
3. ▲ or ▼ to `Radio Settings` and press OK to select.
4. ▲ or ▼ to `Tones/Alerts` and press OK to select.
5. ▲ or ▼ to `Call Ringers` and press OK to select.
6. ▲ or ▼ to `Selective Call` and press OK to select. The current tone is indicated by a ✓.
7. ▲ or ▼ to the required tone and press OK to select. ✓ appears beside selected tone.

Activating or Deactivating Call Ringers for Text Message

You can turn on or off the ringing tones for a received Text Message.

Procedure:

1. OK to access the menu.
2. ▲ or ▼ to `Utilities` and press OK to select.
3. ▲ or ▼ to `Radio Settings` and press OK to select.
4. ▲ or ▼ to `Tones/Alerts` and press OK to select.
5. ▲ or ▼ to `Call Ringers` and press OK to select.
6. ▲ or ▼ to `Messages` and press OK to select. The current tone is indicated by a ✓.
7. ▲ or ▼ to the required tone and press OK to select. ✓ appears beside selected tone.

Activating or Deactivating Call Ringers for Telemetry Status with Text

You can turn on or off the alert tones for a received Telemetry Status with Text.

Procedure:

1. OK to access the menu.
2. ▲ or ▼ to `Utilities` and press OK to select.
3. ▲ or ▼ to `Radio Settings` and press OK to select.
4. ▲ or ▼ to `Tones/Alerts` and press OK to select.
5. ▲ or ▼ to `Call Ringers` and press OK to select.
6. ▲ or ▼ to `Telemetry` and press OK to select. The current tone is indicated by a ✓.
7. ▲ or ▼ to the required tone and press OK to select. ✓ appears beside selected tone.

Assigning Ring Styles

You can program your radio to sound one of ten predefined ringing tones when receiving a Call Alert or a Text Message from a particular contact.

Procedure:

1. OK to access the menu.
2. ▲ or ▼ to `Contacts` and press OK to select.The entries are alphabetically sorted.
3. ▲ or ▼ to the required alias or ID and press OK to select.
4. ▲ or ▼ to `Edit` and press OK to select.
5. Press OK until display shows `Edit Ringtone` menu.
6. A ✓ indicates the current selected tone.
7. ▲ or ▼ to the required tone and press OK to select. ✓ appears beside selected tone.
8. The display shows a positive mini notice.

The radio sounds out each ring style as you navigate through the list.

Escalating Alarm Tone Volume

You can program your radio to continually alert you when a radio call remains unanswered. This is done by automatically increasing the alarm tone volume over time. This feature is known as Escalert.

Procedure:

1. OK to access the menu.
2. ▲ or ▼ to `Utilities` and press OK to select.
3. ▲ or ▼ to `Radio Settings` and press OK to select.
4. ▲ or ▼ to `Tones/Alerts` and press OK to select.
5. ▲ or ▼ to `Escalert`.
6. Press OK to enable Escalert. The display shows ✓ beside Enabled.
   OR
   Press OK to disable Escalert. The ✓ disappears from beside Enabled.

Call Log Features

Your radio keeps track of all recent outgoing, answered, and missed Private Calls. Use the call log feature to view and manage recent calls.

You can perform the following tasks in each of your call lists:

- Store alias or ID to Contacts
- Delete
- View Details

Viewing Recent Calls

The lists are `Missed`, `Answered`, and `Outgoing`.

Procedure:

1. OK to access the menu.
2. ▲ or ▼ to `Call Log` and press OK to select.
3. ▲ or ▼ to preferred list and press OK to select.
4. The display shows the most recent entry at the top of the list.
5. ▲ or ▼ to view the list.

*Press the **PTT** button to start a Private Call with the current selected alias or ID.*

Deleting a Call from a Call List

Procedure:

1. OK to access the menu.
2. ▲ or ▼ to `Call Log` and press OK to select.
3. ▲ or ▼ to the required list and press OK to select.
4. ▲ or ▼ to the required alias or ID and press OK to select.
5. ▲ or ▼ to `Delete` and press OK to select.
6. Press OK to select `Yes` to delete the entry. The display shows positive mini notice.
   OR
   ▲ or ▼ to `No` to return to the previous screen.

When you select a call list and it contains no entries, the display shows `List Empty`, and sounds a low tone if Keypad Tones are turned on (see ***Turning Keypad Tones On or Off*** *on page 92).*

Viewing Details from a Call List

Procedure:

1. OK to access the menu.
2. ▲ or ▼ to `Call Log` and press OK to select.
3. ▲ or ▼ to the required list and press OK to select.
4. ▲ or ▼ to the required alias or ID and press OK to select.
5. ▲ or ▼ to `View Details` and press OK to select. Display shows details.

Call Alert Operation

Call Alert paging enables you to alert a specific radio user to call you back when they are able to do so.

This feature is applicable for subscriber aliases or IDs only and is accessible through the menu via Contacts or manual dial.

Receiving and Responding to a Call Alert

When you receive a Call Alert page, you see the notification list listing a Call Alert with the alias or ID of the calling radio on the display.

Procedure:

1. You hear a repetitive tone. The yellow LED blinks.
2. Press the **PTT** button while the display still shows the Call Alert in the Notification List to respond with a Private Call.
   OR
   Press [OK] to exit the Notification List. The alert is moved to the Missed Call Log.

See **Notification List** *on page 75 for details about the Notification List.*

See **Call Log Features** *on page 44 for details about the Missed Call List.*

Making a Call Alert from the Contacts List

Procedure:

1. [OK] to access the menu.
2. [▲] or [▼] to `Contacts` and press [OK] to select.
3. [▲] or [▼] to the required subscriber alias or ID and press [OK] to select.
4. [▲] or [▼] to `Call Alert` and press [OK] to select.
5. The display shows `Call Alert` and the subscriber alias or ID, indicating that the Call Alert has been sent.
6. The green LED lights up when your radio is sending the Call Alert.
7. If the Call Alert acknowledgement is received, the display shows positive mini notice.
   OR
   If the Call Alert acknowledgement is not received, the display shows negative mini notice.

You can also send a Call Alert by manually dialing the subscriber ID (see ***Making a Call Alert by Manual Dial*** *on page 105).*

Making a Call Alert with the One Touch Access Button

Procedure:

1. Press the programmed **One Touch Access** button to make a Call Alert to the predefined alias or ID.
2. The display shows `Call Alert` and the subscriber alias or ID, indicating that the Call Alert has been sent.
3. The green LED lights up when your radio is sending the Call Alert.
4. If the Call Alert acknowledgement is received, the display shows positive mini notice.
   OR
   If the Call Alert acknowledgement is not received, the display shows negative mini notice.

Emergency Operation

An Emergency Alarm is used to indicate a critical situation. You are able to initiate an Emergency at any time on any screen display even when there is activity on the current channel.

Your dealer can set the duration of a button press for the programmed **Emergency** button, except for long press, which is similar with all other buttons:

- Short press – Between 0.05 seconds and 0.75 seconds
- Long press – Between 1.00 second and 3.75 seconds

The **Emergency** button is assigned with the Emergency On/ Off feature. Check with your dealer for the assigned operation of the **Emergency** button.

*If short press the **Emergency** button is assigned to turn on the Emergency mode, then long press the **Emergency** button is assigned to exit the Emergency mode.*

*If long press the **Emergency** button is assigned to turn on the Emergency mode, then short press the **Emergency** button is assigned to exit the Emergency mode.*

Your radio supports **three** Emergency Alarms:

- Emergency Alarm
- Emergency Alarm with Call
- Emergency Alarm with Voice to Follow

In addition, each alarm has the following types:

- **Regular** – Radio transmits an alarm signal and shows audio and/or visual indicators.
- **Silent** – Radio transmits an alarm signal without any audio or visual indicators. Radio receives calls without any sound through the radio's speaker, until you press the **PTT** button to initiate the call.
- **Silent with Voice** – Radio transmits an alarm signal without any audio or visual indicators, but allow incoming calls to sound through the radio's speaker.

Only **one** of the Emergency Alarms above can be assigned to the programmed **Emergency** button or the **Emergency** footswitch.

Receiving an Emergency Alarm

Procedure:

1. The emergency icon appears, a tone sounds, the red LED blinks, and the radio displays the Alarm List if there is more than one alarm listed. The emergency caller aliases are listed. ▲ or ▼ to the required alias and press OK to view more details. Press OK again to view your action options.
   OR
   The emergency icon appears, a tone sounds, the red LED blinks, and the radio displays the emergency caller alias Press OK to view more details. Press OK again to view your action options.
2. Press ↩ and select `Yes` to exit the Alarm List.
   To revisit the Alarm List, press OK to access the menu and select `Alarm List`.

Responding to an Emergency Alarm

Procedure:

When receiving an Emergency Alarm:

1. In the Alarm List, ▲ or ▼ to the required alias.
2. If the Channel Free Indication feature is enabled, you hear a short alert tone the moment the transmitting radio releases the **PTT** button, indicating the channel is free for you to respond.

3 Press **PTT** button to transmit non-emergency voice to the same group that the Emergency Alarm was targeted to. The green LED lights up. Your radio remains in the Emergency mode.

4 Wait for the Talk Permit Tone to finish (if enabled) and speak clearly into the microphone.
OR
Wait for the **PTT** Sidetone to finish (if enabled) and speak clearly into the microphone.

5 Release the **PTT** button to listen. When the emergency initiating radio responds, the green LED blinks. You see the Group Call icon, the group alias or ID, and transmitting radio alias or ID on your display.

6 Your radio displays the Alarm List.

Emergency voice can only be transmitted by the emergency initiating radio. All other radios (including the emergency receiving radio) transmit non-emergency voice.

Sending an Emergency Alarm

This feature allows you to send an Emergency Alarm, a non-voice signal, which triggers an alert indication on a group of radios.

Procedure:

1 Press the programmed **Emergency On** button or the **Emergency** footswitch.

2 The display shows `Tx Alarm` and the destination alias. The green LED lights up and the Emergency icon appears.
OR
The display shows `Tx Telegram` and the destination alias. The green LED lights up and the Emergency icon appears.

3 When an Emergency Alarm acknowledgment is received, the Emergency tone sounds and the green LED blinks. The display shows `Alarm Sent`.
OR
If your radio does not receive an Emergency Alarm acknowledgement, and after all retries have been exhausted, a tone sounds and the display shows `Alarm Failed`.

4 Radio exits the Emergency Alarm mode and returns to the Home screen.

If your radio is set to Silent, it does not display any audio or visual indicators during Emergency mode.

Sending an Emergency Alarm with Call

This feature allows you to send an Emergency Alarm to a group of radios. Upon acknowledgement by a radio within the group, the group of radios can communicate over a programmed Emergency channel.

Procedure:

1. Press the programmed **Emergency On** button or the **Emergency** footswitch.
2. The display shows `Tx Alarm` and the destination alias. The green LED lights up and the Emergency icon appears.
   OR
   The display shows `Tx Telegram` and the destination alias. The green LED lights up and the Emergency icon appears.
3. When an Emergency Alarm acknowledgment is received, the Emergency tone sounds and the green LED blinks. The display shows `Alarm Sent`.
4. Your radio enters the emergency call mode when the display shows `Emergency` and the destination group alias.
5. Press **PTT** button to make the call. The green LED lights up and the group icon appears on the display.
6. Wait for the Talk Permit Tone to finish (if enabled) and speak clearly into the microphone.
   OR
   Wait for the **PTT** Sidetone to finish (if enabled) and speak clearly into the microphone.
7. Release the **PTT** button to listen.
   When you receive a group call, the display shows the caller alias and group alias.
8. When the channel is free for you to respond, a short alert tone sounds (if the Channel Free Indication feature is enabled). Press the **PTT** button to respond.
   OR
   Once your call ends, press **Emergency Off** button to exit the Emergency mode.
9. The radio returns to the Home screen.

*If your radio is set to Silent, it does not display any audio or visual indicators during Emergency mode, or allow any received calls to sound through the radio's speaker, until you press the **PTT** button to initiate the call.*

*If your radio is set to Silent with Voice, it does not display any audio or visual indicators during Emergency mode, but allow incoming calls to sound through the radio's speaker. The indicators only appear once you press the **PTT** button to initiate, or respond to, the call.*

Sending an Emergency Alarm with Voice to Follow

This feature allows you to send an Emergency Alarm to a group of radios. Your radio's microphone is automatically activated, allowing you to communicate with the group of radios without pressing the **PTT** button.

This activated microphone state is also known as "hot mic".

NOTE: Your radio cannot detect a non-IMPRES microphone that is attached to the rear accessory connector.

When no microphone is detected at the specified programmed connector, your radio checks the alternative connector. Here, your radio gives priority to the detected microphone. See the table for examples.

Type of microphone connected to...		Programmed Connector*	Radio uses...
Front Connector	**Rear Connector**		
Non-IMPPRES	Any microphone	Rear	Rear microphone
Any microphone	Non-IMPRES	Front	Front microphone
IMPRES	Non-IMPRES	Rear	Front microphone
Non-IMPRES	IMPRES	Front	Rear microphone
*Check with your dealer or system administrator for more information.			

If your radio has Emergency Cycle Mode enabled, repetitions of hot mic and receiving period are made for a programmed duration.

NOTE: During Emergency Cycle Mode, received calls sound through the radio's speaker.

If you press the **PTT** button during the programmed receiving period, you will hear a prohibit tone, indicating that you should release the **PTT** button. The radio ignores the **PTT** press and remains in Emergency mode.

NOTE: If you press the **PTT** button during hot mic, and continue to press it after the hot mic duration expires, the radio continues to transmit until you release the **PTT** button.

Procedure:

1. Press the programmed **Emergency On** button or the **Emergency** footswitch.
2. The display shows `Tx Alarm` and the destination alias. The green LED lights up and the Emergency icon appears.
   OR
   The display shows `Tx Telegram` and the destination alias. The green LED lights up and the Emergency icon appears.
3. Once the display shows `Alarm Sent`, speak clearly into the microphone. When hot mic has been enabled, the radio automatically transmits without a **PTT** press until the hot mic duration expires.
   While transmitting, the green LED lights up and the Emergency icon appears.

4 The radio automatically stops transmitting when:
Once the cycling duration between hot mic and receiving calls expires, if Emergency Cycle Mode is enabled.
OR
Once the hot mic duration expires, if Emergency Cycle Mode is disabled.

5 To transmit again, press the **PTT** button.
OR
Press the programmed **Emergency Off** button to exit the Emergency mode.

6 The radio returns to the Home screen.

*If your radio is set to Silent, it does not display any audio or visual indicators during Emergency mode, or allow any received calls to sound through the radio's speaker, until the programmed hot mic transmission period is over, and you press the **PTT** button.*

*If your radio is set to Silent with Voice, it does not display any audio or visual indicators during Emergency mode when you are making the call with hot mic, but allow sound through the radio's speaker when the target radio responds after the programmed hot mic transmission period is over. The indicators only appear when you press the **PTT** button.*

NOTE: If the Emergency Alarm request fails, the radio does not retry to send the request, and enters the hot mic state directly.

Reinitiating an Emergency Mode

NOTE: This feature is only applicable to the radio sending the Emergency Alarm.

There are two instances where this can happen:

- You change the channel while the radio is in Emergency mode. This exits the Emergency mode. If Emergency Alarm is enabled on this new channel, the radio reinitiates Emergency.
- You press the programmed **Emergency On** button during an Emergency initiation/transmission state. This causes the radio to exit this state, and to reinitiate Emergency.

Exiting Emergency Mode

NOTE: This feature is only applicable to the radio sending the Emergency Alarm.

Your radio exits Emergency mode when **one** of the following occurs:

- Emergency Alarm acknowledgement is received (for **Emergency Alarm** only), **OR**
- An Emergency Exit Telegram is received, **OR**
- All retries to send the alarm have been exhausted, **OR**
- The **Emergency Off** button is pressed, **OR**
- Turn the radio off and then power it on again if your radio has been programmed to remain on the Emergency Revert channel even after acknowledgement is received.

NOTE: If your radio is powered off, it exits the Emergency mode. The radio does not reinitiate the Emergency mode automatically when it is turned on again.

If you change channels when your radio is in Emergency mode to a channel that has no emergency system configured, `No Emergency` is shown on your display.

Text Messaging Features

Your radio is able to receive data, for example a text message, from another radio or an e-mail application.

Sending a Quick Text Message

Your radio supports a maximum of 50 Quick Text messages as programmed by your dealer.

NOTE: While Quick Text messages are programmed, you can edit each message before sending it. Only available with a keypad microphone (see ***Editing a Quick Reply Message*** on page 108).

Procedure:
Press the programmed **Text Message** button and proceed to Step 3.
OR
Follow the procedure below.

1. OK to access the menu.
2. ▲ or ▼ to `Messages` and press OK to select.
3. ▲ or ▼ to `Quick Text` and press OK to select.
4. ▲ or ▼ to the required Quick Text and press OK to select.
5. ▲ or ▼ to the required alias or ID and press OK to select.

6 The display shows transitional mini notice, confirming your message is being sent.

7 If the message is sent, a tone sounds and the display shows positive mini notice.
OR
If the message is not sent, a low tone sounds and the display shows negative mini notice.

If the text message fails to send, the radio returns you to the Resend option screen (see **Managing Fail-to-Send Text Messages** *on page 55).*

Sending a Quick Text Message with the One Touch Access Button

1 Press the programmed **One Touch Access** button to send a predefined Quick Text message to a predefined alias or ID.

2 The display shows transitional mini notice, confirming your message is being sent.

3 If the message is sent, a tone sounds and the display shows positive mini notice.
OR
If the message is not sent, a low tone sounds and the display shows negative mini notice.

If the text message fails to send, the radio returns you to the Resend option screen (see **Managing Fail-to-Send Text Messages** *on page 55).*

Managing Text Messages in the Drafts Folder

The Drafts folder stores a maximum of ten (10) last saved messages. When the folder is full, the next saved text message automatically replaces the oldest text message in the folder. See ***Accessing the Drafts Folder*** on page 108 for more information.

NOTE: You can edit a saved text message before sending it. Only available with a keypad microphone (see ***Editing and Sending a Saved Text Message*** on page 109).

Long press ⌂ at any time to return to the Home screen.

Viewing a Saved Text Message

Procedure:
Press the programmed **Text Message** button and proceed to Step 3.
OR
Follow the procedure below.

1 OK to access the menu.

2 ▲ or ▼ to Messages and press OK to select.

3 ▲ or ▼ to Drafts and press OK to select.

4 ▲ or ▼ to the required message and press OK to select.

Deleting a Saved Text Message from Drafts

Procedure:
Press the programmed **Text Message** button and proceed to Step 3.
OR
Follow the procedure below.

1 OK to access the menu.

2 ▲ or ▼ to Messages and press OK to select.

3 ▲ or ▼ to Drafts and press OK to select.

4 ▲ or ▼ to the required message and press OK to select.

5 Press OK again while viewing the message.

6 ▲ or ▼ to Delete and press OK to delete the text message.

Managing Fail-to-Send Text Messages

You can select one of the following options while at the Resend option screen:

- Resend
- Forward
- Edit (Only available with a keypad microphone – see ***Editing a Text Message*** on page 110 for more information)

NOTE: If the channel type (i.e. conventional digital or Capacity Plus or Linked Capacity Plus) is not a match, you can only edit and forward a Fail-to-Send message.

Resending a Text Message

Procedure:

1 Press OK to resend the same message to the same subscriber/group alias or ID.

2 If the message is sent successfully, a tone sounds and the display shows positive mini notice.
OR
If the message cannot be sent, the display shows negative mini notice.

Forwarding a Text Message

Select Forward to send the message to another subscriber/ group alias or ID.

Procedure:

1. ▲ or ▼ to Forward and press OK to select.
2. ▲ or ▼ to the required alias or ID and press OK to select.
3. The display shows transitional mini notice, confirming your message is being sent.
4. If the message is sent, a tone sounds and the display shows positive mini notice.
   OR
   If the message is not sent, a low tone sounds and the display shows negative mini notice.

*You can also manually select a target radio address (see **Forwarding a Text Message by Manual Dial** on page 109).*

Managing Sent Text Messages

Once a message is sent to another radio, it is saved in Sent Items. The most recent sent text message is always added to the top of the Sent Items list.

The Sent Items folder is capable of storing a maximum of thirty (30) last sent messages. When the folder is full, the next sent text message automatically replaces the oldest text message in the folder.

NOTE: Long press ⮌ at any time to return to the Home screen.

Viewing a Sent Text Message

Procedure:

Press the programmed **Text Message** button and proceed to Step 3.

OR

Follow the procedure below.

1. OK to access the menu.
2. ▲ or ▼ to Messages and press OK to select.
3. ▲ or ▼ to Sent Items and press OK to select.
4. ▲ or ▼ to the required message and press OK to select.
   A subject line may be shown if the message is from an e-mail application.

*The icon beside each message indicates the status of the message (see **Sent Item Icons** on page 14).*

Sending a Sent Text Message

You can select one of the following options while viewing a sent text message:

- Resend
- Forward
- Edit
- Delete

NOTE: If the channel type (i.e. conventional digital or Capacity Plus or Linked Capacity Plus) is not a match, you can only edit, forward, or delete a Sent message.

Procedure:

1. Press OK again while viewing the message.
2. ▲ or ▼ to Resend and press OK to select.
3. The display shows transitional mini notice, confirming that the same message is being sent to the same target radio.
4. If the message is sent, a tone sounds and the display shows positive mini notice.
   OR
   If the message is not sent, a low tone sounds and the display shows negative mini notice.

If the text message fails to send, the radio returns you to the Resend option screen. Press OK to resend the message to the same subscriber/group alias or ID.

NOTE: Changing the volume, and pressing any button, except for OK, ▲, or ▼, returns you to the message.

The radio exits the Resend option screen if you press the **PTT** button to initiate a Private or Group Call, or to respond to a Group Call. It also exits the screen when the radio receives a text or telemetry message, an emergency call or alarm, or a call alert.

The display returns to the Resend option screen if you press the **PTT** button to respond to a Private Call (except if the radio is displaying the Missed Call screen), and at the end of an All Call.

Press ▲ or ▼ to access the Forward, Edit, or Delete option screen:

- *Select Forward to send the selected text message to another target radio (see **Forwarding a Text Message** on page 56). You can also manually select a target radio address using a keypad microphone (see **Forwarding a Text Message by Manual Dial** on page 109).*
- *Select Edit to edit the selected text message before sending it (see **Editing a Text Message** on page 110). Only available with a keypad microphone.*
- *Select Delete to delete the text message.*

NOTE: If you exit the message sending screen while the message is being sent, the radio updates the status of the message in the Sent Items folder without providing any indication in the display or via sound.

If the radio changes mode or powers down before the status of the message in Sent Items is updated, the radio cannot complete any In-Progress messages and automatically marks it with a Send Failed icon.

The radio supports a maximum of five (5) In-Progress messages at one time. During this period, the radio cannot send any new message and automatically marks it with a Send Failed icon.

Deleting All Sent Text Messages from Sent Items

Procedure:

Press the programmed **Text Message** button and proceed to Step 3.

OR

Follow the procedure below.

1. OK to access the menu.
2. ▲ or ▼ to `Messages` and press OK to select.
3. ▲ or ▼ to `Sent Items` and press OK to select.
4. ▲ or ▼ to `Delete All` and press OK to select.
5. ▲ or ▼ to `Yes` and press OK to select. The display shows positive mini notice

   OR

   ▲ or ▼ to `No` and press OK to return to the previous screen.

When you select Sent Items and it contains no text messages, the display shows `List Empty`, and sounds a low tone if Keypad Tones are turned on (see ***Turning Keypad Tones On or Off*** *on page 92).*

Receiving a Text Message

When your radio receives a message, the display shows the Notification List with the alias or ID of the sender and the message icon.

You can select one of the following options when receiving a text message:

- Read
- Read Later
- Delete

NOTE: The radio exits the Text Message alert screen and sets up a Private or Group Call to the sender of the message if the **PTT** button is pressed when the radio is displaying the alert screen.

Reading a Text Message

Procedure:

1. ▲ or ▼ to Read and press OK to select.
2. Selected message in the Inbox opens.
   A subject line may be shown if the message is from an e-mail application.
3. Press ⌂ to return to the Inbox.
   OR
   Press OK to reply, forward, or delete the text message.

Press ▲ or ▼ to access the Read Later or Delete option screen:

- *Select Read Later to return to the screen you were on prior to receiving the text message.*
- *Select Delete to delete the text message.*

Managing Received Text Messages

Use the Inbox to manage your text messages. The Inbox is capable of storing a maximum of 30 messages.

Your radio supports the following options for text messages:

- Reply (via Quick Text)
- Forward
- Delete
- Delete All

NOTE: If the channel type (i.e. conventional digital or Capacity Plus or Linked Capacity Plus) is not a match, you can only forward, delete, or delete all Received messages.

Text messages in the Inbox are sorted according to the most recently received.

NOTE: Long press ⌂ at any time to return to the Home screen.

Viewing a Text Message from the Inbox

Procedure:

1. OK to access the menu.
2. ▲ or ▼ to `Messages` and press OK to select.
3. ▲ or ▼ to `Inbox` and press OK to select.
4. ▲ or ▼ to view the messages.
   A subject line may be shown if the message is from an e-mail application.
5. Press OK to select the current message, and press OK again to reply, forward, or delete that message.
   OR
   Long press ⌂ to return to the Home screen.

Viewing a Telemetry Status Text Message from the Inbox

Procedure:

1. OK to access the menu.
2. ▲ or ▼ to `Messages` and press OK to select.
3. ▲ or ▼ to `Inbox` and press OK to select.
4. ▲ or ▼ to the required message and press OK to select.
5. The display shows `Telemetry: <Status Text Message>`.
6. Long press ⌂ to return to the Home screen.

You cannot reply to a Telemetry Status text message.

Replying to a Text Message with Quick Text

Procedure:

Press the programmed **Text Message** button and proceed to Step 3.

OR

Follow the procedure below.

1. OK to access the menu.
2. ▲ or ▼ to `Messages` and press OK to select.
3. ▲ or ▼ to `Inbox` and press OK to select.
4. ▲ or ▼ to the required message and press OK to select.
   A subject line may be shown if the message is from an e-mail application.
5. Press OK once more to access the sub-menu.
6. ▲ or ▼ to `Reply` and press OK to select.
7. ▲ or ▼ to `Quick Reply` and press OK to select.
8. ▲ or ▼ to the required message and press OK to select.
9. The display shows transitional mini notice, confirming your message is being sent.

10 If the message is sent successfully, a tone sounds and the display shows positive mini notice.
OR
If the message cannot be sent, the display shows negative mini notice.

If the text message fails to send, the radio returns you to the `Resend` *option screen (see* **Managing Fail-to-Send Text Messages** *on page 55).*

NOTE: If you are using a keypad microphone, you can also write and send a new message (see ***Writing and Sending a Text Message*** on page 106) or modify a Quick Text message before sending it (see ***Editing a Quick Reply Message*** on page 108).

Deleting a Text Message from the Inbox

Procedure:
Press the programmed **Text Message** button and proceed to Step 3.
OR
Follow the procedure below.

1. OK to access the menu.
2. ▲ or ▼ to `Messages` and press OK to select.
3. ▲ or ▼ to `Inbox` and press OK to select.
4. ▲ or ▼ to the required message and press OK to select. A subject line may be shown if the message is from an e-mail application.
5. Press OK once more to access the sub-menu.
6. ▲ or ▼ to `Delete` and press OK to select.
7. ▲ or ▼ to `Yes` and press OK to select.
8. The display shows positive mini notice.
9. The screen returns to the Inbox.

Deleting All Text Messages from the Inbox

Procedure:
Press the programmed **Text Message** button and proceed to Step 3.
OR
Follow the procedure below.

1. OK to access the menu.
2. ▲ or ▼ to `Messages` and press OK to select.
3. ▲ or ▼ to `Inbox` and press OK to select.
4. ▲ or ▼ to `Delete All` and press OK to select.
5. ▲ or ▼ to `Yes` and press OK to select.
6. The display shows positive mini notice.

*When you select the Inbox and it contains no text messages, the display shows `List Empty`, and sounds a low tone if Keypad Tones are turned on (see **Turning Keypad Tones On or Off** on page 92).*

NOTE: Additional text messaging features are available with a keypad-enabled microphone. Refer to ***Text Messaging*** on page 106 for more details.

Analog Message Encode

Your radio is able to send preprogrammed messages from the Message list to a radio alias or to the dispatcher.

Sending MDC Message Encode to Dispatcher

Procedure:

1. OK to access the menu.
2. ▲ or ▼ to `Message` and press OK to select.
3. ▲ or ▼ to `Quick Text` and press OK to select.
4. ▲ or ▼ to the required message. Press OK to send.
5. The display shows transitional mini notice, confirming your message is being sent.
6. If the message is sent, a tone sounds and the display shows positive mini notice.
   OR
   If the message is not sent, a low tone sounds and the display shows negative mini notice.

Sending 5-Tone Message Encode to Contact

Procedure:

1. OK to access the menu.
2. ▲ or ▼ to `Message` and press OK to select.
3. ▲ or ▼ to `Quick Text` and press OK to select.
4. ▲ or ▼ to the required message. Press OK to select.
5. ▲ or ▼ to the required contact. Press OK to select.
6. The display shows transitional mini notice, confirming your message is being sent.
7. If the message is sent, a tone sounds and the display shows positive mini notice.
   OR
   If the message is not sent, a low tone sounds and the display shows negative mini notice.

Analog Status Update

Your radio is able to send preprogrammed messages from the Status List indicating your current activity to a radio contact (for 5-Tone systems) or to the dispatcher (for MDC systems).

The last acknowledged message is kept at the top of the Status List. The other messages are arranged in alphanumeric order.

Sending Status Update to Predefined Contact

Procedure:

1. OK to access the menu.
2. ▲ or ▼ to `Status` and press OK to select.
3. ▲ or ▼ to the required status. Press OK to select.
4. ▲ or ▼ to `Set as Default`. Press OK to send the status update.
5. The display shows transitional mini notice, confirming your status update is being sent.
6. If the status update is acknowledged, a tone sounds and the display shows positive mini notice. A ✓ appears beside the acknowledged status.
   OR
   If the status update is not acknowledged, a low tone sounds and the display shows negative mini notice. A ✓ remains beside the previous status.

For 5-Tone systems, see **Setting Default Contact** *on page 40 for details on setting the default contact.*

For 5-Tone systems, a ***PTT*** *button press while in the status list sends the selected status update and returns to the Home screen to initiate a voice call.*

Viewing 5-Tone Status Details

Procedure:

1. OK to access the menu.
2. ▲ or ▼ to `Status` and press OK to select.
3. ▲ or ▼ to the required status. Press OK to select.
4. ▲ or ▼ to `View Details`. Press OK to select.
5. The display shows details of the selected status.

NOTE: If you are using a keypad microphone, you can modify the status details before sending it (see ***Editing a Quick Reply Message*** on page 108).

Privacy

If enabled, this feature helps to prevent eavesdropping by unauthorized users on a channel by the use of a software-based scrambling solution. The signaling and user identification portions of a transmission are not scrambled.

Your radio must have privacy enabled on the channel to send a privacy-enabled transmission, although this is not a necessary requirement for receiving a transmission. While on a privacy-enabled channel, the radio is still able to receive clear (unscrambled) transmissions.

Your radio supports two types of privacy:

- Basic Privacy
- Enhanced Privacy.

Only **ONE** of the privacy types above can be assigned to the radio.

To unscramble a privacy-enabled call or data transmission, your radio must be programmed to have the same Privacy Key (for Basic Privacy), OR the same Key Value and Key ID (for Enhanced Privacy) as the transmitting radio.

If your radio receives a scrambled call that is of a different Privacy Key, OR a different Key Value and Key ID, you will either hear a garbled transmission (Basic Privacy) or nothing at all (Enhanced Privacy).

The green LED lights up while the radio is transmitting and double blinks when the radio is receiving an ongoing privacy-enabled transmission.

NOTE: Some radio models may not offer this Privacy feature. Check with your dealer or system administrator for more information.

Procedure:
Press the programmed **Privacy** button to toggle privacy on or off.
OR
Follow the procedure below.

1. OK to access the menu.
2. ▲ or ▼ to `Utilities` and press OK to select.
3. ▲ or ▼ to `Radio Settings` and press OK to select.
4. ▲ or ▼ to `Privacy`.
5. Press OK to enable Privacy. The display shows ✓ beside Enabled.
   OR
   Press OK to disable Privacy. The ✓ disappears from beside Enabled.

If the radio has a privacy type assigned, the secure or unsecure icon appears on the status bar, except when the radio is sending or receiving an Emergency call or alarm.

Multi-Site Controls

These features are applicable when your current radio channel is part of an IP Site Connect or Linked Capacity Plus configuration.

See **IP Site Connect** on page 8 and **Linked Capacity Plus** on page 9 for more details about these configurations.

Starting an Automatic Site Search

NOTE: The radio **only** scans for a new site if the current signal is weak or when the radio is unable to detect any signal from the current site. If the RSSI value is strong, the radio remains on the current site.

Procedure:
Press the programmed **Site Lock On/Off** button.

1. A tone sounds and the display shows `Site Unlocked`.
2. The yellow LED blinks rapidly when the radio is actively searching for a new site, and turns off once the radio locks on to a site.
3. The display shows the channel alias and the site roaming icon appears.

OR

Procedure:
Use the menu.

1 OK to access the menu.

2 ▲ or ▼ to `Utilities` and press OK to select.

3 ▲ or ▼ to `Radio Settings` and press OK to select.

4 ▲ or ▼ to `Site Roaming` and press OK to select.

5 ▲ or ▼ to `Unlock Site` and press OK to select. A tone sounds and the display shows `Site Unlocked`.

6 The radio returns to the Home screen. The display shows the channel alias and the site roaming icon appears.

7 The yellow LED blinks rapidly when the radio is actively searching for a new site, and turns off once the radio locks on to a site.

*The radio also performs an automatic site search (site is unlocked) during a **PTT** button press or data transmission if the current channel, a multi-site channel with an attached roam list, is out of range.*

Stopping an Automatic Site Search

When the radio is actively searching for a new site:

Procedure:
Press the programmed **Site Lock On/Off** button.

1 A tone sounds and the display shows `Site Locked`.

2 The LED turns off and the display shows the channel alias.

OR

Procedure:
Use the menu.

1 OK to access the menu.

2 ▲ or ▼ to `Utilities` and press OK to select.

3 ▲ or ▼ to `Radio Settings` and press OK to select.

4 ▲ or ▼ to `Site Roaming` and press OK to select.

5 ▲ or ▼ to `Lock Site State`.

6 Press OK to lock site. The display shows ✓ beside Enabled.
OR
Press OK to unlock site. The ✓ disappears from beside Enabled.

7 The LED turns off and the radio returns to the Home screen. The display shows the channel alias.

Starting a Manual Site Search

Procedure:
Press the programmed **Manual Site Roam** button and proceed to Step 6.
OR
Follow the procedure below.

1. OK to access the menu.
2. ▲ or ▼ to `Utilities` and press OK to select.
3. ▲ or ▼ to `Radio Settings` and press OK to select.
4. ▲ or ▼ to `Site Roaming` and press OK to select.
5. ▲ or ▼ to `Active Search` and press OK to select.
6. A tone sounds and the display shows `Finding Site`. The green LED blinks.
7. If a new site is found, a tone sounds and the LED turns off. The display shows `Site <Alias> Found`.
   OR
   If there is no available site within range, a tone sounds and the LED turns off. The display shows `Out of Range`.
   OR
   If a new site is within range, but the radio is unable to connect to it, a tone sounds and the LED turns off. The display shows `Channel Busy`.
8. The radio returns to the Home screen.

Security

You can enable or disable any radio in the system. For example, you might want to disable a stolen radio, to prevent the thief from using it, and enable that radio, when it is recovered.

NOTE: Performing Radio Disable and Enable is limited to radios with these functions enabled.

Radio Disable

Procedure:
Use the programmed **Radio Disable** button.

1. Press the programmed **Radio Disable** button.
2. ▲ or ▼ to the required subscriber alias or ID and press OK to select.
3. The display shows transitional mini notice, indicating the request is in progress. The green LED blinks.
4. Wait for acknowledgment.
5. If successful, a positive indicator tone sounds and the display shows positive mini notice.
   OR
   If unsuccessful, a negative indicator tone sounds and the display shows negative mini notice.

OR

Procedure:
Use the menu.

1 OK to access the menu.

2 ▲ or ▼ to `Contacts` and press OK to select. The entries are alphabetically sorted.

3 ▲ or ▼ to the required subscriber alias or ID and press OK to select.

4 ▲ or ▼ to `Radio Disable` and press OK to select.

5 The display shows transitional mini notice, indicating the request is in progress. The green LED blinks.

6 Wait for acknowledgment.

7 If successful, a positive indicator tone sounds and the display shows positive mini notice.
OR
If unsuccessful, a negative indicator tone sounds and the display shows negative mini notice.

Do not press ↩ during the Radio Disable operation as you will not get an acknowledgement message.

*You can also access this feature using manual dial (see **Radio Disable via Manual Dial** on page 111).*

Radio Enable

Procedure:
Use the programmed **Radio Enable** button.

1 Press the programmed **Radio Enable** button.

2 ▲ or ▼ to the required subscriber alias or ID and press OK to select.

3 The display shows `Radio Enable` and the subscriber alias or ID. The green LED lights up.

4 Wait for acknowledgment.

5 If successful, the radio sounds a positive indicator tone and the display shows positive mini notice.
OR
If unsuccessful, the radio sounds a negative indicator tone and the display shows negative mini notice.

OR

Procedure:
Use the menu.

1 OK to access the menu.

2 ▲ or ▼ to `Contacts` and press OK to select. The entries are alphabetically sorted.

3 ▲ or ▼ to the required subscriber alias or ID and press OK to select.

4 ▲ or ▼ to `Radio Enable` and press OK to select. The green LED blinks.

5 The display shows `Radio Enable` and the subscriber alias or ID. The green LED lights up.

6 Wait for acknowledgment.

7 If successful, a tone sounds and the display shows `Radio Enable Successful`.
OR
If not successful, a tone sounds and the display shows `Radio Enable Failed`.

Do not press ↩ during the Radio Enable operation as you will not get an acknowledgement message.

*You can also access this feature using manual dial (see **Radio Enable via Manual Dial** on page 111).*

Lone Worker

This feature prompts an emergency to be raised if there is no user activity, such as any radio button press or activation of the channel selector, for a predefined time.

Following no user activity for a programmed duration, the radio pre-warns the user via an audio indicator once the inactivity timer expires.

If there is still no acknowledgment by the user before the predefined reminder timer expires, the radio initiates an Emergency Alarm.

Only **one** of the following Emergency Alarms is assigned to this feature:

- Emergency Alarm
- Emergency Alarm with Call
- Emergency Alarm with Voice to Follow

The radio remains in the emergency state allowing voice messages to proceed until action is taken. See **Emergency Operation** on page 47 on ways to exit Emergency.

NOTE: This feature is limited to radios with this function enabled. Check with your dealer or system administrator for more information.

Third Party Peripherals Connection Modes

You can select one of the third party peripherals connection modes:

- Motorola
- PC and Audio
- Data Accessory
- Telemetry
- Generic

Procedure:

1. OK to access the menu.
2. ▲ or ▼ to `Utilities` and press OK to select.
3. ▲ or ▼ to `Radio Settings` and press OK to select.
4. ▲ or ▼ to `Cable Type` and press OK to select.
5. ▲ or ▼ to the required connection mode and press OK to select.
6. The display shows the selected connection mode.
7. The screen automatically returns to the previous menu.

NOTE: You cannot change the connection mode while the cable of the third party peripheral is still attached to your radio.

Bluetooth

This feature allows you to use your radio with a Bluetooth-enabled device (accessory) via a Bluetooth connection. Your radio supports both Motorola and COTS (Commercially available Off-The-Shelf) Bluetooth-enabled devices.

Bluetooth operates within a range of 10 meters line of sight. This is an unobstructed path between your radio and your Bluetooth-enabled device.

It is not recommended that you leave your radio behind and expect your Bluetooth-enabled device to work with a high degree of reliability when they are separated.

At the fringe areas of reception, both voice and tone quality will start to sound "garbled" or "broken". To correct this problem, simply position your radio and Bluetooth-enabled device closer to each other (within the 10-meter defined range) to re-establish clear audio reception. Your radio's Bluetooth function has a maximum power of 2.5 mW (4 dBm) at the 10-meter range.

Your radio can support up to 3 simultaneous Bluetooth connections with Bluetooth-enabled devices of unique types. For example, a headset, a scanner, and a PTT-Only Device (POD). Multiple connections with Bluetooth-enabled devices of the same type are not supported.

Refer to your respective Bluetooth-enabled device's user manual for more details on your Bluetooth-enabled device's full capabilities.

Turning Bluetooth On or Off

Procedure:

1. OK to access the menu.
2. ▲ or ▼ to `Bluetooth` and press OK to select.
3. ▲ or ▼ to `My Status` and press OK to select.
4. The display shows `On` and `Off`. ▲ or ▼ to `On` and press OK to enable Bluetooth. ✓ appears beside `On`. The Bluetooth icon appears on the status bar.
   OR
   The display shows `On` and `Off`. ▲ or ▼ to `Off` and press OK to disable Bluetooth. ✓ appears beside `Off`.

Finding and Connecting to a Bluetooth Device

Procedure:

1. Turn on your Bluetooth-enabled device and place it in pairing mode. Refer to respective Bluetooth-enabled device's user manual.
2. On your radio, press OK to access the menu.
3. ▲ or ▼ to `Bluetooth` and press OK to select.
4. ▲ or ▼ to `Devices` and press OK to select.
5. ▲ or ▼ to the required device and press OK to select.
   OR

or to Find Devices to locate available devices.
or to the required device and press OK to select.

6 or to Connect and press OK to select. Display shows Connecting to <device>.
Your Bluetooth-enabled device may require additional steps to complete the pairing. Refer to respective Bluetooth-enabled device's user manual.

7 If successful, the radio display shows <Device> Connected. A tone sounds and ✓ appears beside the connected device. The Bluetooth Connected icon appears on the status bar.
OR
If unsuccessful, the radio display shows Connecting Failed.

Do not turn off your Bluetooth-enabled device or press during the finding and connecting operation as this cancels the operation.

NOTE: If pin code is required, use the same entry method as Step 2 in **Accessing the Radio from Password** on page 112.

Finding and Connecting From a Bluetooth Device (Discoverable Mode)

Procedure:

1 Turn Bluetooth on. See ***Turning Bluetooth On or Off*** on page 71.

1 OK to access the menu.

2 or to Bluetooth and press OK to select.

3 or to Find Me and press OK to select.
Your radio can now be found by other Bluetooth-enabled devices for a programmed duration. This is called Discoverable Mode.

4 Turn on your Bluetooth-enabled device and pair it with your radio. Refer to respective Bluetooth-enabled device's user manual.

5 When your Bluetooth-enabled device attempts to pair with your radio, your radio display shows the device name, Accept and Reject.
To accept the pairing:
or to Accept and press OK to select.
The display shows Bluetooth Pairing. If successful, a tone sounds and display shows Pairing Completed.
To reject the pairing:
or to Reject and press OK to select.

Do not turn off your Bluetooth or your radio during the finding and connecting operation as this may cancel the operation.

Disconnecting from a Bluetooth Device

Procedure:

1. On your radio, press OK to access the menu.
2. ▲ or ▼ to `Bluetooth` and press OK to select.
3. ▲ or ▼ to `Devices` and press OK to select.
4. ▲ or ▼ to the required device and press OK to select.
5. ▲ or ▼ to `Disconnect` and press OK to select. Display shows `Disconnecting from <device>`.
   Your Bluetooth-enabled device may require additional steps to disconnect. Refer to respective Bluetooth-enabled device's user manual.
6. The radio display shows `<Device> Disonnected`. A positive indicator tone sounds and ✓ disappears beside the connected device. The Bluetooth Connected icon disappears on the status bar.

Switching Audio Route

You can toggle audio routing between internal radio speaker and external Bluetooth-enabled accessory.

Procedure:

1. Press the programmed **Bluetooth Audio Switch** button .
2. A tone sounds and display shows `Route Audio to Radio`.
   OR
   A tone sounds and display shows `Route Audio to Bluetooth`.

Viewing Device Details

Procedure:

1. OK to access the menu.
2. ▲ or ▼ to `Bluetooth` and press OK to select.
3. ▲ or ▼ to `Devices` and press OK to select.
4. ▲ or ▼ to the required device and press OK to select.
5. ▲ or ▼ to `View Details` and press OK to select.

Deleting Device Name

You can remove a disconnected device from the list of Bluetooth-enabled devices.

Procedure:

1. OK to access the menu.
2. ▲ or ▼ to `Bluetooth` and press OK to select.
3. ▲ or ▼ to `Devices` and press OK to select.
4. ▲ or ▼ to the required device and press OK to select.
5. ▲ or ▼ to `Delete` and press OK to select.
6. The display shows `Device Deleted`.

BT Mic Gain

Allows control of the connected Bluetooth-enabled device's microphone gain value.

Procedure:

1. OK to access the menu.
2. ▲ or ▼ to `Bluetooth` and press OK to select.
3. ▲ or ▼ to `BT Mic Gain` and press OK to select.
4. ▲ or ▼ to the required BT Mic Gain type and the current values.
   To edit values, press OK to select.
5. ▲ to increase or ▼ to decrease values and press OK.

Notification List

Your radio has a Notification List that collects all your “unread” events on the channel, such as unread text messages, telegrams, telemetry messages, missed calls, and call alerts.

The Notification icon appears on the status bar when the Notification List has one or more events.

The list supports a maximum of forty (40) unread events. When it is full, the next event automatically replaces the oldest event.

After the events are read, they are removed from the Notification List.

NOTE: Your radio suspends Scan when the Notification List is displayed. Scanning resumes when your radio exits the Notification List. Press to exit the Notification List or wait for the menu timer to expire.

Accessing the Notification List

Procedure:

Press the programmed **Notifications** button.
OR
Follow the procedure below.

1. OK to access the menu.
2. or to `Notification` and press OK to select.
3. or to the required event and press OK to select.

Long press to return to the Home screen.

Auto-Range Transponder System (ARTS)

ARTS is an analog-only feature designed to inform you when your radio is out-of-range of other ARTS-equipped radios.

ARTS-equipped radios transmit or receive signals periodically to confirm that they are within range of each other. Your dealer can program your radio to transmit or receive the ARTS signal.

Your radio provides indications of states as follows:

- **First-Time Alert** – A tone sounds and the display shows `In Range` after the channel alias.
- **ARTS-in-Range Alert** – A tone sounds, if programmed, and the display shows `In Range` after the channel alias.

ARTS-Out-of-Range Alert – A tone sounds, the LED rapidly blinks red, and the display alternates between `Out of Range` and the home screen.

Over-the-Air Programming (OTAP)

Your radio can be updated by your dealer remotely, via OTAP, without needing to be physically connected. Additionally, some settings can also be configured via OTAP.

While undergoing OTAP, the LED blinks green.

NOTE: When the radio is receiving high volume data, the High Volume Data icon appears and channel is busy. A PTT button press at this time may cause a negative tone to sound.

Once the programming is complete, depending on your radio's configuration:

- A tone sounds, the display shows `Updating Restarting`, and your radio restarts (powers off and on again).
- Select between `Restart Now` or `Postpone`. Selecting `Postpone` allows your radio to return to the previous display, with an OTAP Timer icon visible, for a period of time before the automatic restart occurs.

Upon power up after the automatic restart occurs, the display shows `Sw Update Completed` if the OTAP update is successful or `Sw Update Failed` if the OTAP update is unsuccessful.

See **Software Update** *on page 88 for your updated software version.*

Utilities

Turning the Radio Tones/Alerts On or Off

You can enable and disable all radio tones and alerts (except for the incoming Emergency alert tone) if needed.

Procedure:
Press the programmed **All Tones/Alerts** button to toggle all tones on or off.
OR
Follow the procedure below.

1. OK to access the menu.
2. ▲ or ▼ to `Utilities` and press OK to select.
3. ▲ or ▼ to `Radio Settings` and press OK to select.
4. ▲ or ▼ to `Tones/Alerts` and press OK to select.
5. ▲ or ▼ to `All Tones` and press OK to select.
6. Press OK to enable all tones. The display shows ✓ beside Enabled.
   OR
   Press OK to disable all tones. The ✓ disappears from beside Enabled.

Setting the Tone Alert Volume Offset Level

You can adjust the Tone Alert Volume Offset level if needed. This feature adjusts the volume of the tones/alerts, allowing it to be higher or lower than the voice volume.

Procedure:

1. OK to access the menu.
2. ▲ or ▼ to `Utilities` and press OK to select.
3. ▲ or ▼ to `Radio Settings` and press OK to select.
4. ▲ or ▼ to `Tones/Alerts` and press OK to select.
5. ▲ or ▼ to `Vol. Offset` and press OK to select.
6. ▲ or ▼ to the required volume value. The radio sounds a feedback tone with each corresponding volume value.
7. Press OK to keep the required displayed volume value.
   OR
   Repeat Step 6 to select another volume value.
   OR
   ↩ to exit without changing the current volume offset settings.

Turning the Talk Permit Tone On or Off

You can enable and disable the Talk Permit Tone if needed.

Procedure:

1. OK to access the menu.
2. ▲ or ▼ to `Utilities` and press OK to select.
3. ▲ or ▼ to `Radio Settings` and press OK to select.
4. ▲ or ▼ to `Tones/Alerts` and press OK to select.
5. ▲ or ▼ to `Talk Permit` and press OK to select.
6. Press OK to enable Talk Permit Tone. The display shows ✓ beside Enabled.
   OR
   Press OK to disable Talk Permit Tone. The ✓ disappears from beside Enabled.

Turning the Power Up Alert Tone On or Off

You can enable and disable the Power Up Alert Tone if needed.

Procedure:

1. OK to access the menu.
2. ▲ or ▼ to `Utilities` and press OK to select.
3. ▲ or ▼ to `Radio Settings` and press OK to select.
4. ▲ or ▼ to `Tones/Alerts` and press OK to select.

5 ▲ or ▼ to Power Up and press OK to select.

6 Press OK to enable Power Up Tone. The display shows ✓ beside Enabled.
OR
Press OK to disable Power Up Tone. The ✓ disappears from beside Enabled

Setting the Text Message Alert Tone

You can customize your radio's text message alert tone to Momentary or Repetitive for each entry in the Contacts list.

Procedure:

1 OK to access the menu.

2 ▲ or ▼ to Contacts and press OK to select.

3 ▲ or ▼ to the required subscriber alias or ID and press OK to select.

4 ▲ or ▼ to Message Alert and press OK to select.

5 The display shows Momentary and Repetitive. ▲ or ▼ to the required setting and press OK to enable. ✓ appears besides selected setting.

Setting the Power Level

You can customize your radio's power setting to high or low for each channel.

Settings: High enables communication with radios located at a considerable distance from you. Low enables communication with radios in closer proximity.

Procedure:
Press the programmed **Power Level** button to toggle transmit power level between high and low.
OR
Follow the procedure below.

1 OK to access the menu.

2 ▲ or ▼ to Utilities and press OK to select.

3 ▲ or ▼ to Radio Settings and press OK to select.

4 ▲ or ▼ to Power and press OK to select.

5 ▲ or ▼ to the required setting and press OK to select. ✓ appears beside selected setting.

6 Screen returns to the previous menu.

Long press ↩ to return to the Home screen. The power level icon is visible.

Changing the Display Mode

You can change radio's display mode between Day or Night, as needed. This affects the colour palette of the display.

Procedure:
Press the programmed **Display Mode** button to toggle the display mode settings.
OR
Follow the procedure below.

1. OK to access the menu.
2. ▲ or ▼ to `Utilities` and press OK to select.
3. ▲ or ▼ to `Radio Settings` and press OK to select.
4. ▲ or ▼ to `Day/Night` and press OK to select.
5. The display shows `Day Mode` and `Night Mode`. ▲ or ▼ to the required setting and press OK to enable. ✓ appears beside selected setting.

Adjusting the Display Brightness

You can adjust radio's display brightness as needed.

Procedure:
Press the programmed **Brightness** button and proceed to Step 5.

OR
Follow the procedure below.

1. OK to access the menu.
2. ▲ or ▼ to `Utilities` and press OK to select.
3. ▲ or ▼ to `Radio Settings` and press OK to select.
4. ▲ or ▼ to `Brightness` and press OK to select.
5. The display shows a progress bar. Decrease display brightness by pressing ▼ or increase the display brightness by pressing ▲. Press OK to confirm your entry.

Turning Horns/Lights On or Off

Your radio is able to notify you of an incoming call via the horns and lights feature. When activated, an incoming call sounds your vehicle's horn and turns on its lights.

This feature needs to be installed through your radio's rear accessory connector by your dealer.

Procedure:
Press the programmed **Horns/Lights** button to toggle horns and lights feature on or off.
OR
Follow the procedure below.

1. OK to access the menu.
2. ▲ or ▼ to `Utilities` and press OK to select.

3 ▲ or ▼ to Radio Settings and press OK to select.

4 ▲ or ▼ to Horns/Lights and press OK to select.

5 Press OK to enable Horns/Lights. The display shows ✓ beside Enabled.
OR
Press OK to disable Horns/Lights. The ✓ disappears from beside Enabled

Turning the Public Address System On or Off

You can enable and disable the radio's internal public address (PA) system.

Procedure:
Press the programmed **PA On/Off** button to toggle the feature on or off.

Turning the External Public Address System On or Off

You can enable or disable the audio routing between the connected public address (PA) loudspeaker amplifier and the radio's internal public address (PA) system.

Procedure:
Press the programmed **Ext PA On/Off** button to toggle the feature on or off.

Setting the Squelch Level

You can adjust your radio's squelch level to filter out unwanted calls with low signal strength or channels that have a higher than normal background noise.

Settings: Normal is the default. Tight filters out (unwanted) calls and/or background noise. However, calls from remote locations may also be filtered out.

Procedure:
Press the programmed **Squelch** button to toggle squelch level between normal and tight.
OR
Follow the procedure below.

1 OK to access the menu.

2 ▲ or ▼ to Utilities and press OK to select.

3 ▲ or ▼ to Radio Settings and press OK to select.

4 ▲ or ▼ to Squelch and press OK to select.

5 The display shows Tight and Normal. ▲ or ▼ to the required setting and press OK to enable. ✓ appears besides selected setting.

6 Screen returns to the previous menu.

Turning the Introduction Screen On or Off

You can enable and disable the Introduction Screen if needed.

Procedure:

1. OK to access the menu.
2. ▲ or ▼ to `Utilities` and press OK to select.
3. ▲ or ▼ to `Radio Settings` and press OK to select.
4. ▲ or ▼ to `Intro Screen` and press OK to select.
5. Press OK to enable Introduction Screen. The display shows ✓ beside Enabled.
   OR
   Press OK to disable Introduction Screen. The ✓ disappears from beside Enabled.

Turning the LED Indicators On or Off

You can enable and disable the LED Indicators if needed.

Procedure:

1. OK to access the menu.
2. ▲ or ▼ to `Utilities` and press OK to select.
3. ▲ or ▼ to `Radio Settings` and press OK to select.
4. ▲ or ▼ to `LED Indicator` and press OK to select.
5. Press OK to enable LED indicator. The display shows ✓ beside Enabled.
   OR
   Press OK to disable LED indicator. The ✓ disappears from beside Enabled.

Setting Dual Knob Operation Preference

Your radio has a dual-purpose **Volume/Channel Knob**. Disabling the dual-purpose option sets the knob to work as a Volume Knob only.

1. OK to access the menu.
2. ▲ or ▼ to `Utilities` and press OK to select.
3. ▲ or ▼ to `Radio Settings` and press OK to select.
4. ▲ or ▼ to `Dual Knob` and press OK to select.
5. The display shows `Volume Only` and `Volume & Ch`.
   ▲ or ▼ to the required setting and press OK to enable.
   ✓ appears besides selected setting.
6. Screen returns to the previous menu.

Language

You can set your radio display to be in your required language.

Procedure:

1. OK to access the menu.
2. ▲ or ▼ to `Utilities` and press OK to select.
3. ▲ or ▼ to `Language` and press OK to select.
4. ▲ or ▼ to the required language and press OK to enable. ✓ appears beside selected language.

Turning the Voice Operating Transmission (VOX) Feature On or Off

This feature allows you to initiate a hands-free voice activated call on a programmed channel. The radio automatically transmits, for a programmed period, whenever the microphone on the VOX-capable accessory detects voice.

NOTE: You may need to turn off the radio and power it up again after detaching the VOX-capable microphone from it to allow the radio to switch to another valid accessory.

Pressing the **PTT** button during radio operation disables VOX. To re-enable VOX, do **one** of the following:

- Turn the radio off and power it on again, **OR**
- Change the channel via the **Scroll Up/Down** buttons, **OR**
- Change the channel via the **Volume/Channel Knob**, **OR**
- Follow the procedure below.

NOTE: Turning this feature on or off is limited to radios with this function enabled. Check with your dealer or system administrator for more information.

Procedure:

Press the programmed **VOX** button to toggle the feature on or off.

OR

Follow the procedure below.

1. OK to access the menu.
2. ▲ or ▼ to `Utilities` and press OK to select.
3. ▲ or ▼ to `Radio Settings` and press OK to select.
4. ▲ or ▼ to `VOX` and press OK to select.
5. Press OK to enable VOX. The display shows ✓ beside Enabled.
   OR
   Press OK to disable VOX. The ✓ disappears from beside Enabled.

If the Talk Permit Tone feature is enabled (see **Turning the Talk Permit Tone On or Off** *on page 77), use a trigger word to initiate the call. Wait for the Talk Permit Tone to finish before speaking clearly into the microphone.*

Turning the Option Board Feature(s) On or Off

Option board capabilities within each channel and can be assigned to programmable buttons. Refer to your dealer or system administrator for more information.

Procedure:
Press the programmed **Option Board Feature** button to toggle the feature on or off.

Identifying Cable Type

You can select the type of cable your radio uses.

Procedure:

1. OK to access the menu.
2. ▲ or ▼ to `Utilities` and press OK to select.
3. ▲ or ▼ to `Radio Settings` and press OK to select.
4. ▲ or ▼ to `Cable Type` and press OK to select.
5. The current cable type is indicated by a ✓.

Voice Announcement

This feature enables the radio to audibly indicate the current Zone or Channel the user has just assigned, or programmable button press. This audio indicator can be customized per customer requirements. This is typically useful when the user is in a difficult condition to read the content shown on the display.

Use the following features to toggle Voice Announcement on or off.

Procedure:

Press the programmed **Voice Announcement** button.
OR
Follow the procedure below.

1. OK to access the menu.
2. ▲ or ▼ to `Utilities` and press OK to select.
3. ▲ or ▼ to `Voice Announcement`.
4. Press OK to enable Voice Announcement. The display shows ✓ beside Enabled.
   OR
   Press OK to disable Voice Announcement. The ✓ disappears from beside Enabled.

Call Forwarding

You can enable your radio to automatically forward voice calls to another radio.

Procedure:

1. OK to access the menu.
2. ▲ or ▼ to `Utilities` and press OK to select.
3. ▲ or ▼ to `Call Forward`.
4. Press OK to enable Call Forwarding. The display shows ✓ beside Enabled.
   OR
   Press OK to disable Call Forwarding. The ✓ disappears from beside Enabled.

Menu Timer

Set the period of time your radio stays in the menu before it automatically switches to the Home screen.

Procedure:

1. OK to access the menu.
2. ▲ or ▼ to `Utilities` and press OK to select.
3. ▲ or ▼ to `Radio Settings` and press OK to select.
4. ▲ or ▼ to `Menu Timer` and press OK to select.
5. ▲ or ▼ to the required setting and press OK to enable.

Analog Mic AGC (Mic AGC-A)

This feature controls the your radio's microphone gain automatically while transmitting on an analog system. It suppresses loud audio or boosts soft audio to a preset value in order to provide a consistent level of audio.

Procedure:

1. OK to access the menu.
2. ▲ or ▼ to `Utilities` and press OK to select.
3. ▲ or ▼ to `Radio Settings` and press OK to select.
4. ▲ or ▼ to `Analog Mic AGC`.
5. Press OK to enable Analog Mic AGC. The display shows ✓ beside Enabled.
   OR
   Press OK to disable Analog Mic AGC. The ✓ disappears from beside Enabled.

Digital Mic AGC (Mic AGC-D)

This feature controls the your radio's microphone gain automatically while transmitting on an digital system. It suppresses loud audio or boosts soft audio to a preset value in order to provide a consistent level of audio.

Procedure:

1. OK to access the menu.
2. ▲ or ▼ to `Utilities` and press OK to select.
3. ▲ or ▼ to `Radio Settings` and press OK to select.
4. ▲ or ▼ to `Digital Mic AGC`.
5. Press OK to enable Digital Mic AGC. The display shows ✓ beside Enabled.
   OR
   Press OK to disable Digital Mic AGC. The ✓ disappears from beside Enabled.

Intelligent Audio

Your radio automatically adjusts its audio volume to overcome current background noise in the environment, inclusive of both stationary and non-stationary noise sources. This feature is a Receive-only feature and does not affect Transmit audio.

NOTE: *This feature is not applicable during a Bluetooth session.*

Use the following features to toggle Intelligent Audio on or off.

Procedure:

Press the programmed **Intelligent Audio** button to toggle the feature on or off.
OR
Follow the procedure below.

1. OK to access the menu.
2. ▲ or ▼ to `Utilities` and press OK to select.
3. ▲ or ▼ to `Radio Settings` and press OK to select.
4. ▲ or ▼ to `Intelligent Audio`.
5. Press OK to enable Intelligent Audio. The display shows ✓ beside Enabled.
   OR
   Press OK to disable Intelligent Audio. The ✓ disappears from beside Enabled.

Turning the Acoustic Feedback Suppressor Feature On or Off

This feature allows you to minimize acoustic feedback in received calls.

Procedure:

Press the programmed **Acoustic Feedback Suppressor** button.
OR
Follow the procedure below.

1. OK to access the menu.
2. ▲ or ▼ to `Utilities` and press OK to select.
3. ▲ or ▼ to `Radio Settings` and press OK to select.
4. ▲ or ▼ to `AF Suppressor`.
5. Press OK to enable Acoustic Feedback Suppressor. The display shows ✓ beside Enabled.
   OR
   Press OK to disable Acoustic Feedback Suppressor. The ✓ disappears from beside Enabled.

GPS

Global Positioning System (GPS) is a satellite navigation system that determines the radio's precise location.

Procedure:

Press the programmed **GPS** button to toggle the feature on or off.
OR

1. OK to access the menu.
2. ▲ or ▼ to `Utilities` and press OK to select.
3. ▲ or ▼ to `Radio Settings` and press OK to select.
4. ▲ or ▼ to `GPS`.
5. Press OK to enable GPS. The display shows ✓ beside Enabled.
   OR
   Press OK to disable GPS. The ✓ disappears from beside Enabled.

See **Checking the GPS Information** *on page 88 for details on retrieving GPS information.*

Accessing General Radio Information

Your radio contains information on the following:

- Radio Alias and ID
- Firmware and Codeplug Versions
- GPS Information
- Software Update
- Site Information

NOTE: Press at any time to return to the previous screen or long press to return to the Home screen. The radio exits the current screen once the inactivity timer expires.

Checking the Radio Alias and ID

Displays the ID of your radio.

Procedure:
Press the programmed Radio Alias and ID button to check your radio alias and ID. You hear a positive indicator tone.
OR
Follow the procedure below.

1. OK to access the menu.
2. or to `Utilities` and press OK to select.
3. or to `Radio Info` and press OK to select.
4. or to `My Number` and press OK to select.
5. The first line of the display shows the radio alias. The second line of the display shows the radio ID.

*You can also press the programmed **Radio Alias and ID** button to return to the previous screen.*

Checking the Firmware Version and Codeplug Version

Displays the firmware and codeplug versions on your radio.

Procedure:

1. OK to access the menu.
2. or to `Utilities` and press OK to select.
3. or to `Radio Info` and press OK to select.
4. or to `Versions` and press OK to select.

The display shows the current firmware and codeplug versions.

Checking the GPS Information

Displays the GPS information on your radio, such as values of:

- Latitude
- Longitude
- Altitude
- Direction
- Velocity
- Horizontal Dilution of Precision (HDOP)
- Satellites
- Version

Procedure:

1. OK to access the menu.
2. ▲ or ▼ to `Utilities` and press OK to select.
3. ▲ or ▼ to `Radio Info` and press OK to select.
4. ▲ or ▼ to `GPS Info` and press OK to select.
5. ▲ or ▼ to the required item and press OK to select.
6. The display shows the requested GPS information.

See **Turning the Acoustic Feedback Suppressor Feature On or Off** *on page 86 for details on GPS.*

Software Update

Displays the date and time of the latest software update carried out via Over-the-Air Programming (OTAP).

Procedure:

1. OK to access the menu.
2. ▲ or ▼ to `Utilities` and press OK to select.
3. ▲ or ▼ to `Radio Info` and press OK to select.
4. ▲ or ▼ to `SW Update` and press OK to select.
5. The display shows the date and time of the latest software update.

See **Over-the-Air Programming (OTAP)** *on page 76 for details on OTAP.*

NOTE: Software Update menu is only available after at least one successful OTAP session.

Site Information

Displays the current Linked Capacity Plus site name your radio is on.

Procedure:

1. OK to access the menu.
2. ▲ or ▼ to `Utilities` and press OK to select.
3. ▲ or ▼ to `Radio Info` and press OK to select.
4. ▲ or ▼ to `Site Info` and press OK to select.
5. The display shows the current Linked Capacity Plus site name.

See **Linked Capacity Plus** *on page 9 for details on Linked Capacity Plus.*

Keypad Microphone Features

The following additional features for your radio are available with a keypad-enabled microphone:

Using the Keypad . . . . . page 91
Additional Advanced Features . . . . . page 92
Text Messaging . . . . . page 106
Dual Tone Multi Frequency (DTMF) . . . . . page 110
Security . . . . . .page 111
Password Lock Features. . . . . page 112
Text Entry Configuration . . . . . page 114
Front Panel Programming (FPP). . . . . page 118

Using the Keypad

You can use the 3 x 4 alphanumeric keypad on the 4-Way Navigation Keypad Microphone (Motorola part number RMN5127_) to access your radio's features. You can use the keypad to enter subscriber aliases or IDs, and text messages. Many characters require that you press a key multiple times. The table below shows the number of times a key needs to be pressed to generate the required character.

	Number of Times Key is Pressed												
Key	**1**	**2**	**3**	**4**	**5**	**6**	**7**	**8**	**9**	**10**	**11**	**12**	**13**
1 ,.?	1	.	,	?	!	@	&	‘	%	-	:	*	#
2 ABC	A	B	C	2									
DEF 3	D	E	F	3									
4 GHI	G	H	I	4									
5 JKL	J	K	L	5									
MNO 6	M	N	O	6									
7 PQRS	P	Q	R	S	7								
8 TUV	T	U	V	8									
WXYZ 9	W	X	Y	Z	9								
0	0	**NOTE**: Press to enter “0” and long press to activate the CAPS lock. Another long press to turn off the CAPS lock.											
*	* or del	**NOTE**: Press during text entry to delete the character. Press during numeric entry to enter a “*”.											
#	# or space	**NOTE**: Press during text entry to insert a space. Press during numeric entry to enter a “#”. Long press to change text entry method.											

Turning Keypad Tones On or Off

You can enable and disable Keypad Tones if needed.

Procedure:

1. OK to access the menu.
2. ▲ or ▼ to `Utilities` and press OK to select.
3. ▲ or ▼ to `Radio Settings` and press OK to select.
4. ▲ or ▼ to `Tones/Alerts` and press OK to select.
5. ▲ or ▼ to `Keypad Tones` and press OK to select.
6. Press OK to enable keypad tones. The display shows ✓ beside Enabled.
   OR
   Press OK to disable keypad tones. The ✓ disappears from beside Enabled.

Additional Advanced Features

Selecting a Zone by Alias Search

Procedure:

1. OK to access the menu.
2. ▲ or ▼ to `Zone` and press OK to select.
3. The current zone is displayed and indicated by a ✓.
4. ▲ or ▼ to the required zone and proceed to Step 7.
   OR
   Key in the first character of the required zone.
5. A blinking cursor appears.
   Use the keypad to type the required zone.
   Press ◀ to move one space to the left.
   Press ▶ to move one space to the right.
   Press * to delete any unwanted characters.
   Long press # to change text entry method.
6. The first line of the display shows the characters you keyed in. The next lines of the display show the shortlisted search results.
   The alias search is case-insensitive. If there are two or more zones with the same name, the radio displays the zone that is listed first in the zone list.

7 Press OK to select.

8 The display shows `<Zone> Selected` momentarily and returns to the selected zone screen.

Initiating a Radio Check by Manual Dial

Procedure:

1 OK to access the menu.

2 ▲ or ▼ to `Contacts` and press OK to select.

3 ▲ or ▼ to `Manual Dial` and press OK to select.

4 ▲ or ▼ to `Radio Number` and press OK to select.

5 If there was previously dialed ID, the ID appears along with a blinking cursor. Use the keypad to edit the ID. Press OK to select.
OR
Key in the subscriber alias or ID and press OK.

6 ▲ or ▼ to `Radio Check` and press OK to select.

7 The display shows transitional mini notice, indicating the request is in progress. The green LED lights up.

8 Wait for acknowledgement.

9 If successful, a positive indicator tone sounds and the display shows positive mini notice.
OR
If unsuccessful, a negative indicator tone sounds and the display shows negative mini notice.

10 Radio returns to the subscriber alias or ID screen.

If the ↩ button is pressed when the radio is waiting for acknowledgement, a tone sounds, and the radio terminates all retries and exits Radio Check mode.

Initiating Remote Monitor by Manual Dial

Procedure:

1 OK to access the menu.

2 ▲ or ▼ to `Contacts` and press OK to select.

3 ▲ or ▼ to `Manual Dial` and press OK to select.

4 ▲ or ▼ to `Radio Number` and press OK to select.

5 If there was previously dialed ID, the ID appears along with a blinking cursor. Use the keypad to edit the ID. Press OK to select.
OR
Key in the subscriber alias or ID and press OK.

6 ▲ or ▼ to `Remote Mon.` and press OK to select.

7 The display shows transitional mini notice, indicating the request is in progress. The green LED lights up.

8 Wait for acknowledgment.

9 If successful, a positive indicator tone sounds and the display shows positive mini notice. Your radio starts playing audio from the monitored radio for a programmed duration and display shows `Rem. Monitor`.
Once the timer expires, the radio sounds an alert tone and the LED turns off.
OR
If unsuccessful, the radio sounds a negative indicator tone the display shows negative mini notice.

Making a Private Call by Manual Dial

Procedure:

1 OK to access the menu.

2 ▲ or ▼ to `Contacts` and press OK to select.The entries are alphabetically sorted.

3 ▲ or ▼ to `Manual Dial` and press OK to select.

4 ▲ or ▼ to `Radio Number` and press OK to select.

5 If there is a previously dialed subscriber ID, the ID appears along with a blinking cursor.
Use the keypad to edit the subscriber ID.
OR
Use the keypad to enter a new subscriber ID.

6 Press the **PTT** button to make the call. The green LED lights up. The display shows the destination alias.

7 Wait for the Talk Permit Tone to finish (if enabled) and speak clearly into the microphone.

8 Release the **PTT** button to listen. When the target radio responds, the green LED blinks.

9 If the Channel Free Indication feature is enabled, you hear a short alert tone the moment the target radio releases the **PTT** button, indicating the channel is free for you to respond. Press the **PTT** button to respond.
OR
If there is no voice activity for a programmed period of time, the call ends.

10 You hear a short tone. The display shows `Call Ended`.

Making a Phone Call by Manual Dial

Procedure:

1 OK to access the menu.

2 ▲ or ▼ to `Contacts` and press OK to select.The entries are alphabetically sorted.

3 ▲ or ▼ to `Manual Dial` and press OK to select.

4 ▲ or ▼ to `Phone Number` and press OK to select.

5 The display shows `Number:`. The second line of the display shows a blinking cursor. Use the keypad to enter a telephone number and press OK to proceed.
If the access code was not preconfigured in the Contacts

list, the first line of the display shows `Access Code:`. The second line of the display shows a blinking cursor. Enter the access code and press [OK] to proceed.

6 The green LED lights up. The Phone Call icon appears in the top right corner. The first text line shows the subscriber alias. The second text line displays the call status.

7 If successful:
The DTMF tone sounds. You hear the dialing tone of the telephone user. The first text line shows the subscriber alias. The Phone Call icon remains in the top right corner.
OR
If unsuccessful:
A tone sounds and the display shows `Phone Call Failed`. Your radio returns to the Access Code input screen.
If the access code was preconfigured in the Contacts list, the radio returns to the screen you were on prior to initiating the call.

8 Press the **PTT** button to talk and release it to listen. The
To enter extra digits, if requested by the Phone Call:
Enter the extra digits using the keypad and press [OK] to proceed. The DTMF tone sounds and the radio returns to the previous screen.

9 Press [⏻] to end the call.
If deaccess code was not preconfigured in the Contacts list, the first line of the display shows `De-Access Code:`. The second line of the display shows a blinking cursor. Enter the deaccess code and press [OK] to proceed. The radio returns to the previous screen.
OR
Press **One Touch Access** button. The DTMF tone sounds. If the entry for the **One Touch Access** button is empty, a negative indicator tone sounds.

10 The DTMF tone sounds and the display shows `Ending Phone Call`.

11 If successful:
A tone sounds and the display shows `Call Ended`. Your radio returns to the Phone Call screen.
OR
If unsuccessful:
Your radio returns to the Phone Call screen. Repeat Steps 9 and 10 or wait for the telephone user to end the call.

*When you press **PTT** button while in the Phone Contacts screen, a tone sounds and the display shows* `Press OK to Place Phone Call`.

When the telephone user ends the call, a tone sounds and the display shows `Call Ended`.

If the call ends while you are entering the extra digits requested by the Phone Call, your radio returns to the screen you were on prior to initiating the call.

NOTE: During channel access, press [⏻] to dismiss the call attempt and a tone sounds.

During the call, when you press **One Touch Access**

button with the deaccess code preconfigured or enter the deaccess code as the input for extra digits, your radio attempts to end the call.

During channel access and access/deaccess code or extra digits transmission, your radio responds to **On/Off** button, **Volume Knob**, and **Channel Rocker** only. A tone sounds for every invalid input.

The access or deaccess code cannot be more than 10 characters.

Making a Phone Call with the One Touch Access Button

Procedure:

1. Press the programmed **One Touch Access** button to make a Phone Call to the predefined alias or ID.
   If the entry for the **One Touch Access** button is empty, a negative indicator tone sounds.
   If the access code was not preconfigured in the Contacts list, the first line of the display shows `Access Code:`. The second line of the display shows a blinking cursor. Enter the access code and press OK to proceed.
2. The green LED lights up. The Phone Call icon appears in the top right corner. The first text line shows the subscriber alias. The second text line displays the call status.
3. If successful:
   The DTMF tone sounds. You hear the dialing tone of the telephone user. The first text line shows the subscriber alias. The Phone Call icon remains in the top right corner.
   OR
   If unsuccessful:
   A tone sounds and the display shows `Phone Call Failed`. Your radio returns to the Access Code input screen.
   If the access code was preconfigured in the Contacts list, the radio returns to the screen you were on prior to initiating the call.
4. Press the **PTT** button to talk and release it to listen. The
   To enter extra digits, if requested by the Phone Call:
   Enter the extra digits using the keypad and press OK to proceed. The DTMF tone sounds and the radio returns to the previous screen.
5. Press to end the call.
   If deaccess code was not preconfigured in the Contacts list, the first line of the display shows `De-Access Code:`. The second line of the display shows a blinking cursor. Enter the deaccess code and press OK to proceed. The radio returns to the previous screen.
   OR
   Press **One Touch Access** button. The DTMF tone sounds.
   If the entry for the **One Touch Access** button is empty, a negative indicator tone sounds.

6 The DTMF tone sounds and the display shows `Ending Phone Call`.

7 If successful:
A tone sounds and the display shows `Call Ended`. Your radio returns to the Phone Call screen.
OR
If unsuccessful:
Your radio returns to the Phone Call screen. Repeat Step 5 or wait for the telephone user to end the call.

When the telephone user ends the call, a tone sounds and the display shows `Phone Call Ended`.

If the call ends while you are entering the extra digits requested by the Phone Call, your radio returns to the screen you were on prior to initiating the call.

NOTE: During channel access, press to dismiss the call attempt and a tone sounds.

During the call, when you press **One Touch Access** button with the deaccess code preconfigured or enter the deaccess code as the input for extra digits, your radio attempts to end the call.

During channel access and access/deaccess code or extra digits transmission, your radio responds to **On/Off** button, **Volume Knob**, and **Channel Rocker** only. A tone sounds for every invalid input.

The access or deaccess code cannot be more than 10 characters.

Making a Group, Private or All Call with the Programmable Number Key

The Programmable Number Key feature allows you to make a Group, Private or All Call to a predefined alias or ID easily. This feature can be assigned to all the available number keys on a keypad microphone.

You can **ONLY** have one alias or ID assigned to a number key, but you can have more than one number key associated to an alias or ID.

Procedure:
When you are on the Home screen:

1 Long press the programmed number key to make a Group, Private or All Call to the predefined alias or ID.
If the number key is not associated to an entry, a negative indicator tone sounds.

2 Press the **PTT** button to make the call. The green LED lights up. The Group/Private Call icon appears in the top right corner. The first text line shows the caller alias. The second text line displays either the call status for a Private Call or `All Call` for All Call.

3 Wait for the Talk Permit Tone to finish (if enabled) and speak clearly into the microphone.
OR

For Group Call only: Wait for the **PTT** Sidetone to finish (if enabled) and speak clearly into the microphone.

4 Release the **PTT** button to listen. When the target radio responds, the green LED blinks. The display shows the destination alias.

5 If the Channel Free Indication feature is enabled, you hear a short alert tone the moment the target radio releases the **PTT** button, indicating the channel is free for you to respond. Press the **PTT** button to respond.
OR
If there is no voice activity for a predetermined period of time, the call ends.

6 Radio returns to the screen you were on prior to initiating the call.

For a Private Call, you hear a short tone when the call ends.

*See **Assigning an Entry to a Programmable Number Key** on page 39 for details on assigning an entry to a number key on the keypad.*

Making a Phone Call with the Programmable Phone Button

Procedure:

1 Press the programmed **Phone** button to enter into the Phone Entry list.

2 ▲ or ▼ to the required subscriber alias or ID, and press OK to select.
If the access code was not preconfigured in the Contacts list, the first line of the display shows `Access Code:`. The second line of the display shows a blinking cursor. Enter the access code and press OK to proceed.

3 The first line of the display shows `Calling`. The second line of the display shows the subscriber alias or ID, and the Phone Call icon.

4 If successful:
The DTMF tone sounds. You hear the dialing tone of the telephone user. The first line of the display shows the subscriber alias or ID, and the RSSI icon. The second line of the display shows `Phone Call` and the Phone Call icon.
OR
If unsuccessful:
A tone sounds and the display shows `Phone Call Failed`. Your radio returns to the Access Code input screen.
If the access code was preconfigured in the Contacts list, the radio returns to the screen you were on prior to initiating the call.

5 Press the **PTT** button to talk and release it to listen. The RSSI icon disappears during transmission.
To enter extra digits, if requested by the Phone Call:
The first line of the display shows `Extra Digits:`. The second line of the display shows a blinking cursor. Enter the extra digits using the keypad and press OK to proceed. The DTMF tone sounds and the radio returns to the previous

screen.
OR
Press **One Touch Access** button. The DTMF tone sounds. If the entry for the **One Touch Access** button is empty, a negative indicator tone sounds.

6 Press ⊂⊃ to end the call.
If deaccess code was not preconfigured in the Contacts list, the first line of the display shows `De-Access Code:`. The second line of the display shows a blinking cursor. Enter the deaccess code and press OK to proceed. The radio returns to the previous screen.

7 The DTMF tone sounds and the display shows `Ending Phone Call.`

8 If successful:
A tone sounds and the display shows `Phone Call Ended.` Your radio returns to the screen you were on prior to initiating the call.
OR

If unsuccessful:
Your radio returns to the Phone Call screen. Repeat Steps 6 and 7 or wait for the telephone user to end the call.

*When you press **PTT** button while in the Phone Contacts screen, a tone sounds and the display shows* `Press OK to Place Phone Call.`

When the telephone user ends the call, a tone sounds and the display shows `Phone Call Ended.`

If the call ends while you are entering the extra digits requested by the Phone Call, your radio returns to the screen you were on prior to initiating the call.

NOTE: During channel access, press ⊂⊃ to dismiss the call attempt and a tone sounds.

During the call, when you press **One Touch Access** button with the deaccess code preconfigured or enter the deaccess code as the input for extra digits, your radio attempts to end the call.

During channel access and access/deaccess code or extra digits transmission, your radio responds to **On/Off** button, **Volume Knob**, and **Channel Rocker** only. A tone sounds for every invalid input.

The access or deaccess code cannot be more than 10 characters.

Making a Phone Call from Contacts

Procedure:

1 OK to access the menu.

2 ▲ or ▼ to `Contacts` and press OK to select.The entries are alphabetically sorted.

3 ▲ or ▼ to the required subscriber alias or ID.
OR
▲ or ▼ to `Manual Dial` and press OK to select.
▲ or ▼ to `Phone Number` and press OK to select.
The first line of the display shows `Phone Number:`. The second line of the display shows a blinking cursor. Use the keypad to enter a telephone number.

4 Press OK to select.
If the entry selected is empty, a negative indicator tone sounds and the display shows `Phone Call Invalid #`.

5 ▲ or ▼ to `Call Phone` and press OK to select.
If the access code was not preconfigured in the Contacts list, the first line of the display shows `Access Code:`. The second line of the display shows a blinking cursor. Enter the access code and press OK to proceed.

6 The first line of the display shows `Calling`. The second line of the display shows the subscriber alias or ID, and the Phone Call icon.

7 If successful:
The DTMF tone sounds. You hear the dialing tone of the telephone user. The first line of the display shows the subscriber alias or ID, and the RSSI icon. The second line of the display shows `Phone Call` and the Phone Call icon.
OR
If unsuccessful:
A tone sounds and the display shows `Phone Call Failed`. Your radio returns to the Access Code input screen.
If the access code was preconfigured in the Contacts list, the radio returns to the screen you were on prior to initiating the call.

8 Press the **PTT** button to talk and release it to listen. The RSSI icon disappears during transmission.
To enter extra digits, if requested by the Phone Call:
The first line of the display shows `Extra Digits:`. The second line of the display shows a blinking cursor. Enter the extra digits using the keypad and press OK to proceed. The DTMF tone sounds and the radio returns to the previous screen.
OR
Press **One Touch Access** button. The DTMF tone sounds. If the entry for the **One Touch Access** button is empty, a negative indicator tone sounds.

9 Press to end the call.
If deaccess code was not preconfigured in the Contacts list, the first line of the display shows `De-Access Code:`. The second line of the display shows a blinking cursor. Enter the deaccess code and press OK to proceed. The radio returns to the previous screen.

10 The DTMF tone sounds and the display shows `Ending Phone Call`.

11 If successful:
A tone sounds and the display shows `Phone Call Ended`. Your radio returns to the Call Phone screen.
OR
If unsuccessful:
Your radio returns to the Phone Call screen. Repeat Steps 9 and 10 or wait for the telephone user to end the call.

*When you press **PTT** button while in the Phone Contacts screen, a negative indicator tone sounds and the display shows* `Press OK to Place Phone Call`.

When the telephone user ends the call, a tone sounds and the display shows `Phone Call Ended`.

If the call ends while you are entering the extra digits requested by the Phone Call, your radio returns to the screen you were on prior to initiating the call.

NOTE: During channel access, press to dismiss the call attempt and a negative indicator tone sounds. Your radio returns to the Call Phone screen.

During the call, when you press **One Touch Access** button with the deaccess code preconfigured or enter the deaccess code as the input for extra digits, your radio attempts to end the call.

During channel access and access/deaccess code or extra digits transmission, your radio responds to **On/Off** button, **Volume Knob**, and **Channel Rocker** only. A tone sounds for every invalid input.

The access or deaccess code cannot be more than 10 characters.

Making a Group, Private, Phone or All Call by Alias Search

You can also use alias or alphanumeric search to retrieve the required subscriber alias.

This feature is only applicable while in Contacts.

Procedure:

1. OK to access the menu.
2. ▲ or ▼ to Contacts and press OK to select. The entries are alphabetically sorted.
3. Key in the first character of the required alias.
4. A blinking cursor appears.
   Use the keypad to type the required alias.
   Press ◀ to move one space to the left.
   Press ▶ to move one space to the right.
   Press * to delete any unwanted characters.
   Long press # to change text entry method.
5. The first line of the display shows the characters you keyed in. The next lines of the display show the shortlisted search results.
   The alias search is case-insensitive. If there are two or more aliases with the same name, the radio displays the alias that is listed first in the Contacts list.
6. Press the **PTT** button to make the call. The green LED lights up. The first line displays the target radio's ID. The second line displays the call type and the Call icon.
7. Wait for the Talk Permit Tone to finish (if enabled) and speak clearly into the microphone
8. Release the **PTT** button to listen. When the target radio responds, the green LED blinks. The display shows the destination alias.
9. If the Channel Free Indication feature is enabled, you hear a short alert tone the moment the target radio releases the **PTT** button, indicating the channel is free for you to respond. Press the **PTT** button to respond.
   OR
   If there is no voice activity for a programmed period of time, the call ends.
10. You hear a short tone. The display shows Call Ended.

NOTE: Press ↩ button or OK to exit alias search.

Viewing an Entry in the Scan List by Alias Search

Procedure:

1. OK to access the menu.
2. ▲ or ▼ to Scan and press OK to select.
3. ▲ or ▼ to Scan List and press OK to select.

4 Key in the first character of the required alias.

5 A blinking cursor appears.
Use the keypad to type the required alias.
Press ◀ to move one space to the left.
Press ▶ to move one space to the right.
Press (*) to delete any unwanted characters.
Long press (#) to change text entry method.

6 The first line of the display shows the characters you keyed in. The next lines of the display show the shortlisted search results.

The alias search is case-insensitive. If there are two or more entries with the same name, the radio displays the entry that is listed first in the scan list.

Editing the Scan List by Alias Search

Adding a New Entry to the Scan List

Procedure:

1 [OK] to access the menu.

2 [▲] or [▼] to `Scan` and press [OK] to select.

3 [▲] or [▼] to `Scan List` and press [OK] to select.

4 [▲] or [▼] to `Add Member` and press [OK] to select.

5 Key in the first character of the required alias.

6 A blinking cursor appears.
Use the keypad to type the required alias.
Press ◀ to move one space to the left.
Press ▶ to move one space to the right.
Press (*) to delete any unwanted characters.
Long press (#) to change text entry method.

7 The first line of the display shows the characters you keyed in. The next lines of the display show the shortlisted search results.
The alias search is case-insensitive. If there are two or more aliases with the same name, the radio displays the alias that is listed first in the list.

8 Press [OK] to select.

9 [▲] or [▼] to the required priority level and press [OK] to select.

10 The display shows positive mini notice, followed immediately by `Add Another?`.

11 [▲] or [▼] to `Yes` and press [OK] to select, to add another entry, and repeat Steps 5 to 9.
OR
[▲] or [▼] to `No` and press [OK] to select to save the current list.

Deleting an Entry from the Scan List

Procedure:

1 OK to access the menu.

2 ▲ or ▼ to Scan and press OK to select.

3 ▲ or ▼ to Scan List and press OK to select.

4 Key in the first character of the required alias.

5 A blinking cursor appears.
Use the keypad to type the required alias.
Press ◀ to move one space to the left.
Press ▶ to move one space to the right.
Press * to delete any unwanted characters.
Long press # to change text entry method.

6 The first line of the display shows the characters you keyed in. The next lines of the display show the shortlisted search results.
The alias search is case-insensitive. If there are two or more entries with the same name, the radio displays the entry that is listed first in the scan list.

7 Press OK to select.

8 ▲ or ▼ to Delete and press OK to select.

9 At Delete Entry?, ▲ or ▼ to Yes and press OK to select, to delete the entry. The display shows positive mini notice.
OR
▲ or ▼ to No and press OK to select to return to the previous screen.

10 Repeat Steps 4 to 9 to delete other entries.

After deleting all required aliases or IDs, long press ↩ to return to the Home screen.

Setting and Editing Priority for an Entry in the Scan List

Procedure:

1 OK to access the menu.

2 ▲ or ▼ to Scan and press OK to select.

3 ▲ or ▼ to Scan List and press OK to select.

4 Key in the first character of the required alias.

5 A blinking cursor appears.
Use the keypad to type the required alias.
Press ◀ to move one space to the left.
Press ▶ to move one space to the right.
Press * to delete any unwanted characters.
Long press # to change text entry method.

6 The first line of the display shows the characters you keyed in. The next lines of the display show the shortlisted search results.
The alias search is case-insensitive. If there are two or more entries with the same name, the radio displays the entry that is listed first in the scan list.

7 Press OK to select.

8 ▲ or ▼ to `Edit Priority` and press OK to select.

9 ▲ or ▼ to the required priority level and press OK to select.

10 The display shows positive mini notice before returning to the previous screen.

11 The priority icon appears left of the member's name.

*There is no priority icon if priority is set to **None**.*

Storing an Alias or ID from a Call List

Procedure:

1 OK to access the menu.

2 ▲ or ▼ to `Call Log` and press OK to select.

3 ▲ or ▼ to the required list and press OK to select.

4 ▲ or ▼ to the required alias or ID and press OK to select.

5 ▲ or ▼ to `Store` and press OK to select.

6 A blinking cursor appears. If needed, key in the alias for that ID and press OK.

7 The display shows positive mini notice.

You can also store an ID without an alias.

Making a Call Alert by Manual Dial

Procedure:

1 OK to access the menu.

2 ▲ or ▼ to `Contacts` and press OK to select.

3 ▲ or ▼ to `Manual Dial` and press OK to select.

4 A blinking cursor appears. Enter the subscriber ID you want to send the Call Alert to and press OK.

5 ▲ or ▼ to `Call Alert` and press OK to select.

6 The display shows `Call Alert` and the subscriber alias or ID, indicating that the Call Alert has been sent.

7 The green LED lights up when your radio is sending the Call Alert.

8 If the Call Alert acknowledgement is received, the display shows positive mini notice.
OR

If the Call Alert acknowledgement is not received, the display shows negative mini notice.

RSSI Values

Your radio shows the Received Signal Strength Indicator (RSSI) icon at the top of your display. This feature allows you to view the RSSI values.

Procedure:
When you are on the Home screen:

1. Press ◀ three times (◀-◀-◀) and immediately press ▶ three times (▶-▶-▶), all within 5 seconds.
2. The display shows the current RSSI values.
   Long press the ⮌ button to return to the Home screen.

*See **Display Icons** on page 11 for details on the RSSI icon.*

Text Messaging

The **maximum** length of characters for a text message, including the subject line (seen when receiving message from an e-mail application), is **140**, whereas to receive would be a maximum of **280** characters.

NOTE: The radio exits the current screen once the inactivity timer expires. Any text message in the writing/editing screen is automatically saved to the Drafts folder.

Writing and Sending a Text Message

Procedure:
Press the programmed **Text Message** button and proceed to Step 3.
OR
Follow the procedure below.

1. OK to access the menu.
2. ▲ or ▼ to `Messages` and press OK to select.
3. ▲ or ▼ to `Compose` and press OK to select.
4. Use the keypad to type your message.
   Press ◀ to move one space to the left.
   Press ▶ or the # key to move one space to the right.
   Press the * key to delete any unwanted characters.
5. Press OK once message is composed.

6 ▲ or ▼ to the required alias or ID and press OK to select.
OR
▲ or ▼ to `Manual Dial` and press OK to select.
Key in the subscriber ID and press OK.
OR
↩ to edit the message.
↩ again to discard the message or save it to the Drafts folder.

7 The display shows transitional mini notice, confirming your message is being sent.

8 If the message is sent, a tone sounds and the display shows positive mini notice.
OR
If the message is not sent, a low tone sounds and the display shows negative mini notice.

*If the text message fails to send, the radio returns you to the `Resend` option screen (see **Managing Fail-to-Send Text Messages** on page 55 and page 109).*

Replying to Text Messages from the Inbox

Procedure:
Press the programmed **Text Message** button and proceed to Step 3.

OR
Follow the procedure below.

1 OK to access the menu.

2 ▲ or ▼ to `Messages` and press OK to select.

3 ▲ or ▼ to `Inbox` and press OK to select.

4 ▲ or ▼ to the required message and press OK to select.
A subject line may be shown if the message is from an e-mail application.

5 Press OK once more to access additional options.

6 ▲ or ▼ to `Reply` and press OK to select.
A blinking cursor appears. Use the keypad to type your message.
Press ◀ to move one space to the left.
Press ▶ to move one space to the right.
Press * to delete any unwanted characters.
Long press # to change text entry method.

7 Press OK once message is composed.

8 The display shows transitional mini notice, confirming your message is being sent.

9 If the message is sent, a tone sounds and the display shows positive mini notice.
OR

If the message is not sent, a low tone sounds and the display shows negative mini notice.

*If the text message fails to send, the radio returns you to the Resend option screen (see **Managing Fail-to-Send Text Messages** on page 55 and page 109).*

NOTE: If a subject line is present (for messages received from an e-mail application), you cannot edit it.

Editing a Quick Reply Message

Procedure:
Press the programmed **Text Message** button and proceed to Step 3.
OR
Follow the procedure below.

1. OK to access the menu.
2. ▲ or ▼ to Messages and press OK to select.
3. ▲ or ▼ to Quick Reply and press OK to select.
4. ▲ or ▼ to the required Quick Text and press OK to select.
5. A blinking cursor appears. Use the keypad to edit the message.
   Press ◀ to move one space to the left.
   Press ▶ to move one space to the right.
   Press * to delete any unwanted characters.
   Long press # to change text entry method.
6. Press OK once message is composed.
7. The display shows transitional mini notice, confirming your message is being sent.
8. If the message is sent, a tone sounds and the display shows positive mini notice.
   OR
   If the message is not sent, a low tone sounds and the display shows negative mini notice.

*If the text message fails to send, the radio returns you to the Resend option screen (see **Managing Fail-to-Send Text Messages** on page 55 and page 109).*

Accessing the Drafts Folder

You can save a text message to send it at a later time.

If a **PTT** button press or a mode change causes the radio to exit the text message writing/editing screen while you are in the process of writing or editing a text message, your current text message is automatically saved to the Drafts folder.

The most recent saved text message is always added to the top of the Drafts list. See ***Managing Text Messages in the Drafts Folder*** on page 54 for more information.

NOTE: Long press ⊂⌂ at any time to return to the Home screen.

Editing and Sending a Saved Text Message

Procedure:

1. Press OK again while viewing the message.
2. ▲ or ▼ to `Edit` and press OK to select.
   A blinking cursor appears.
   Use the keypad to edit your message.
   Press ◀ to move one space to the left.
   Press ▶ to move one space to the right.
   Press * to delete any unwanted characters.
   Long press # to change text entry method.
   Press OK once message is composed.
3. ▲ or ▼ to the required alias or ID and press OK to select.
   OR
   ▲ or ▼ to `Manual Dial` and press OK to select.
   The first line of the display shows `Radio Number:`.
   Key in the subscriber alias or ID and press OK.
4. The display shows transitional mini notice, confirming your message is being sent.
5. If the message is sent, a tone sounds and the display shows positive mini notice.
   OR
   If the message is not sent, a low tone sounds and the display shows negative mini notice.

If the text message fails to send, it is moved to the Sent Items folder and marked with a Send Failed icon.

Managing Fail-to-Send Text Messages

if the message fails to send, the radio returns you to the `Resend` option screen.

Forwarding a Text Message by Manual Dial

Select `Forward` to send the message to another subscriber/ group alias or ID.

Procedure:

1. ▲ or ▼ to `Forward` and press OK to select.
2. ▲ or ▼ to `Manual Dial` and press OK to select.
   The first line of the display shows `Radio Number:`.
   Key in the subscriber ID and press OK.
3. The display shows transitional mini notice, confirming your message is being sent.
4. If the message is sent, a tone sounds and the display shows positive mini notice.
   OR

If the message is not sent, a low tone sounds and the display shows negative mini notice.

Editing a Text Message

Select Edit to edit the message before sending it.

NOTE: If a subject line is present (for messages received from an e-mail application), you cannot edit it.

Procedure:

1. ▲ or ▼ to Edit and press OK to select.
2. A blinking cursor appears beside the message.
   Use the keypad to edit your message.
   Press ◀ to move one space to the left.
   Press ▶ to move one space to the right.
   Press * to delete any unwanted characters.
   Long press # to change text entry method.
3. Press OK once message is composed.
4. ▲ or ▼ to the required alias or ID and press OK to select.
   OR
   ▲ or ▼ to Manual Dial and press OK to select.
   The first line of the display shows Radio Number:.
   Key in the subscriber ID and press OK.
5. The display shows transitional mini notice, confirming your message is being sent.
6. If the message is sent, a tone sounds and the display shows positive mini notice.
   OR
   If the message is not sent, a low tone sounds and the display shows negative mini notice.

Dual Tone Multi Frequency (DTMF)

The Dual Tone Multi Frequency (DTMF) feature allows the radio to operate in a radio system with an interface to telephone systems.

Procedure:

To initiate a DTMF call.

1. Press and hold the **PTT** button.
2. Enter the desired number, * or #.

*You can turn off the DTMF tone by disabling all radio tones and alerts (see **Turning the Radio Tones/Alerts On or Off** on page 76).*

Security

Radio Disable via Manual Dial

Procedure:

1. OK to access the menu.
2. ▲ or ▼ to `Contacts` and press OK to select. The entries are alphabetically sorted.
3. ▲ or ▼ to `Manual Dial` and press OK to select.
   ▲ or ▼ to `Private Call` and press OK to select.
   The first line of the display shows `Radio Number:`.
   Key in the subscriber ID and press OK.
4. ▲ or ▼ to `Radio Disable` and press OK to select.
5. The display shows transitional mini notice, indicating the request is in progress. The green LED blinks.
6. Wait for acknowledgment.
7. If successful, a positive indicator tone sounds and the display shows positive mini notice.
   OR
   If unsuccessful, a negative indicator tone sounds and the display shows negative mini notice.

Do not press ⏎ during the Radio Disable operation as you will not get an acknowledgement message.

Radio Enable via Manual Dial

Procedure:

1. OK to access the menu.
2. ▲ or ▼ to `Contacts` and press OK to select. The entries are alphabetically sorted.
3. ▲ or ▼ to `Manual Dial` and press OK to select.
   ▲ or ▼ to `Private Call` and press OK to select.
   The first line of the display shows `Radio Number:`.
   Key in the subscriber ID and press OK.
4. ▲ or ▼ to `Radio Enable` and press OK to select.
5. The display shows `Radio Enable` and the subscriber alias or ID. The green LED lights up.
6. Wait for acknowledgment.
7. If successful, the radio sounds a positive indicator tone and the display shows positive mini notice.
   OR
   If unsuccessful, the radio sounds a negative indicator tone and the display shows negative mini notice.

Do not press ⏎ during the Radio Enable operation as you will not get an acknowledgement message.

Password Lock Features

If enabled, this feature allows you to access your radio via password upon powering up. You can use a keypad microphone or **Scroll Up/Down** buttons to enter password.

Accessing the Radio from Password

Procedure:
Power up the radio.

1 You hear a continuous tone.

2 Enter your current four-digit password via keypad microphone.
The display shows ●●●●. Press OK to proceed.
OR
Enter your current four-digit password. Press ▲ or ▼ to edit each digit's numeric value and OK to enter the selected digit and move to the next digit. Each digit changes to ●. Press OK to confirm your selection.

You hear a positive indicator tone for every digit pressed. Press ◀ to remove the each ● on the display. You hear a negative indicator tone, if you press ◀ when the line is empty, or if you press more than four digits.

3 If the password is correct:
Your radio proceeds to power up. See ***Powering Up the Radio*** on page 2.
OR
If the password is incorrect:
The display shows `Wrong Password`. Repeat Step 2.
OR
After the third incorrect password, the display shows `Wrong Password` and then, shows `Radio Locked`. A tone sounds and the yellow LED double blinks.

*Your radio enters into locked state for 15 minutes, and responds to inputs from **On/Off** button and programmed **Backlight Auto** button only.*

NOTE: The radio is unable to receive any call, including emergency calls, in locked state.

The use of **Emergency** footswitch cancels out password input to access the radio.

Unlocking the Radio from Locked State

Procedure:
Wait for 15 minutes. Repeat Steps 1 to 3 in ***Accessing the Radio from Password*** on page 112.
OR

Power up the radio, if you have powered down the radio during locked state:

1 A tone sounds and the yellow LED double blinks. The display shows `Radio Locked`.

2 Wait for 15 minutes. Repeat ***Accessing the Radio from Password*** on page 112.

Your radio restarts the 15 minutes timer for locked state when you power up.

Turning the Password Lock On or Off

Procedure:

1 OK to access the menu.

2 ▲ or ▼ to `Utilities` and press OK to select.

3 ▲ or ▼ to `Radio Settings` and press OK to select.

4 ▲ or ▼ to `Passwd Lock` and press OK to select.

5 Enter a four-digit password.
See Step 2 in ***Accessing the Radio from Password*** on page 112.

6 If the password is correct:
Press OK to enable Password Lock. The display shows ✓ beside Enabled.
OR
Press OK to disable Password Lock. The ✓ disappears from beside Enabled.
OR
If the password is incorrect:
The display shows `Wrong Password` and automatically returns to the previous menu.

Changing the Password

Procedure:

1 OK to access the menu.

2 ▲ or ▼ to `Utilities` and press OK to select.

3 ▲ or ▼ to `Radio Settings` and press OK to select.

4 ▲ or ▼ to `Passwd Lock` and press OK to select.

5 Enter your current four-digit password via keypad microphone.
See Step 2 in ***Accessing the Radio from Password*** on page 112.

6 If the password is correct:
▲ or ▼ to `Change Pwd` and press OK to select.
OR
If the password is incorrect:
The display shows `Wrong Password` and automatically returns to the previous menu.

7 Enter a new four-digit password via keypad microphone. See Step 2 in ***Accessing the Radio from Password*** on page 112.

8 Re-enter the new four-digit password. See Step 2 in ***Accessing the Radio from Password*** on page 112.

9 If both of the new password inputs match:
The display shows `Password Changed`.
OR
If both of the new password inputs do not match:
The display shows `Passwords Do Not Match`.

10 The screen automatically returns to the previous menu.

Text Entry Configuration

You can configure the following settings for entering text on your radio:

- Word Correct
- Word Predict
- Sentence Cap
- My Words

NOTE: Press ⮌⌂ at any time to return to the previous screen or long press ⮌⌂ to return to the Home screen. The radio exits the current screen once the inactivity timer expires.

Word Correct

Supplies alternative word choices when the word entered into the text editor is not recognized by the in-built dictionary.

1 OK to access the menu.

2 ▲ or ▼ to `Utilities` and press OK to select.

3 ▲ or ▼ to `Radio Settings` and press OK to select.

4 ▲ or ▼ to `Text Entry` and press OK to select.

5 ▲ or ▼ to `Word Correct` and press OK to select.

6 Press OK to enable Word Correct. The display shows ✓ beside Enabled.
OR
Press OK to disable Word Correct. The ✓ disappears from beside Enabled.

NOTE: At Step 5, you can also use ◀ or ▶ to change the selected option.

Word Predict

Your radio can learn common word sequences that you often enter. It then predicts the next word you may want to use after you enter the first word of a common word sequence into the text editor.

1 OK to access the menu.
2 ▲ or ▼ to `Utilities` and press OK to select.
3 ▲ or ▼ to `Radio Settings` and press OK to select.
4 ▲ or ▼ to `Text Entry` and press OK to select.
5 ▲ or ▼ to `Word Predict` and press OK to select.
6 Press OK to enable Word Predict. The display shows ✓ beside Enabled.
OR
Press OK to disable Word Predict. The ✓ disappears from beside Enabled.

NOTE: At Step 5, you can also use ◀ or ▶ to change the selected option.

Sentence Cap

Automatically enables capitalization for the first letter in the first word for every new sentence.

1 OK to access the menu.
2 ▲ or ▼ to `Utilities` and press OK to select.
3 ▲ or ▼ to `Radio Settings` and press OK to select.
4 ▲ or ▼ to `Text Entry` and press OK to select.
5 ▲ or ▼ to `Sentence Cap` and press OK to select.
6 Press OK to enable Sentence Cap. The display shows ✓ beside Enabled.
OR
Press OK to disable Sentence Cap. The ✓ disappears from beside Enabled.

NOTE: At Step 5, you can also use ◀ or ▶ to change the selected option.

Viewing Custom Words

You can add your own custom words into your radio's in-built dictionary. Your radio maintains a list to contain these words.

1 OK to access the menu.

2 ▲ or ▼ to Utilities and press OK to select.

3 ▲ or ▼ to Radio Settings and press OK to select.

4 ▲ or ▼ to Text Entry and press OK to select.

5 ▲ or ▼ to My Words and press OK to select.

6 ▲ or ▼ to List of Words and press OK to select.
Display shows the list of custom words.

Editing Custom Word

You can edit the custom words saved in your radio.

1 OK to access the menu.

2 ▲ or ▼ to Utilities and press OK to select.

3 ▲ or ▼ to Radio Settings and press OK to select.

4 ▲ or ▼ to Text Entry and press OK to select.

5 ▲ or ▼ to My Words and press OK to select.

6 ▲ or ▼ to List of Words and press OK to select.
Display shows the list of custom words.

7 ▲ or ▼ to the required word and press OK to select.

8 ▲ or ▼ to the Edit and press OK to select.

9 Use the keypad to edit your custom word.
Press ◀ to move one space to the left.
Press ▶ or # to move one space to the right.
Press * to delete any unwanted characters.
Long press # to change text entry method.
Press OK once your custom word is complete.

10 The display shows transitional mini notice, confirming your custom word is being saved.

11 If the custom word is saved, a tone sounds and the display shows positive mini notice.
OR
If the custom word is not saved, a low tone sounds and the display shows negative mini notice.

Adding Custom Words

You can add your own custom words into your radio's in-built dictionary.

1 OK to access the menu.

2 ▲ or ▼ to Utilities and press OK to select.

3 ▲ or ▼ to Radio Settings and press OK to select.

4 ▲ or ▼ to Text Entry and press OK to select.

5 ▲ or ▼ to My Words and press OK to select.

6 ▲ or ▼ to Add New Word and press OK to select.

7 Use the keypad to enter your custom word.

Press ◀ to move one space to the left.

Press ▶ or # to move one space to the right.

Press * to delete any unwanted characters.

Long press # to change text entry method.

Press OK once your custom word is complete.

8 The display shows transitional mini notice, confirming your custom word is being saved.

9 If the custom word is saved, a tone sounds and the display shows positive mini notice.

OR

If the custom word is not saved, a low tone sounds and the display shows negative mini notice.

Deleting a Custom Word

You can delete the custom words saved in your radio.

1 OK to access the menu.

2 ▲ or ▼ to `Utilities` and press OK to select.

3 ▲ or ▼ to `Radio Settings` and press OK to select.

4 ▲ or ▼ to `Text Entry` and press OK to select.

5 ▲ or ▼ to `My Words` and press OK to select.

6 ▲ or ▼ to the required word and press OK to select.

7 ▲ or ▼ to `Delete` and press OK to select.

8 At `Delete Entry?`, ▲ or ▼ to `Yes` and press OK to select, to delete the entry. The display shows `Entry Deleted`.

OR

▲ or ▼ to `No` and press OK to select to return to the previous screen.

Deleting All Custom Words

You can delete all custom words from your radio's in-built dictionary.

1 OK to access the menu.

2 ▲ or ▼ to `Utilities` and press OK to select.

3 ▲ or ▼ to `Radio Settings` and press OK to select.

4 ▲ or ▼ to `Text Entry` and press OK to select.

5 ▲ or ▼ to `My Words` and press OK to select.

6 ▲ or ▼ to `Delete All` and press OK to select.

7 At `Delete All?`, ▲ or ▼ to `Yes` and press OK to select, to delete all custom words. The display shows `All Entries Deleted`.

OR

▲ or ▼ to `No` and press OK to select to return to the previous screen.

Front Panel Programming (FPP)

Your radio is able to customize certain feature parameters to enhance the use of your radio.

Entering FPP Mode

Procedure:

1. OK to access the menu.
2. ▲ or ▼ to `Utilities` and press OK to select.
3. ▲ or ▼ to `Program Radio` and press OK to select.

NOTE: Long press ⮌ at any time to return to the Home screen.

Editing FPP Mode Parameters

Use the following buttons as required while navigating through the feature parameters.

▲, ▼, ◀, ▶ – Scroll through options, increase/decrease values, or navigate vertically

OK – Select the option or enter a sub-menu

⮌ – Short-press to return to previous menu or to exit the selection screen. Long-press to return to Home screen.

Notes

Limited Warranty

MOTOROLA COMMUNICATION PRODUCTS

I. WHAT THIS WARRANTY COVERS AND FOR HOW LONG:

MOTOROLA SOLUTIONS INC. (“MOTOROLA”) warrants the MOTOROLA manufactured Communication Products listed below (“Product”) against defects in material and workmanship under normal use and service for a period of time from the date of purchase as scheduled below:

DM Series Digital Mobile Radios	Two (2) Years
Product Accessories	One (1) Year

MOTOROLA, at its option, will at no charge either repair the Product (with new or reconditioned parts), replace it (with a new or reconditioned Product), or refund the purchase price of the Product during the warranty period provided it is returned in accordance with the terms of this warranty. Replaced parts or boards are warranted for the balance of the original applicable warranty period. All replaced parts of Product shall become the property of MOTOROLA.

This express limited warranty is extended by MOTOROLA to the original end user purchaser only and is not assignable or transferable to any other party. This is the complete warranty for the Product manufactured by MOTOROLA. MOTOROLA assumes no obligations or liability for additions or modifications to this warranty unless made in writing and signed by an officer of MOTOROLA.

Unless made in a separate agreement between MOTOROLA and the original end user purchaser, MOTOROLA does not warrant the installation, maintenance or service of the Product.

MOTOROLA cannot be responsible in any way for any ancillary equipment not furnished by MOTOROLA which is attached to or used in connection with the Product, or for operation of the Product with any ancillary equipment, and all such equipment is expressly excluded from this warranty. Because each system which may use the Product is unique, MOTOROLA disclaims liability for range, coverage, or operation of the system as a whole under this warranty.

II. GENERAL PROVISIONS:

This warranty sets forth the full extent of MOTOROLA'S responsibilities regarding the Product. Repair, replacement or refund of the purchase price, at MOTOROLA’s option, is the exclusive remedy. THIS WARRANTY IS GIVEN IN LIEU OF ALL OTHER EXPRESS WARRANTIES. IMPLIED WARRANTIES, INCLUDING WITHOUT LIMITATION, IMPLIED WARRANTIES OF MERCHANTABILITY AND FITNESS FOR A PARTICULAR PURPOSE, ARE LIMITED TO THE DURATION OF THIS LIMITED WARRANTY. IN NO EVENT SHALL MOTOROLA BE LIABLE FOR DAMAGES IN EXCESS OF THE PURCHASE PRICE OF THE PRODUCT, FOR ANY LOSS OF USE, LOSS OF TIME, INCONVENIENCE, COMMERCIAL LOSS, LOST PROFITS OR SAVINGS OR OTHER INCIDENTAL, SPECIAL OR CONSEQUENTIAL DAMAGES ARISING OUT OF THE USE OR

INABILITY TO USE SUCH PRODUCT, TO THE FULL EXTENT SUCH MAY BE DISCLAIMED BY LAW.

III. STATE LAW RIGHTS:

SOME STATES DO NOT ALLOW THE EXCLUSION OR LIMITATION OF INCIDENTAL OR CONSEQUENTIAL DAMAGES OR LIMITATION ON HOW LONG AN IMPLIED WARRANTY LASTS, SO THE ABOVE LIMITATION OR EXCLUSIONS MAY NOT APPLY.

This warranty gives specific legal rights, and there may be other rights which may vary from state to state.

IV. HOW TO GET WARRANTY SERVICE:

You must provide proof of purchase (bearing the date of purchase and Product item serial number) in order to receive warranty service and, also, deliver or send the Product item, transportation and insurance prepaid, to an authorized warranty service location. Warranty service will be provided by MOTOROLA through one of its authorized warranty service locations. If you first contact the company which sold you the Product (e.g., dealer or communication service provider), it can facilitate your obtaining warranty service.

V. WHAT THIS WARRANTY DOES NOT COVER:

A) Defects or damage resulting from use of the Product in other than its normal and customary manner.

B) Defects or damage from misuse, accident, water, or neglect.

C) Defects or damage from improper testing, operation, maintenance, installation, alteration, modification, or adjustment.

D) Breakage or damage to antennas unless caused directly by defects in material workmanship.

E) A Product subjected to unauthorized Product modifications, disassembles or repairs (including, without limitation, the addition to the Product of non-MOTOROLA supplied equipment) which adversely affect performance of the Product or interfere with MOTOROLA's normal warranty inspection and testing of the Product to verify any warranty claim.

F) Product which has had the serial number removed or made illegible.

G) Rechargeable batteries if:

(1) any of the seals on the battery enclosure of cells are broken or show evidence of tampering.

(2) the damage or defect is caused by charging or using the battery in equipment or service other than the Product for which it is specified.

H) Freight costs to the repair depot.

I) A Product which, due to illegal or unauthorized alteration of the software/firmware in the Product, does not function in accordance with MOTOROLA’s published specifications or the FCC certification labeling in effect for the Product at the time the Product was initially distributed from MOTOROLA.

J) Scratches or other cosmetic damage to Product surfaces that does not affect the operation of the Product.

K) Normal and customary wear and tear.

VI. PATENT AND SOFTWARE PROVISIONS:

MOTOROLA will defend, at its own expense, any suit brought against the end user purchaser to the extent that it is based on a claim that the Product or parts infringe a United States patent, and MOTOROLA will pay those costs and damages finally awarded against the end user purchaser in any such suit which are attributable to any such claim, but such defense and payments are conditioned on the following:

A) that MOTOROLA will be notified promptly in writing by such purchaser of any notice of such claim;

B) that MOTOROLA will have sole control of the defense of such suit and all negotiations for its settlement or compromise; and

C) should the Product or parts become, or in MOTOROLA's opinion be likely to become, the subject of a claim of infringement of a United States patent, that such purchaser will permit MOTOROLA, at its option and expense, either to procure for such purchaser the right to continue using the Product or parts or to replace or modify the same so that it becomes non-infringing or to grant such purchaser a credit for the Product or parts as depreciated and accept its return. The depreciation will be an equal amount per year over the lifetime of the Product or parts as established by MOTOROLA.

MOTOROLA will have no liability with respect to any claim of patent infringement which is based upon the combination of the Product or parts furnished hereunder with software, apparatus or devices not furnished by MOTOROLA, nor will MOTOROLA have any liability for the use of ancillary equipment or software not furnished by MOTOROLA which is attached to or used in connection with the Product. The foregoing states the entire liability of MOTOROLA with respect to infringement of patents by the Product or any parts thereof.

Laws in the United States and other countries preserve for MOTOROLA certain exclusive rights for copyrighted MOTOROLA software such as the exclusive rights to reproduce in copies and distribute copies of such MOTOROLA software. MOTOROLA software may be used in only the Product in which the software was originally embodied and such software in such Product may not be replaced, copied, distributed, modified in any way, or used to produce any derivative thereof. No other use including, without limitation, alteration, modification, reproduction, distribution, or reverse engineering of such MOTOROLA software or exercise of rights in such MOTOROLA software is permitted. No license is granted by implication, estoppel or otherwise under MOTOROLA patent rights or copyrights.

VII. GOVERNING LAW:

This Warranty is governed by the laws of the State of Illinois, U.S.A.

Inhalt

Dieses Benutzerhandbuch enthält alle zur Verwendung der MOTOTRBO Mobilfunkgeräteserie notwendigen Anleitungen und Informationen.

Wichtige Sicherheitshinweise x
Produktsicherheit und Funkwellenbelastungskonformität x

Softwareversion x

Copyright-Hinweis zur Computersoftware xi

Erste Schritte 1
Informationen zu diesem Benutzerhandbuch 1
Vom Fachhändler/Systemadministrator erhältliche Informationen 1
Einschalten des Funkgeräts 2
Anpassen der Lautstärke 2

Bedienelemente und Anzeigen 3
Die Bedienelemente 3
Programmierbare Tasten 4
Zuweisbare Funkgerätfunktionen 4
Zuweisbare Einstellungen oder Dienstprogrammfunktionen 6
Aufrufen vorprogrammierter Funktionen 6
Sendetaste (PTT) 7
Umschalten zwischen analogem und digitalem Modus 7
Benutzen des Lautstärkereglers/Kanalschalters 8
IP-Site-Verbindung 9
Capacity Plus 9
Linked Capacity Plus 10

Identifizieren von Statusanzeigen 11
Displaysymbole 11
Rufsymbole 13
Erweiterte Menüsymbole 14
Mini-Hinweissymbole 14
Ausgang-Symbole (Gesendete Nachrichten) 15
Bluetooth-Symbole 15
LED-Anzeigen 16
Anzeigetöne 17
Töne 17

Empfangen oder Tätigen von Anrufen 18
Auswählen einer Zone 18
Auswählen eines Kanals 19
Empfangen und Beantworten eines Rufs 19
Empfangen und Beantworten eines Gruppenrufs 20
Empfangen und Beantworten eines Einzelrufs . . 20
Empfangen eines Rundumrufs 21
Empfangen und Beantworten eines Selektivrufs . . 22

Empfangen und Beantworten eines Telefonanrufs 22
Telefonanruf als Einzelruf 22
Telefonanruf als Gruppenruf 23
Telefonanruf als Rundumruf 24
Durchführen eines Funkrufs 24
Durchführen eines Gruppenrufs 25
Durchführen eines Einzelrufs 26
Durchführen eines Rundumrufs 27
Durchführen eines Selektivrufs 27
Durchführen eines Telefonanrufs 28
Abbrechen eines Funkanrufs 29
Talkaround 30
Dauerüberwachung 30
Erweiterte Funktionen 31
Funkgerätkontrolle 32
Senden der Funkgerätkontrolle 32
Fernmonitor 33
Einleiten von Fernmonitor 33
Abschalten des Fernmonitors 34
Scanlisten 34
Anzeigen eines Scan-Listeneintrags 35
Bearbeiten der Scan-Liste 35
Hinzufügen eines neuen Eintrags in die Scan-Liste 35
Löschen eines Scan-Listeneintrags 35
Einstellen und Bearbeiten des Prioritätsstatus eines Scan-Listeneintrags 36
Scannen 36
Starten und Stoppen von Scan 37
Beantworten eines Rufs während Suchlauf 37
Unterdrücken eines Störkanals 38
Wiederaufnahme eines Störkanals 38
Auswahlverfahren nach Signalgüte (Vote-Scan) 38
Kontakteinstellungen 39
Durchführen eines Gruppenrufs vom Kontaktemenü 40
Durchführen eines Einzelrufs vom Kontaktemenü 40
Zuweisen eines Eintrags zu einer programmierbaren Zifferntaste 41
Aufheben der Zuordnung zwischen einem Eintrag und einer programmierbaren Zifferntaste 42
Standardeinstellung für Kontakte 43
Hinzufügen eines neuen Kontakts 43
Rufanzeigeeinstellungen 44
Aktivieren und Deaktivieren von Ruftönen für Hinweistöne 44
Aktivieren und Deaktivieren von Ruftönen für Einzelrufe 44

Aktivieren oder Deaktivieren von Ruftönen für Selektivrufe 45
Aktivieren und Deaktivieren von Ruftönen für Textnachrichten 45
Aktivieren und Deaktivieren von Ruftönen für Telemetriestatus mit Text 46
Zuweisen von Ruftonarten 46
Zunehmende Alarmtonlautstärke 47
Ruflogfunktionen 47
Anzeigen der letzten Anrufe 47
Löschen eines Rufs aus einer Rufliste 48
Hinweiston 49
Empfangen und Beantworten eines Hinweistons 49
Senden eines Hinweistons aus der Kontaktliste 49
Senden eines Hinweistons mit der Schnellwahltaste 50
Notrufbetrieb 50
Empfangen eines Notrufalarms 51
Beantworten eines Notrufalarms 52
Senden eines Notrufalarms 52
Senden eines Notrufalarms mit Ruf 53
Senden eines Notrufalarms mit nachfolgendem Sprachruf 54
Neuinitialisierung eines Notruf-Modus 56
Verlassen des Notfall-Modus 56
Textnachricht-Funktionen 57
Senden einer Quick Text-Nachricht 57
Senden einer Quick Text-Nachricht mit der Schnellwahltaste 57
Verwaltung von Textnachrichten im Entwürfe-Ordner 58
Anzeigen einer gespeicherten Textnachricht . . 58
Löschen einer gespeicherten Textnachricht aus dem Entwürfe-Ordner 58
Verwaltung versagter Textnachrichtenübertragungen 59
Erneutes Senden einer Textnachricht 59
Weiterleiten einer Textnachricht 59
Verwaltung gesendeter Textnachrichten 60
Ansicht einer gesendeten Textnachricht 60
Senden einer gesendeten Textnachricht 60
Löschen aller gesendeten Textnachrichten aus dem Ausgang 62
Empfangen einer Textnachricht 62
Lesen einer Textnachricht 62
Verwaltung empfangener Textnachrichten 63
Aufrufen/Ansicht einer Textnachricht aus dem Posteingang 63
Anzeigen einer Telemetrie-Status-Textnachricht aus der Inbox 64

Beantworten einer Textnachricht mit Quick Text 64
Löschen einer Textnachricht aus dem Posteingang 65
Löschen aller Textnachrichten aus dem Posteingang 65
Analog-Nachrichtengeber 66
Senden von MDC-Nachrichten an die Funkzentrale 66
Senden einer 5-Ton-Nachricht an einen Kontakt 66
Analog-Status-Update 67
Senden eines Status-Updates an einen vorbestimmten Kontakt 67
Anzeigen von 5-Ton-Status-Details 67
Verschlüsselt 68
Multi-Site-Bedienelemente 69
Starten einer automatischen Stationssuche 69
Beenden einer automatischen Stationssuche . . . 70
Starten einer manuellen Stationssuche 70
Sicherheit 71
Deaktivieren des Funkgeräts 71
Aktivieren des Funkgeräts 72
Einzelarbeitsplatz 73
Verbindungsmodi für Peripheriegeräte von Drittanbietern 74
Bluetooth 75
Ein- und Ausschalten der Bluetooth-Funktion . . . 75
Suchen und Anschließen eines Bluetooth-Geräts 76
Suchen und Herstellen einer Verbindung von einem Bluetooth-Gerät (Erkennbarer Modus) 77
Abkoppeln eines Bluetooth-Geräts 77
Umschalten zwischen eingebautem und externem Lautsprecher (Audio-Routing) 78
Anzeigen von Gerätedetails 78
Löschen eines Gerätenamens 78
BT-Mikrofonverstärker 79
Mitteilungsliste 79
Aufrufen der Mitteilungsliste 80
Auto-Range Transponder-System (ARTS) 80
Over-The-Air-Programming (OTAP) 81
Versorgungsbetriebe 81
Ein-/Ausschalten der Funkgerätruf-/Hinweistöne 81
Einstellen der Hinweistonlautstärke-Abweichung 82
Ein-/Ausschalten des Funkgerätfreitons 82
Ein- und Ausschalten des Hinweistons beim Hochfahren 83

Einstellen des Hinweistons für Textnachrichten 83
Einstellen der Sendeleistung 84
Ändern des Displaymodus 84
Einstellen der Helligkeit des Displays 85
Ein- und Ausschalten der Funktion „Hupe/Beleuchtung“ 85
Ein- und Ausschalten des öffentlichen Ansageverstärkersystems 86
Ein- und Ausschalten des externen Ansageverstärkersystems 86
Einstellen der Rauschsperre 86
Ein-/Ausschalten des Startbildschirms 87
Ein-/Ausschalten der Funkgerät-LED-Anzeige . . 87
Einstellen des Zweifunktionsschalters auf die bevorzugte Funktion 88
Sprache 88
Ein- oder Ausschalten der VOX-Funktion (sprachgesteuerte Übertragung) 88
Ein- oder Ausschalten der Zusatzkartenfunktion(en) 89
Bestimmen des Kabeltyps 89
Sprachansage 90
Rufweiterleitung 90
Menü-Timer 90
Analog-Mikrofonverstärkungsautomatik (Mic AGC-A). 91
Digital-Mikrofonverstärkungsautomatik (Mic AGC-D) 91
Intelligente Audiofunktionen 92
Ein- und Ausschalten der Funktion zur Sperre akustischer Rückkopplungen 92
GPS 93
Aufrufen allgemeiner Funkgeräteinformationen . . 93
Prüfen des Aliasnamens und der ID des Funkgeräts 93
Überprüfen der Firmware- und Codeplug-Version 94
Überprüfen der GPS-Informationen 94
Software-Aktualisierung 95
Standort-Informationen 95

Tastaturmikrofonfunktionen 96
Verwendung des Tastenfelds 97
Ein-/Ausschalten von Tastaturtönen 98
Zusätzliche erweiterte Funktionen 98
Auswählen einer Zone mit Aliasnamensuche . . . 98
Einleiten der Funkgerätkontrolle durch manuelles Wählen 99
Einleiten von Fern-Monitor durch manuelles Wählen 99

Durchführen eines Einzelrufs durch manuelles Wählen 100
Durchführen eines Telefonanrufs durch manuelles Wählen 101
Durchführen eines Telefonanrufs mit der Schnellwahltaste 103
Durchführen eines Gruppen-, Einzel- oder Rundumrufs mit der programmierbaren Zifferntaste 104
Durchführen eines Telefonanrufs mit der programmierbaren Telefon-Taste 105
Durchführen eines Telefonanrufs vom Kontaktemenü 107
Durchführen eines Gruppen-, Einzel-, Telefon- oder Rundumrufs mittels Aliasnamensuche . . 109
Anzeigen eines Scan-Listen-Eintrags durch Aliasnamensuche 110
Bearbeiten der Scan-Liste mittels Aliasnamensuche 111
Hinzufügen eines neuen Eintrags in die Scan-Liste 111
Löschen eines Scan-Listeneintrags 111
Einstellen und Bearbeiten des Prioritätsstatus eines Scan-Listeneintrags 112
Speichern eines Aliasnamens oder einer ID aus einer Rufliste 113
Senden eines Hinweistons durch manuelles Wählen 113
RSSI-Werte 114
Textnachrichten 114
Schreiben und Senden einer Textnachricht . . . 114
Beantworten einer Textnachricht in der Inbox . 115
Bearbeiten einer Kurzantwortnachricht 116
Öffnen des Entwürfe-Ordners 117
Bearbeiten und Senden einer gespeicherten Textnachricht 117
Verwaltung versagter Textnachrichtenübertragungen 118
Weiterleiten einer Textnachricht durch manuelles Wählen 118
Bearbeiten einer Textnachricht 118
Dualton-Mehr-Frequenz-Verfahren (DTMF) 119
Sicherheit 119
Deaktivieren des Funkgeräts durch manuelles Wählen 119
Aktivieren des Funkgeräts durch manuelles Wählen 120
Passwort-geschützter Zugriff auf das Funkgerät . . . 120
Zugriff auf das Funkgerät über das Passwort . . 120
Entsperren des Funkgeräts 121
Ein- und Ausschalten der Passwortsperre 121
Ändern des Passworts 122

Konfiguration der Texteingabe 123
Wortüberprüfung 123
Wortvorhersage 123
Großschreibung am Satzanfang 124
Anzeigen benutzerdefinierter Wörter 124
Bearbeiten benutzerdefinierter Wörter 125
Hinzufügen benutzerdefinierter Wörter 125
Löschen eines benutzerdefinierten Wortes . . 126
Löschen aller benutzerdefinierten Wörter 127
Bedienfeld-Programmiermodus (FPP) 127
Aktivierung Bedienfeld-Programmiermodus . . . 127
Bearbeiten von Parametern im Bedienfeld-Programmiermodus 127

Beschränkte Garantie 128

Wichtige Sicherheitshinweise

Produktsicherheit und Funkwellenbelastungskonformität

Lesen Sie vor der Verwendung des Produktes die Bedienungsanweisungen in der dem Funkgerät beilegenden Produktsicherheits- und Funkfrequenzstrahlungsbroschüre.

ACHTUNG!

Dieses Funkgerät bezieht sich nur auf die Nutzung in Arbeitsumgebungen und erfüllt die FCC-/ICNIRP-HF-Funkfrequenzstrahlungsanforderungen. Lesen Sie vor Verwendung dieses Produkts die HF-Energie-Achtsamkeitsinformationen und Bedienungsanweisungen in der dem Funkgerät beilegenden Produktsicherheits- und Funkfrequenzstrahlungsbroschüre (Motorola Publikations-Teilenummer 6866537D37), um die Einhaltung der HF-Energiegrenzwerte sicherzustellen.

Eine Auflistung der von Motorola genehmigten Antennen und anderen Zubehörteilen finden Sie auf folgender Website:

http://www.motorolasolutions.com

Softwareversion

Alle in den folgenden Abschnitten beschriebenen Funktionen werden von der Funkgeräte-Softwareversion **R02.06.10** unterstützt.

Unter ***Überprüfen der Firmware- und Codeplug-Version*** auf Seite 94 erfahren Sie, wie Sie die Software-Version Ihres Funkgeräts abfragen können.

Bitte erkundigen Sie sich bei Ihrem Händler oder Systemadministrator nach weiteren Informationen zu den unterstützten Funktionen.

Copyright-Hinweis zur Computersoftware

Die in diesem Handbuch beschriebenen Motorola-Produkte können durch Copyright geschützte Computerprogramme von Motorola enthalten, die in Halbleiterspeichern oder anderen Medien gespeichert sind. Nach den Gesetzen der USA und anderer Staaten sind bestimmte Rechte an der urheberrechtlich geschützten Software, einschließlich, aber nicht nur begrenzt auf die Rechte zum Nachdruck oder der Vervielfältigung in jeglicher Form ausschließlich der Firma Motorola vorbehalten. Entsprechend dürfen keine in den Produkten von Motorola enthaltenen, durch Copyright geschützten Computerprogramme, die in dieser Bedienungsanleitung beschrieben werden, in irgendeiner Form kopiert, reproduziert, geändert, zurückentwickelt oder verteilt werden, ohne dass hierfür eine ausdrückliche schriftliche Genehmigung von Motorola vorliegt. Darüber hinaus werden mit dem Kauf von Produkten von Motorola weder ausdrücklich noch stillschweigend, durch Rechtsverwirkung oder auf andere Weise Lizenzen unter dem Copyright, dem Patent oder den Patentanwendungen von Software von Motorola ausgegeben, abgesehen von der Nutzung von normalen, nicht ausschließlich erteilten Lizenzen, die sich aus der Anwendung der Gesetze beim Verkauf eines Produkts ergeben.

Die in diesem Produkt eingebettete AMBE+2™ Sprachcodierungstechnologie ist durch geistiges Eigentum und Urheberrechte einschließlich Patentansprüche, Copyrights und Industriegeheimnisvorgaben von Digital Voice Systems, Inc. geschützt.

Die Nutzung dieser Sprachcodierungstechnologie wird ausschließlich in Verbindung mit der Nutzung dieser Kommunikationsausrüstung genehmigt. Benutzern dieser Technologie ist jeder Versuch, die Zielsprache/den Objektcode zu entkompilieren, analysieren (Reverse Engineering) oder auf jegliche andere Art in eine lesbare Form zu übertragen, ausdrücklich untersagt.

U.S. Pat. Nr. #5.870.405, #5.826.222, #5.754.974, #5.701.390, #5.715.365, #5.649.050, #5.630.011, #5.581.656, #5.517.511, #5.491.772, #5.247.579, #5.226.084 und #5.195.166.

Notizen

Erste Schritte

Nehmen Sie sich bitte einen Augenblick Zeit für folgende Abschnitte:

Informationen zu diesem Benutzerhandbuch . . . . . Seite 1
Vom Fachhändler/Systemadministrator erhältliche Informationen . . . . . Seite 1
Einschalten des Funkgeräts . . . . . Seite 2
Anpassen der Lautstärke. . . . . Seite 2

Informationen zu diesem Benutzerhandbuch

Diese Bedienungsanleitung enthält alle zur Verwendung der MOTOTRBO Mobilfunkgeräte notwendigen Anleitungen und Informationen.

Es kann jedoch sein, dass Ihr Händler oder Systemadministrator Ihr Funkgerät an Ihre speziellen Anforderungen und Bedürfnisse angepasst hat. Weitere Informationen erhalten Sie von Ihrem Fachhändler oder Systemadministrator.

In dieser Veröffentlichung werden die nachstehenden Symbole verwendet, um zwischen Funktionsmerkmalen ausschließlich im analogen Betriebsfunk bzw. ausschließlich im digitalen Betriebsfunk zu unterscheiden:

Bedeutet Funktionsmerkmal **ausschließlich für analogen Betriebsfunk**.

Bedeutet Funktionsmerkmal **ausschließlich für digitalen Betriebsfunk**.

Bei Funktionsmerkmalen, die im analogen **und** im digitalen Betriebsfunk verfügbar sind, wird **kein** Symbol verwendet.

Weitere Informationen über Merkmale, die im Multi-Site-Betriebsfunk zur Verfügung stehen, finden Sie unter ***IP-Site-Verbindung*** auf Seite 9.

Ausgewählte Funktionsmerkmale sind auch im Single-Site-Bündelfunkbetrieb für einzelne Sites, Capacity Plus, verfügbar. Weitere Informationen finden Sie unter ***Capacity Plus*** auf Seite 9.

Ausgewählte Merkmale stehen **auch** im Multi-Site-Bündelfunkbetrieb Linked Capacity Plus zur Verfügung. Weitere Informationen finden Sie unter ***Linked Capacity Plus*** auf Seite 10.

Vom Fachhändler/Systemadministrator erhältliche Informationen

Für folgende Auskünfte setzen Sie sich bitte mit Ihrem Systemadministrator oder Händler in Verbindung:

- Wurden voreingestellte Betriebsfunkkanäle bereits in das Funkgerät einprogrammiert?
- Welche Tasten wurden bereits zum Aufrufen anderer Funktionen programmiert?
- Welche zusätzlichen Zubehörteile kommen Ihren Bedürfnissen entgegen?
- Wie sehen die besten Vorgehensweisen für die effektive Nutzung von Funkgeräten aus?
- Welche Wartungsmaßnahmen können zu einer längeren Lebensdauer von Funkgeräten beitragen?

Einschalten des Funkgeräts

Drücken Sie kurz die **Ein/Aus-Taste**. Im Display wird kurz `MOTOTRBO (TM)` angezeigt, gefolgt von einer Begrüßungsnachricht oder einem Begrüßungsbild.

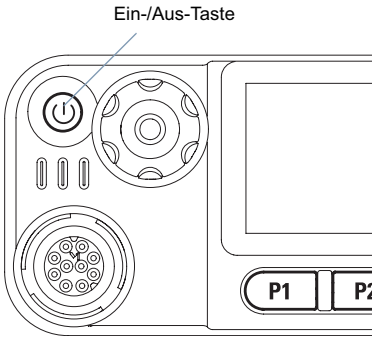

Die grüne LED leuchtet, und der Startbildschirm wird eingeschaltet.

Sie hören einen kurzen Ton, der anzeigt, dass der Einschalttest erfolgreich durchgeführt wurde.

HINWEIS: Sind die Funkgerätruf-/Hinweistöne deaktiviert, ertönt beim Einschalten kein Ton (siehe ***Ein-/ Ausschalten der Funkgerätruf-/Hinweistöne*** auf Seite 81).

Wenn sich Ihr Funkgerät nicht einschalten lässt, setzen Sie sich mit Ihrem Händler in Verbindung.

Zum Ausschalten des Funkgeräts halten Sie die Ein/Aus-Taste gedrückt, bis im Display des Funkgeräts `Gerät wird abgesch` angezeigt wird.

HINWEIS: Es kann bis zu 7 Sekunden dauern, bis das Funkgerät vollständig abgeschaltet ist.

Anpassen der Lautstärke

Zum Höherstellen der Lautstärke drehen Sie den **Lautstärkeregler/Kanalschalter** im Uhrzeigersinn.

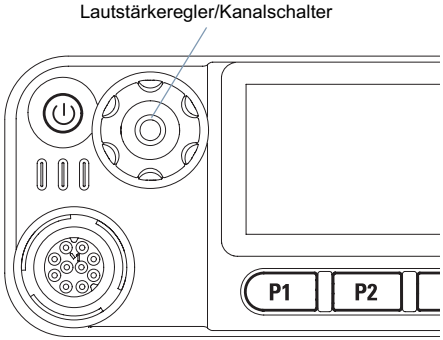

Zum Leiserstellen der Lautstärke drehen Sie den Regler gegen den Uhrzeigersinn.

HINWEIS: Ihr Funkgerät kann auf eine Mindestlautstärke programmiert werden. Die Lautstärke kann dann nicht niedriger als diese einprogrammierte Mindestlautstärke eingestellt werden. Weitere Informationen erhalten Sie von Ihrem Fachhändler oder Systemadministrator.

Bedienelemente und Anzeigen

Nehmen Sie sich bitte einen Augenblick Zeit für folgende Abschnitte:

Die Bedienelemente . . . . . Seite 3
Programmierbare Tasten . . . . . Seite 4
Aufrufen vorprogrammierter Funktionen . . . . . Seite 6
Sendetaste (PTT) . . . . . Seite 7
Umschalten zwischen analogem und digitalem Modus . . . . . Seite 7
Benutzen des Lautstärkereglers/Kanalschalters . . . . . Seite 8
IP-Site-Verbindung . . . . . Seite 9
Capacity Plus. . . . . Seite 9
Linked Capacity Plus . . . . . Seite 10

Die Bedienelemente

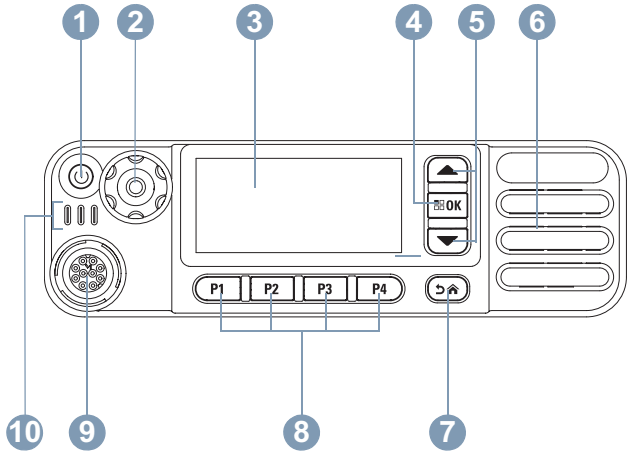

1. Ein-/Aus-Taste
2. Lautstärkeregler/Kanalschalter
3. Display
4. OK/Menü-Taste
5. Auf/Ab
6. Lautsprecher
7. Zurück/Ausgangstaste
8. Vordere programmierbare Tasten
9. Zubehöranschluss
10. LED-Anzeigen

Programmierbare Tasten

Diese Tasten können von Ihrem Händler programmiert werden. Sie dienen dann, je nachdem, wie lange sie gedrückt werden, zum Direktzugriff auf **Funkgerätfunktionen** oder maximal sechs (6) **voreingestellte Kanäle/Gruppen**.

- Kurz drücken – Drücken und schnell loslassen.
- Lang drücken – Für die vorprogrammierte Zeitdauer gedrückt halten.
- Halten – Taste gedrückt halten.

HINWEIS: Die vorprogrammierte Zeitdauer für einen Tastendruck gilt für alle zuweisbaren Funkgerät-/Dienstprogrammfunktionen und Einstellungen. Weitere Informationen über die vorprogrammierte Tastendruckdauer der **Notruftaste** finden Sie unter ***Notrufbetrieb*** auf Seite 50.

Zuweisbare Funkgerätfunktionen

Bluetooth™ Audio-Umschalttaste – Schaltet die Audioausgabe zwischen dem eingebauten Lautsprecher des Funkgeräts und dem Bluetooth-fähigen Zubehör um.

Kontakte – Bietet direkten Zugriff auf die Kontaktliste.

Hinweiston – Bietet direkten Zugriff auf die Kontaktliste. Sie können dann einen Kontakt auswählen, an den ein Hinweiston gesendet werden kann.

Rufweiterleitung – Schaltet die Rufweiterleitung ein bzw. aus.

Ruf-Log – Zur Auswahl der Huflogliste.

Sprachansage für Kanal – Sprachansage von Zonen- und Kanalnachrichten für den aktuellen Kanal. Diese Funktion ist nur bei aktivierter Sprachansage verfügbar.

Notruf – Je nach Programmierung wird ein Notrufalarm oder ein Notruf eingeleitet oder abgebrochen.

Ext.Ansageverstärker Ein/Aus – Schaltet die Audioausgabe zwischen dem angeschlossenen externen Ansageverstärker und dem im Funkgerät eingebauten Ansageverstärkersystem um.

Intelligent Audio Ein/Aus – Schaltet (intelligentes) Smart-Audio ein bzw. aus.

Manuelles Wählen – Je nach Programmierung wird durch Eingabe einer Teilnehmer-ID oder einer Telefonnummer ein Einzel- oder Telefonanruf eingeleitet.

Manuelles Site-Roaming*‡ – Starten der manuellen Stationssuche.

Mikrofon-AGC Ein/Aus – Schaltet die Verstärkungsautomatik (AGC) des eingebauten Funkgerätmikrofons ein bzw. aus. Während einer Bluetooth-Session ist diese Funktion nicht verfügbar.

Monitor – Überwacht einen gewählten Kanal auf Aktivität.

Mitteilungen – Für direkten Zugriff auf die Mitteilungsliste.

** In Capacity Plus nicht zutreffend*
‡ In Linked Capacity Plus nicht verfügbar

Störkanal unterdrücken*‡ – Entfernt einen unerwünschten Kanal (mit Ausnahme des gewählten Kanals) vorübergehend aus der Scan-Liste. Mit dem gewählten Kanal ist die vom Benutzer gewählte Zone/Kanal-Kombination gemeint, von der aus Scannen gestartet wird.

Schnellwahltaste – Leitet einen vordefinierten Einzel-, Telefon- oder Gruppenruf, einen Hinweiston oder eine Quick Text-Nachricht direkt ein.

Zusatzkartenfunktion – Schaltet Zusatzkartenfunktion(en) für Kanäle mit aktivierter Zusatzkarte ein oder aus.

PA Ein/Aus – Schaltet den internen Durchsageverstärker (PA) des Funkgeräts ein oder aus.

Dauer-Monitor*‡ – Überwacht einen gewählten Kanal auf sämtlichen Funkverkehr, bis die Funktion deaktiviert wird.

Telefon – Für den direkten Zugriff auf die Telefonkontaktliste.

Verschlüsselt – Schaltet Verschlüsselung ein oder aus.

Funkgerät-Aliasname und -ID – liefert Aliasnamen und ID.

Funkgerätcheck – Stellt fest, ob das Funkgerät in einem System aktiv ist.

Funkgerät aktivieren – Ermöglicht die Fernaktivierung eines Zielfunkgeräts.

Funkgerät deaktivieren – Ermöglicht die Ferndeaktivierung eines Zielfunkgeräts.

Fern-Monitor – Schaltet das Mikrofon eines Zielfunkgeräts ein, ohne dies anzuzeigen.

Repeater/Repeater umgehen*‡ – Zum Umschalten zwischen Einsatz eines Repeaters und direkter Übertragung an ein anderes Funkgerät.

Scan*‡ – Schaltet Scan ein und aus.

Standort-Informationen* – Zeigt Namen und ID des aktuellen Linked Capacity Plus-Standorts an. Sprachansage von Standortnachrichten für den aktuellen Standort (diese Funktion ist nur bei aktivierter Sprachansage verfügbar).

Stat.Sperre Ein/Aus* – Schaltet die Funktion für automatisches Site-Roaming ein bzw. aus.

Status – Wählt das Statuslistenmenü aus.

Telemetriesteuerung – Steuert den Ausgabe-Pin eines lokalen oder entfernten Funkgeräts.

Textnachricht – Zur Wahl des Textnachrichtenmenüs.

Rufunterbrechungstaste (Fernschlusstasten) – Unterbricht den Sendevorgang eines fernüberwachten Funkgeräts, ohne dies anzuzeigen, oder einen laufenden unterbrechbaren Ruf, um den Kanal freizumachen.

Sprachansage Ein/Aus – Schaltet die Sprachansage ein bzw. aus.

** In Capacity Plus nicht zutreffend*
‡ In Linked Capacity Plus nicht verfügbar

Sprachgesteuerte Übertragung – schaltet VOX ein oder aus.

Zonenumschaltung – Ermöglicht das Umschalten zwischen Zonen.

Zuweisbare Einstellungen oder Dienstprogrammfunktionen

Alle Töne/Hinweistöne – Schaltet alle Töne und Hinweistöne ein und aus.

Helligkeit – Stellt die Helligkeit der Hintergrundbeleuchtung ein.

Kanal-Auf/Ab – Zum Wechseln auf den vorhergehenden bzw. nächsten Kanal, je nach Programmierung.

Display-Modus – Schaltet den Tag/Nacht-Displaymodus ein bzw. aus.

Leistung – Zum Umschalten des Sendeleistungspegels zwischen Hoch und Niedrig.

Rauschsperre – Zum Umschalten der Rauschsperre zwischen hoch und normal.

Aufrufen vorprogrammierter Funktionen

Sie können verschiedene Funkgerätfunktionen auf folgende Arten aufrufen:

- Durch kurzes oder langes Drücken der jeweiligen programmierbaren Taste.

ODER

- Mithilfe der Menünavigationstasten wie folgt:

1. Drücken Sie OK, um das Menü aufzurufen. Drücken Sie die **Auf- bzw. Ab-Taste** (▲ bzw. ▼), um die Menüfunktionen aufzurufen.
2. Zum Auswählen einer Funktion oder zum Aufrufen eines Untermenüs drücken Sie OK.
3. Drücken Sie ↩, um zur vorhergehenden Menüebene oder zum vorhergehenden Bildschirm zurückzukehren. Drücken Sie die Taste ↩ lang, um zum Ausgangsbildschirm zu wechseln.

Die Menü-Navigationstasten stehen auch an einem Tastaturmikrofon (siehe ***Verwendung des Tastenfelds*** *auf* Seite 97*) zur Verfügung.*

HINWEIS: Das Funkgerät verlässt ein Menü nach einer bestimmten Zeit automatisch und kehrt zum Ausgangsbildschirm zurück.

** In Capacity Plus nicht zutreffend*
‡ In Linked Capacity Plus nicht verfügbar

Sendetaste (PTT)

Die **Sendetaste (PTT)** an der Seite des Mikrofons erfüllt zwei grundlegende Funktionen:

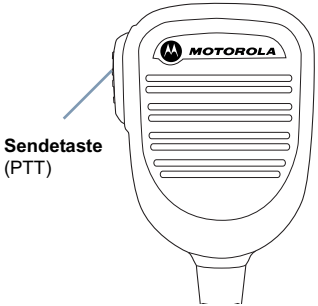

- Während eines Rufs wird durch Betätigung der **Sendetaste** (PTT) mit anderen am Ruf beteiligten Funkgeräten kommuniziert.

  Halten Sie die **Sendetaste** (PTT) zum Sprechen gedrückt. Lassen Sie die **PTT**-Taste los, um zuzuhören.

  Wenn die **Sendetaste** (PTT) gedrückt wird, wird das Mikrofon aktiviert.

- Wird gerade kein Ruf getätigt, wird die **Sendetaste** (PTT) zur Durchführung eines neuen Rufs verwendet (siehe ***Durchführen eines Funkrufs*** auf Seite 24).

*Ist die Freitonfunktion (siehe **Ein-/Ausschalten des Funkgerätfreitons** auf Seite 82) oder der **Mithörton** (Sidetone) aktiviert, warten Sie auf das Ende des kurzen Hinweistons, bevor Sie sprechen.*

*Während eines Rufs und wenn die Funktion „Kanal frei-Anzeige“ an Ihrem Funkgerät aktiviert ist (wird von Ihrem Händler programmiert), hören Sie einen kurzen Hinweiston, sobald die **Sendetaste** (PTT) am Zielfunkgerät (das Ihren Ruf empfangende Funkgerät) freigegeben wird, der Ihnen mitteilt, dass Sie nun auf diesem Kanal antworten können.*

Sie hören auch einen ununterbrochenen Sendesperrenton, wenn Ihr Ruf unterbrochen wird, z. B. wenn das Funkgerät einen Notruf empfängt. Der Sperrton weist Sie darauf hin, dass Sie Ihre Sendetaste freigeben müssen.

Umschalten zwischen analogem und digitalem Modus

Jeder Kanal Ihres Funkgeräts kann als analoger Betriebsfunk-kanal oder als digitaler Betriebsfunkkanal konfiguriert werden.

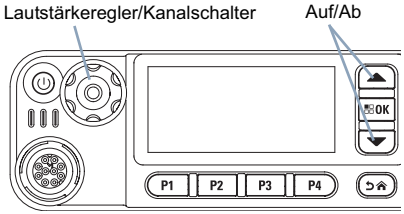

Um zwischen einem analogen und einem digitalen Kanal zu wechseln, verwenden Sie

- die **Auf/Ab-Tasten** ODER
- **den Lautstärkeregler/Kanalschalter** ODER
- die vorprogrammierte **Kanal-Auf-** bzw. **Kanal-Ab-Taste**.

Wenn Sie von digital auf analog umschalten, sind bestimmte Funktionen nicht verfügbar. Dies wird durch die Symbole für die digitalen Funktionen (wie z. B. Nachrichten) angezeigt, die grau hervorgehoben erscheinen. Deaktivierte Funktionen werden im Menü „versteckt“.

Ihr Funkgerät verfügt auch über Funktionen, die sowohl analog als auch digital verfügbar sind. Die kleineren Funktionsunterschiede der jeweiligen Merkmale haben **KEINEN** Einfluss auf die Leistung Ihres Funkgeräts.

HINWEIS: Im Modus Dual-Scan schaltet das Funkgerät ebenfalls zwischen digitalem und analogem Modus um (siehe ***Scannen*** auf Seite 36).

Bei Verwendung der vorprogrammierten **Auf-/Ab-Tasten**: Drücken Sie im Ausgangsbildschirm der gewünschten Zone ▲ oder ▼, um den gewünschten Kanal zu wählen.

Bei Verwendung der vorprogrammierten **Kanal-Auf-/Ab-Tasten**: Drücken Sie im Ausgangsbildschirm der gewünschten Zone **Kanal auf** oder **Kanal ab**, um den gewünschten Kanal zu wählen.

Benutzen des Lautstärkereglers/ Kanalschalters

Der **Lautstärkeregler/Kanalschalter** kann als Zweifunktionsschalter für Lautstärke und Kanalwahl oder einzig als Lautstärkeregler programmiert werden.

Zum Einstellen der Lautstärke siehe ***Anpassen der Lautstärke*** auf Seite 2.

Zum Wechseln des Kanals halten Sie den Schalter gedrückt, bis der Kanalwahlbildschirm angezeigt wird. Drehen Sie dann den Schalter auf den gewünschten Kanal.

Zum Verlassen des Kanalwahlzustands gehen Sie wie folgt vor.

- Drücken Sie den **Lautstärkeregler/Kanalschalter** erneut.
- Drücken Sie OK
- Drücken Sie ↩
- Warten Sie, bis der Menü-Timer abgelaufen ist.

IP-Site-Verbindung

Mithilfe dieser Funktion kann das Funkgerät über ein IP-Netz (Internetprotokoll) Verbindung mit verschiedenen verfügbaren Stationen aufnehmen und somit seinen Betriebsfunk-Kommunikationsbereich über die Reichweite einer einzelnen Station hinaus ausdehnen.

Verlässt das Funkgerät den Bereich einer Station und tritt in den Bereich einer anderen ein, nimmt es mit dem Repeater der neuen Station Verbindung auf, um Rufe/Datenübertragungen zu senden bzw. zu empfangen. Je nach Funkgeräteeinstellungen erfolgt dies automatisch oder manuell.

Lautet die Einstellung auf automatisch, durchsucht das Funkgerät alle verfügbaren Stationen, wenn das Signal der aktuell verwendeten Station schwach ist oder das Funkgerät kein Signal der aktuellen Station ausfindig machen kann. Das Funkgerät wechselt dann auf den Repeater mit dem höchsten RSSI-Wert (Empfangssignalstärke).

Bei einer manuellen Stationssuche sucht das Funkgerät nach der nächsten, derzeit in Reichweite befindlichen Station der Roam-Liste (die aber vielleicht nicht das stärkste Signal bietet) und wechselt auf diese über.

HINWEIS: Auf jedem Kanal kann Scan oder Roam aktiviert werden, nicht jedoch beide Funktionen gleichzeitig.

Kanäle, für die diese Funktion aktiviert ist, können einer bestimmten Roam-Liste hinzugefügt werden. Während des automatischen Roaming-Suchlaufs durchsucht das Funkgerät den Kanal/die Kanäle der Roaming-Liste, um die beste Station zu finden.

Eine Roaming-Liste unterstützt bis zu 16 Kanäle (einschließlich des gewählten Kanals).

HINWEIS: Manuelles Hinzufügen oder Löschen von Einträgen der Roaming-Liste ist nicht möglich. Weitere Informationen erhalten Sie von Ihrem Fachhändler oder Systemadministrator.

Capacity Plus

Capacity Plus ist eine Single-Site-Bündelfunkkonfiguration des MOTOTRBO-Funksystems, die mithilfe mehrerer verfügbarer Kanäle hunderte von Benutzern und bis zu 254 Gruppen unterstützt. Dadurch kann Ihr Funkgerät im Repeater-Modus die verfügbare Zahl vorprogrammierter Kanäle effizient nutzen.

Symbole für in Capacity Plus nicht verfügbare Funktionen stehen im Menü nicht zur Verfügung. Wird durch Drücken einer programmierbaren Taste eine Funktion aufgerufen, die für Capacity Plus nicht verfügbar ist, ertönt ein negativer Anzeigeton.

Ihr Funkgerät hat auch Funktionen, die im digitalen Betriebsfunk, im IP-Site-Verbindungsmodus in Capacity Plus und in Linked Capacity Plus verfügbar sind. Die kleineren Funktionsunterschiede der jeweiligen Merkmale haben **KEINEN** Einfluss auf die Leistung Ihres Funkgeräts.

Weitere Informationen über dieses System erhalten Sie von Ihrem Systemadministrator oder Händler.

Linked Capacity Plus

Linked Capacity Plus ist eine Multi-Site-Mehrkanal-Bündelfunkkonfiguration des MOTORTRBO-Funksystems, die die besten Eigenschaften von Capacity Plus und IP-Site-Verbindung in sich vereint.

Mithilfe von Linked Capacity Plus kann das Funkgerät über ein IP-Netz (Internetprotokoll) Verbindung mit verschiedenen verfügbaren Stationen aufnehmen und somit seinen Bündelfunk-Kommunikationsbereich über die Reichweite einer einzelnen Station hinaus ausdehnen. Indem es die insgesamt verfügbare Zahl programmierter Kanäle, die von jeder der verfügbaren Stationen unterstützt werden, effizient nutzt, steigert Linked Capacity Plus auch die Kapazität.

Verlässt das Funkgerät den Bereich einer Station und tritt in den Bereich einer anderen ein, nimmt es mit dem Repeater der neuen Station Verbindung auf, um Rufe/Datenübertragungen zu senden bzw. zu empfangen. Je nach Funkgeräteeinstellungen erfolgt dies automatisch oder manuell.

Lautet die Einstellung auf automatisch, durchsucht das Funkgerät alle verfügbaren Stationen, wenn das Signal der aktuell verwendeten Station schwach ist oder das Funkgerät kein Signal der aktuellen Station ausfindig machen kann. Das Funkgerät wechselt dann auf den Repeater mit dem höchsten RSSI-Wert (Empfangssignalstärke).

Bei einer manuellen Stationssuche sucht das Funkgerät nach der nächsten, derzeit in Reichweite befindlichen Station der Roam-Liste (die aber vielleicht nicht das stärkste Signal bietet) und wechselt auf diese über.

Jeder Kanal, auf dem Linked Capacity Plus aktiviert ist, kann in eine Roaming-Liste aufgenommen werden. Während des automatischen Roaming-Suchlaufs durchsucht das Funkgerät diese Kanäle, um die beste Station zu finden.

HINWEIS: Manuelles Hinzufügen oder Löschen von Einträgen der Roaming-Liste ist nicht möglich. Weitere Informationen erhalten Sie von Ihrem Fachhändler oder Systemadministrator.

Wie auch bei Capacity Plus stehen Symbole für in Linked Capacity Plus nicht verfügbare Funktionen im Menü nicht zur Verfügung. Wird durch Drücken einer programmierbaren Taste eine Funktion aufgerufen, die für Linked Capacity Plus nicht verfügbar ist, ertönt ein negativer Anzeigeton.

Weitere Informationen über dieses System erhalten Sie von Ihrem Systemadministrator oder Händler.

Identifizieren von Statusanzeigen

Das Funkgerät zeigt seinen jeweiligen Betriebsstatus durch Folgendes an:

Displaysymbole . . . . . Seite 11
Rufsymbole . . . . . Seite 13
Ausgang-Symbole (Gesendete Nachrichten) . . . . . Seite 15
LED-Anzeigen . . . . . Seite 16
Töne . . . . . Seite 17
Anzeigetöne . . . . . Seite 17

Displaysymbole

Die Flüssigkristallanzeige (LCD) des Funkgeräts zeigt den Funkgerätstatus, Text- und Menüeingaben an.

Die folgenden Symbole werden in der Statusleiste am oberen Rand des Displays angezeigt. Die Symbole werden in der Statusleiste von links nach rechts in der Reihenfolge ihres Anzeigezeitpunkts/ ihrer Benutzung angezeigt. Sie sind kanalspezifisch.

Empfangssignalstärke (RSSI)
Die Anzahl der Balken zeigt die Signalstärke an. Vier Balken bedeuten, dass das Signal ausgezeichnet ist. Dieses Symbol wird nur während des Empfangs angezeigt.

Bluetooth
Die Bluetooth-Funktion ist aktiviert, es besteht aber keine Verbindung mit einem abgesetzten Bluetooth-Gerät.

Bluetooth angeschlossen
Die Bluetooth-Funktion ist aktiviert. Das Symbol leuchtet, wenn ein Bluetooth-Gerät (oder mehrere) angeschlossen ist.

Bluetooth, erkennbarer Modus
Die Bluetooth-Funktion ist aktiviert, und das Funkgerät befindet sich im erkennbaren Modus.

Notruf
Das Funkgerät befindet sich im Notruf-Modus.

Große Datenmengen
Das Funkgerät empfängt große Datenmenge, und der Kanal ist belegt.

Benachrichtigung
Die Mitteilungsliste enthält ein oder mehrere verpasste Ereignisse.

Scan*‡
Scan-Funktion ist aktiviert.

Scan – Priorität 1*‡
Das Funkgerät erfasst Aktivität auf dem Kanal/bei der Gruppe, der/die auf Priorität 1 eingestellt ist.

Scan – Priorität 2*‡
Das Funkgerät erfasst Aktivität auf dem Kanal/bei der Gruppe, der/die auf Priorität 2 eingestellt ist.

Auswahlverfahren nach Signalgüte
Das Auswahlverfahren nach Signalgüte (Vote-Scan) ist aktiviert.

Monitor
Der gewählte Kanal wird überwacht.

Repeater umgehen*‡
Da kein Repeater vorhanden ist, ist das Funkgerät derzeit auf direkte Funkgerät-zu-Funkgerät-Kommunikation konfiguriert.

Stations Roaming*
Die automatische Stations-Roaming-Funktion ist aktiviert.

** In Capacity Plus nicht zutreffend*
‡ In Linked Capacity Plus nicht verfügbar

Sichere
Die Verschlüsseln-Funktion ist aktiviert.

Ungesichert
Die Verschlüsseln-Funktion ist deaktiviert.

GPS verfügbar
Die GPS-Funktion ist aktiviert. Das Symbol leuchtet, wenn eine Positionsfestlegung verfügbar ist.

GPS nicht verfügbar/außer Funkreichweite
GPS ist aktiviert, aber es werden keine Satellitendaten empfangen.

Optionskarte
Die Zusatzkarte ist aktiviert.

Optionskarte nicht funktionsfähig
Die Zusatzkarte ist deaktiviert.

Verzögerungs-Timer beim Over-The-Air-Programming
Gibt die verbleibende Zeit bis zum automatischen Neustart des Funkgeräts an.

Ton-Deaktivierung
Töne sind abgestellt.

Leistungspegel
Funkgerät ist auf niedrige Leistung eingestellt.

ODER

Funkgerät ist auf hohe Leistung eingestellt.

** In Capacity Plus nicht zutreffend*
‡ In Linked Capacity Plus nicht verfügbar

Rufsymbole

Die folgenden Symbole werden während eines Rufs im Display des Funkgeräts angezeigt. Diese Symbole erscheinen auch in der Kontaktliste zur Anzeige des Alias- oder ID-Typs.

Einzelruf

Ein Einzelruf wird gerade getätigt.

In der Kontaktliste weist das Symbol auf einen Teilnehmeraliasnamen bzw. eine Teilnehmer-ID (Nummer) hin.

Gruppenruf/Rundumruf

Ein Gruppenruf oder Rundumruf wird gerade getätigt.

In der Kontaktliste weist das Symbol auf einen Gruppenalias (Namen) bzw. eine Gruppen-ID (Nummer) hin.

Telefonanruf als Einzelruf

Ein Telefonanruf wird gerade als Einzelruf getätigt. In der Kontaktliste weist das Symbol auf einen Telefonalias (Namen) bzw. eine Telefon-ID (Nummer) hin.

Telefonanruf als Gruppen-/Rundumruf

Ein Telefonanruf wird gerade als Gruppen-/Rundumruf getätigt. In der Kontaktliste weist das Symbol auf einen Gruppenalias (Namen) bzw. eine Gruppen-ID (Nummer) hin.

Bluetooth-PC-Anruf

Ein Bluetooth-PC-Anruf wird gerade getätigt. Dieses Symbol tritt auf, wenn Ihr Funkgerät über eine Bluetooth-Verbindung an einen PC angeschlossen ist. In der Kontaktliste weist das Symbol auf einen Bluetooth-PC-Anrufalias (Namen) bzw. eine Bluetooth-PC-Anruf-ID (Nummer) hin.

Erweiterte Menüsymbole

Die folgenden Symbole werden im Display des Funkgeräts neben Menüpunkten angezeigt, die zwei Optionen bieten, oder als Anzeige dafür, dass es ein Untermenü mit zwei Optionen gibt.

Kontrollkästchen (leer)
Zeigt an, dass der Menüpunkt nicht ausgewählt wurde.

Kontrollkästchen (markiert)
Zeigt an, dass der Menüpunkt ausgewählt wurde.

Schwarzes Kästchen
Zeigt die für den Menüpunkt mit einem Untermenü gewählte Option an.

Mini-Hinweissymbole

Die folgenden Symbole tauchen jeweils kurz im Display des Funkgeräts auf, nachdem eine Aktion zur Durchführung einer Aufgabe durchgeführt wurde.

Übertragung erfolgreich (positiv)
Erfolgreiche Durchführung der Aktion.

Übertragung erfolglos (negativ)
Gescheiterte Durchführung der Aktion.

Übertragung läuft (Übergangszustand)
Das Gerät sendet. Dieses dynamische Symbol wird vor der Anzeige der erfolgreichen bzw. gescheiterten Übertragung angezeigt.

Ausgang-Symbole (Gesendete Nachrichten)

Die folgenden Symbole werden im Ordner „Ausgang“ angezeigt.

ODER

Erfolgreich gesendet
Die Textnachricht wurde erfolgreich gesendet.

ODER

Senden versagt
Die Textnachricht kann nicht gesendet werden.

ODER

Im Gang

- Die Textnachricht an einen Teilnehmer-Alias oder an eine Teilnehmer-ID wurde noch nicht übertragen, da noch auf eine Quittierung gewartet wird.
- Die Textnachricht an einen Gruppen-Alias oder an eine Gruppen-ID wurde noch nicht übertragen.

Bluetooth-Symbole

Die folgenden Symbole werden auch neben Einträgen in der Liste der verfügbaren Bluetooth-fähigen Geräte angezeigt und geben den Gerätetyp an.

Bluetooth-Datengerät
Bluetooth-fähiges Datengerät wie z. B. ein Scanner.

Bluetooth-Audiogerät
Bluetooth-fähiges Audiogerät wie z. B. ein Kopfhörer.

Bluetooth-PTT-Gerät
Bluetooth-fähiges PTT-Gerät wie z. B. ein POD-Gerät (nur PTT/Sendetaste).

LED-Anzeigen

Die LED-Anzeigen zeigen den Betriebszustand/Status Ihres Funkgeräts an.

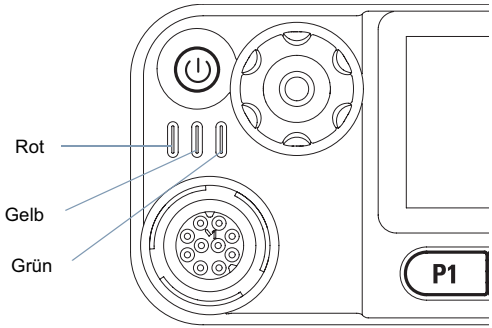

Rot blinkend – Funkgerät empfängt einen Notruf, oder die Selbstprüfung beim Einschalten ist fehlgeschlagen, oder das Funkgerät befindet sich außerhalb der Reichweite, wenn das Funkgerät mit dem Auto-Range Transponder-System konfiguriert wurde.

Grün – Funkgerät schaltet sich gerade ein oder sendet.

Grün blinkend – Funkgerät empfängt einen Ruf oder Daten ohne aktivierte Verschlüsselung oder erkennt Funkaktivität oder fragt Übertragungen mittels Over-The-Air-Programming ab.

Doppelt grün blinkend – Funkgerät empfängt einen Ruf oder Daten mit aktivierter Verschlüsselung.

Gelb – Funkgerät überwacht einen herkömmlichen Kanal oder befindet sich im übertragungsbereiten Bluetooth-Modus.

Gelb blinkend – Funkgerät sucht nach Aktivität (d. h. führt Scan durch) oder empfängt einen Hinweiston bzw. alle lokalen Linked Capacity Plus Kanäle sind z. Zt. belegt.

Doppelt gelb blinkend – Funkgerät ist im Capacity Plus oder Linked Capacity Plus Modus nicht mehr mit dem Repeater in Verbindung, alle Capacity Plus Kanäle und Linked Capacity Plus Kanäle sind z. Zt. belegt, automatisches Roaming ist aktiviert, Funkgerät sucht aktiv nach neuer Anlage/Station. Außerdem zeigt es an, dass das Funkgerät noch auf einen Gruppenruf-Anrufton antworten muss oder gesperrt ist.

HINWEIS: Im Betriebsfunkmodus wird durch Blinken der grünen LED angezeigt, dass das Funkgerät Funkaktivität erfasst. Je nach Art des digitalen Protokolls hat die erfasste Funkaktivität eventuell Einfluss auf den programmierten Kanal des Funkgeräts.

In Capacity Plus und Linked Capacity Plus zeigt die LED nicht an, wenn das Funkgerät Funkaktivität erfasst.

Anzeigetöne

Hoher Ton ☐ Tiefer Ton ■

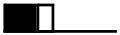
Positiver Anzeigeton

Negativer Anzeigeton

Töne

Hinweistöne sind hörbare Anzeigen zum Funkgerätestatus oder der Reaktion des Funkgeräts auf empfangene Daten.

Ununterbrochener Ton

Ein gleichförmiger Ton. Erklingt ununterbrochen bis zum Beenden.

Periodischer Ton

Erklingt periodisch je nach eingestellter Tonlänge. Der Ton beginnt, stoppt und wiederholt sich.

Wiederholter Ton

Ein einzelner Ton, der sich wiederholt, bis der Benutzer ihn abschaltet.

Kurzer Einzelton

Erklingt nur einmal kurz (Tonlänge ist vorgegeben).

Empfangen oder Tätigen von Anrufen

Wenn Sie sich mit der Konfiguration des MOTOTRBO Funkgeräts vertraut gemacht haben, können Sie Ihr Funkgerät benutzen.

Lesen Sie die folgenden Abschnitte, um sich mit den grundlegenden Ruffunktionen vertraut zu machen:

Auswählen einer Zone . . . . . Seite 18
Auswählen eines Kanals . . . . . Seite 19
Empfangen und Beantworten eines Rufs . . . . . Seite 19
Durchführen eines Funkrufs . . . . . Seite 24
Abbrechen eines Funkanrufs . . . . . Seite 29
Talkaround . . . . . Seite 30
Dauerüberwachung . . . . . Seite 30

Auswählen einer Zone

Eine Zone ist eine Gruppe von Kanälen. Ihr Funkgerät unterstützt bis zu 99 Kanäle und 2 Zonen mit maximal 99 Kanälen pro Zone.

Gehen Sie zum Auswählen einer Zone wie folgt vor:

Vorgehensweise:
Drücken Sie die vorprogrammierte **Zone**-Taste, und gehen Sie zu Schritt 3.
ODER
Gehen Sie wie folgt vor.

1. OK, um das Menü aufzurufen.
2. ▲ oder ▼, um zu `Zone` zu navigieren, OK drücken zum Auswählen.
3. Im Display wird die aktuelle Zone angezeigt; sie ist mit einem ✓ gekennzeichnet.
4. ▲ oder ▼, um zur gewünschten Zone zu navigieren, OK drücken zum Auswählen.
5. Im Display wird kurz `<Zone> Gewählt` angezeigt und dann auf den Bildschirm der gewählten Zone gewechselt.

Auswählen eines Kanals

Das Senden und Empfangen von Übertragungen erfolgt jeweils über einen Kanal. Je nach der Konfiguration Ihres Funkgeräts können die Kanäle jeweils verschieden programmiert sein, um verschiedene Benutzergruppen zu unterstützen, oder sie können verschiedene Funktionsmerkmale aufweisen. Nach der Auswahl der erforderlichen Zone wählen Sie den Kanal, auf dem Sie senden oder empfangen wollen.

Vorgehensweise:

Die Kanalwahl erfolgt über:

- **die Auf/Ab-Tasten** ODER
- **den Lautstärkeregler/Kanalschalter** ODER
- die vorprogrammierte **Kanal-Auf-** bzw. **Kanal-Ab-Tasten**

Weitere Informationen über die Auswahl der gewünschten Zone finden Sie unter ***Auswählen einer Zone*** *auf Seite 18.*

Informationen über die **Auf-/Ab-Tasten** finden Sie unter ***Umschalten zwischen analogem und digitalem Modus*** auf Seite 7.

Informationen über die Benutzung des **Lautstärkereglers/ Kanalschalters** finden Sie unter ***Benutzen des Lautstärkereglers/Kanalschalters*** auf *Seite 8.*

Informationen über die **Kanal-Auf-** bzw. **Kanal-Ab-Taste** finden Sie unter ***Programmierbare Tasten*** auf Seite 4.

Empfangen und Beantworten eines Rufs

Sobald der Kanal, der Teilnehmeraliasname bzw. die Teilnehmer-ID oder der Gruppenaliasname bzw. die Gruppen-ID angezeigt wird, können Sie Rufe empfangen und beantworten.

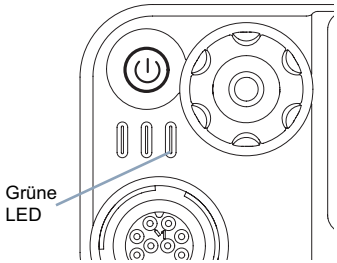

Die grüne LED leuchtet, wenn das Funkgerät sendet, und blinkt, wenn das Funkgerät empfängt.

HINWEIS: Die grüne LED leuchtet, wenn das Funkgerät sendet, und blinkt im Doppelrhythmus, wenn das Funkgerät einen Ruf mit aktivierter Verschlüsselung empfängt.

Zum Entschlüsseln eines verschlüsselten Rufs muss Ihr Funkgerät denselben Privacy-Key ODER denselben Key-Wert und dieselbe Key-ID aufweisen (von Ihrem Händler programmiert) wie das sendende Funkgerät (von dem Sie den Ruf empfangen).

Weitere Informationen finden Sie unter ***Verschlüsselt*** auf Seite 68.

Empfangen und Beantworten eines Gruppenrufs

Ein Ruf von einer Gruppe kann nur empfangen werden, wenn Ihr Funkgerät als Mitglied dieser Gruppe konfiguriert ist.

Vorgehensweise:
Wenn Sie (am Ausgangsbildschirm) einen Gruppenruf empfangen, geschieht Folgendes:

1. Die grüne LED blinkt.
2. Das Gruppenrufsymbol wird in der oberen rechten Ecke des Displays angezeigt. In der ersten Textzeile wird der Aliasname des Anrufenden angezeigt. In der zweiten Textzeile wird der Gruppenaliasname angezeigt. Die Stummschaltung Ihres Funkgeräts wird aufgehoben, und der ankommende Ruf ist über den Lautsprecher des Funkgeräts zu hören.
3. Ist die Funktion „Kanal frei-Anzeige“ aktiviert, hören Sie einen kurzen Hinweiston, sobald die **Sendetaste** (PTT) am sendenden Funkgerät freigegeben wird, der Ihnen mitteilt, dass Sie nun auf diesem Kanal antworten können. Drücken Sie zum Beantworten des Rufs die **Sendetaste** (PTT).
   ODER
   Wenn die Sprachunterbrechungsfunktion aktiviert ist, drücken Sie die **Sendetaste** (PTT), um den aktuellen Ruf des sendenden Funkgeräts abzubrechen und den Kanal freizumachen, damit Sie sprechen/antworten können.
4. Die grüne LED leuchtet.
5. Warten Sie, bis der Funkgerätfreiton verklungen ist (falls aktiviert), und sprechen Sie deutlich in das Mikrofon.
   ODER
   Warten Sie, bis der Mithörton (**PTT** Sidetone) verstummt (falls aktiviert), und sprechen Sie dann deutlich in das Mikrofon.
6. Lassen Sie die **Sendetaste** (PTT) zum Hören los.
7. Wird während einer vorprogrammierten Zeitdauer nicht gesprochen, endet der Ruf.

*Eine genaue Beschreibung zur Durchführung eines Gruppenrufs finden Sie unter **Durchführen eines Gruppenrufs** auf Seite 25.*

Empfangen und Beantworten eines Einzelrufs

Ein Einzelruf ist ein Ruf von einem einzelnen Funkgerät an ein anderes einzelnes Funkgerät.

Vorgehensweise:
Wenn Sie einen Einzelruf empfangen, geschieht Folgendes:

1. Die grüne LED blinkt.
2. Das Einzelruf-Symbol wird in der rechten oberen Ecke angezeigt. In der ersten Textzeile wird der Aliasname des Anrufenden angezeigt. Die Stummschaltung Ihres Funkgeräts wird aufgehoben, und der ankommende Ruf ist über den Lautsprecher des Funkgeräts zu hören.

3. Ist die Funktion „Kanal frei-Anzeige“ aktiviert, hören Sie einen kurzen Hinweiston, sobald die **Sendetaste** (PTT) am sendenden Funkgerät freigegeben wird, der Ihnen mitteilt, dass Sie nun auf diesem Kanal antworten können.
   Drücken Sie zum Beantworten des Rufs die **Sendetaste** (PTT).
   ODER
   Wenn die Sprachunterbrechungsfunktion aktiviert ist, drücken Sie die **Sendetaste** (PTT), um den aktuellen Ruf des sendenden Funkgeräts abzubrechen und den Kanal freizumachen, damit Sie sprechen/antworten können.
4. Die grüne LED leuchtet.
5. Warten Sie, bis der Funkgerätfreiton verklungen ist (falls aktiviert), und sprechen Sie deutlich in das Mikrofon.
6. Lassen Sie die **Sendetaste** (PTT) zum Hören los.
7. Wird während einer vorprogrammierten Zeitdauer nicht gesprochen, endet der Ruf.
8. Ein kurzer Signalton erklingt. Im Display wird `Ruf beendet` angezeigt.

*Eine genaue Beschreibung zur Durchführung eines Einzelrufs finden Sie unter **Durchführen eines Einzelrufs** auf Seite 26.*

Empfangen eines Rundumrufs

Ein Rundumruf ist ein Ruf von einem individuellen Funkgerät an alle anderen Funkgeräte auf dem Kanal. Diese Rufart wird für Ankündigungen verwendet, denen alle Benutzer volle Aufmerksamkeit schenken müssen.

Vorgehensweise:
Wenn Sie einen Rundumruf empfangen, geschieht Folgendes:

1. Ein Ton erklingt, und die grüne LED blinkt.
2. Das Gruppenrufsymbol wird in der oberen rechten Ecke des Displays angezeigt. In der ersten Textzeile wird der Aliasname des Anrufenden angezeigt. In der zweiten Zeile wird `Rundumruf` angezeigt. Die Stummschaltung Ihres Funkgeräts wird aufgehoben, und der ankommende Ruf ist über den Lautsprecher des Funkgeräts zu hören.
3. Nach Ende des Rundumrufs kehrt das Funkgerät zum vor dem Empfang des Rufs angezeigten Bildschirm zurück. Rundumrufe werden jeweils ohne eine vorbestimmte Wartezeit beendet.
   Ist die Funktion „Kanal frei-Anzeige“ aktiviert, hören Sie einen kurzen Hinweiston, sobald die **Sendetaste** (PTT) am sendenden Funkgerät freigegeben wird, der Ihnen mitteilt, dass Sie nun auf diesem Kanal antworten können.

Auf einen Rundumruf kann nicht geantwortet werden.

*Eine genaue Beschreibung zur Durchführung eines Rundumrufs finden Sie unter **Durchführen eines Rundumrufs** auf Seite 27.*

HINWEIS: Das Funkgerät unterbricht den Empfang eines Rundumrufs (Alle rufen), wenn Sie während des Rufs auf einen anderen Kanal schalten.
Während eines Rundumrufs können Menüs **nicht** durchlaufen oder bearbeitet werden (bis der Ruf endet).

Empfangen und Beantworten eines Selektivrufs

Ein Selektivruf ist ein Ruf von einem einzelnen Funkgerät an ein anderes einzelnes Funkgerät. In einem Analogsystem ist er ein Einzelruf.

Vorgehensweise:
Wenn Sie einen Selektivruf empfangen, geschieht Folgendes:

1. Die grüne LED blinkt.
2. Das Einzelruf-Symbol wird in der rechten oberen Ecke angezeigt. In der ersten Textzeile wird der Aliasname des Anrufenden oder `Selektivruf` oder `Hinweist.&Ruf` angezeigt. Die Stummschaltung Ihres Funkgeräts wird aufgehoben, und der ankommende Ruf ist über den Lautsprecher des Funkgeräts zu hören.
3. Ist die Funktion „Kanal frei-Anzeige“ aktiviert, hören Sie einen kurzen Hinweiston, sobald die **Sendetaste** (PTT) am sendenden Funkgerät freigegeben wird, der Ihnen mitteilt, dass Sie nun auf diesem Kanal antworten können. Drücken Sie zum Beantworten des Rufs die **Sendetaste** (PTT).
4. Die grüne LED leuchtet.
5. Warten Sie, bis der Funkgerätfreiton verklungen ist (falls aktiviert), und sprechen Sie deutlich in das Mikrofon.
6. Lassen Sie die **Sendetaste** (PTT) zum Hören los.
7. Wird während einer vorprogrammierten Zeitdauer nicht gesprochen, endet der Ruf.
8. Ein kurzer Signalton erklingt. Im Display wird `Ruf beendet` angezeigt.

HINWEIS: Eine genaue Beschreibung zur Durchführung eines Einzelrufs finden Sie unter ***Durchführen eines Selektivrufs*** auf Seite 27.

Empfangen und Beantworten eines Telefonanrufs

HINWEIS: Wenn die Telefonanruffunktion aktiviert ist, können Sie einen Telefonanruf beantworten. Weitere Informationen erhalten Sie von Ihrem Fachhändler oder Systemadministrator.

Telefonanruf als Einzelruf

Vorgehensweise:
Wenn Sie einen Telefonanruf als Einzelruf empfangen, geschieht Folgendes:

1. Das Telefonanruf-Symbol wird in der rechten oberen Ecke angezeigt. Das Display zeigt den Anruferalias oder `Telefonruf` an.
2. Drücken Sie die **Sendetaste** (PTT) zum Sprechen, und lassen Sie sie zum Hören wieder los.

3. Drücken Sie die Taste ⊃⌂, um den Anruf zu beenden.
   Das Display zeigt die Meldung `Telefonruf wird beendet` an.

4. Bei erfolgreicher Durchführung:
   Ein Signalton erklingt, und das Display zeigt `Ruf beendet` an.
   ODER
   Bei nicht erfolgreicher Durchführung:
   Ihr Funkgerät wechselt zum Telefonanruf-Bildschirm.
   Wiederholen Sie Schritt 3, oder warten Sie, bis der Telefonbenutzer den Ruf beendet.

Wenn die Telefonanruffunktion in Ihrem Funkgerät nicht aktiviert ist, zeigt das Display `Nicht verfügb` an, und das Funkgerät schaltet den Anruf stumm. Das Funkgerät wechselt zum vorherigen Bildschirm, wenn der Ruf beendet wird.

Telefonanruf als Gruppenruf

Vorgehensweise:
Wenn Sie einen Telefonanruf als Gruppenruf empfangen, geschieht Folgendes:

1. Das Telefon-Gruppenruf-Symbol wird in der rechten oberen Ecke angezeigt. Das Display zeigt den Gruppenalias und `Telefonruf` an.

2. Drücken Sie die **Sendetaste** (PTT) zum Sprechen, und lassen Sie sie zum Hören wieder los.

3. Drücken Sie die Taste ⊃⌂, um den Anruf zu beenden.
   Das Display zeigt die Meldung `Telefonruf wird beendet` an.

4. Bei erfolgreicher Durchführung:
   Ein Signalton erklingt, und das Display zeigt `Ruf beendet` an.
   ODER
   Bei nicht erfolgreicher Durchführung:
   Ihr Funkgerät wechselt zum Telefonanruf-Bildschirm.
   Wiederholen Sie Schritt 3, oder warten Sie, bis der Telefonbenutzer den Ruf beendet.

Wenn die Telefonanruffunktion in Ihrem Funkgerät nicht aktiviert ist, zeigt das Display `Nicht verfügb` an, und das Funkgerät schaltet den Anruf stumm. Das Funkgerät wechselt zum vorherigen Bildschirm, wenn der Ruf beendet wird.

Telefonanruf als Rundumruf

Vorgehensweise:
Wenn Sie einen Telefonanruf als Rundumruf empfangen, geschieht Folgendes:

1. Das Telefonanruf-Symbol wird in der rechten oberen Ecke angezeigt. Das Display zeigt `Rundumruf` und `Telefonruf` an.
2. Drücken Sie die **Sendetaste** (PTT) zum Sprechen, und lassen Sie sie zum Hören wieder los.
3. Drücken Sie die Taste, um den Anruf zu beenden. Das Display zeigt die Meldung `Telefonruf wird beendet` an.
4. Bei erfolgreicher Durchführung:
   Ein Signalton erklingt, und das Display zeigt `Rundumruf` und `Ruf beendet` an.
   ODER
   Bei nicht erfolgreicher Durchführung:
   Ihr Funkgerät wechselt zum Telefonanruf-Bildschirm. Wiederholen Sie Schritt 3, um den Anruf zu beenden.

Wenn die Telefonanruffunktion in Ihrem Funkgerät nicht aktiviert ist, zeigt das Display `Nicht verfügb.` an, und das Funkgerät schaltet den Anruf stumm. Das Funkgerät wechselt zum vorherigen Bildschirm, wenn der Ruf beendet wird.

HINWEIS: Wenn Sie einen Telefonanruf als Rundumruf empfangen, können Sie den Anruf nur beantworten oder beenden, wenn dem Kanal der Rundumruf-Typ zugewiesen ist.

Durchführen eines Funkrufs

Wenn Sie Ihren Kanal gewählt haben, können Sie eine(n) Teilnehmeraliasnamen oder -ID oder eine(n) Gruppenaliasnamen oder -ID wie folgt auswählen:

- über die Kontaktliste (siehe ***Kontakteinstellungen*** auf Seite 39)
- Mit einer programmierten **Schnellwahltaste**
- Programmierte Zifferntasten – Diese Rufart wird nur für Gruppen-, Einzel- und Rundumrufe bei Verwendung des Tastaturmikrofons eingesetzt (siehe ***Durchführen eines Gruppen-, Einzel- oder Rundumrufs mit der programmierbaren Zifferntaste*** auf Seite 104).
- Manuell wählen (über das Kontaktmenü) – Diese Methode steht nur für Privatanrufe und Anrufe zur Verfügung und wird mithilfe eines Tastaturmikrofons (siehe ***Durchführen eines Einzelrufs durch manuelles Wählen*** auf Seite 100, ***Durchführen eines Telefonanrufs durch manuelles Wählen*** auf Seite 101) durchgeführt.
- Programmierbare Taste - Diese Methode ist nur für Telefonanrufe verfügbar (siehe ***Durchführen eines Einzelrufs durch manuelles Wählen*** auf Seite 100).

HINWEIS: Um mit aktivierter Verschlüsselung senden zu können, muss die Verschlüsselungsfunktion auf diesem Kanal aktiviert sein. Ausschließlich Funkgeräte mit demselben Privacy-Key wie Ihr Funkgerät können die Übertragung entschlüsseln. Weitere Informationen finden Sie unter ***Verschlüsselt*** auf Seite 68.

Die Schnellwahlfunktion ermöglicht die schnelle und einfache Durchführung eines Gruppen- oder Einzelrufs an eine vorgegebene ID. Diese Funktion kann durch kurzes oder langes Drücken einer programmierbaren Taste zugewiesen werden.
Sie können **NUR** eine ID einer **Schnellwahl**taste zuweisen. Am Funkgerät können mehrere **Schnellwahltasten** programmiert sein.

Durchführen eines Gruppenrufs

Ein Ruf an eine Gruppe kann nur ausgeführt werden, wenn Ihr Funkgerät als Mitglied dieser Gruppe konfiguriert ist.

Vorgehensweise:

1. Wählen Sie den Kanal mithilfe des aktiven Gruppenalias oder der aktiven Gruppen-ID. Siehe ***Auswählen eines Kanals*** auf Seite 19.
   ODER
   Drücken Sie die programmierte **Schnellwahltaste**.
2. Drücken Sie zum Durchführen des Rufs die **Sendetaste** (PTT). Die grüne LED leuchtet. Das Gruppenrufsymbol wird in der oberen rechten Ecke des Displays angezeigt. In der ersten Textzeile wird der Gruppenruf-Aliasname angezeigt.
3. Warten Sie, bis der Funkgerätfreiton verklungen ist (falls aktiviert), und sprechen Sie deutlich in das Mikrofon.
   ODER
   Warten Sie, bis der Mithörton (**PTT** Sidetone) verstummt (falls aktiviert), und sprechen Sie dann deutlich in das Mikrofon.
4. Lassen Sie die **Sendetaste** (PTT) zum Hören los. Sobald das gerufene Funkgerät antwortet, blinkt die grüne LED. Im Display wird das Gruppenrufsymbol, der Gruppenaliasname oder die Gruppen-ID und der Aliasname oder die ID des sendenden Funkgeräts angezeigt.
5. Wenn die Funktion „Kanal frei-Anzeige“ an Ihrem Funkgerät aktiviert ist, hören Sie einen kurzen Hinweiston, sobald die **Sendetaste** (PTT) am Zielfunkgerät freigegeben wird. Dadurch wird Ihnen angezeigt, dass Sie nun auf diesem Kanal antworten können. Drücken Sie die **Sendetaste** (PTT), um zu antworten.
   ODER
   Wird während einer vorprogrammierten Zeitdauer nicht gesprochen, endet der Ruf.
6. Das Funkgerät wechselt zu dem Bildschirm, auf dem Sie vor dem Einleiten des Anrufs waren.

*Sie können Gruppenanrufe auch über Ihre Kontakte tätigen (siehe hierzu **Durchführen eines Gruppenrufs vom Kontaktemenü** auf Seite 40).*

Durchführen eines Einzelrufs

Sie können zwar einen Einzelruf empfangen und/oder beantworten, der von einem befugten einzelnen Funkgerät eingeleitet wurde, aber um einen Einzelruf einzuleiten, muss Ihr Funkgerät entsprechend programmiert worden sein.

Es gibt zwei Arten von Einzelrufen. Bei der ersten Art wird zunächst geprüft, ob das Zielfunkgerät verfügbar ist, bevor der Ruf eingeleitet wird; bei der zweiten Art wird der Ruf unverzüglich aufgebaut.

Ihr Händler hat nur **eine** dieser Einzelrufversionen in Ihr Funkgerät einprogrammiert.

Wenn Sie versuchen, einen Einzelruf über das Menü, den Ruflog, die Kontaktliste, die **Schnellwahl**taste, die programmierten Nummerntasten, die **Auf-/Ab-Tasten** oder den **Lautstärkeregler/Kanalschalter** zu tätigen und diese Funktion nicht aktiviert ist, wird ein negativer Anzeigeton ausgegeben.

Verwenden Sie die Textnachricht- oder Hinweistonfunktionen, um mit einem einzelnen Funkgerät Kontakt aufzunehmen. Weitere Informationen finden Sie unter ***Textnachricht-Funktionen*** auf Seite 57 oder ***Hinweiston*** auf Seite 49.

Vorgehensweise:

1. Wählen Sie den Kanal mithilfe des aktiven Teilnehmeralias oder der aktiven Teilnehmer-ID. Siehe ***Auswählen eines Kanals*** auf Seite 19.
   ODER
   Drücken Sie die programmierte **Schnellwahltaste**.
2. Drücken Sie zum Durchführen des Rufs die **Sendetaste** (PTT). Die grüne LED leuchtet. Das Einzelruf-Symbol wird in der rechten oberen Ecke angezeigt. In der ersten Textzeile wird der Teilnehmeralias angezeigt. In der zweiten Textzeile wird der Rufstatus angezeigt.
3. Warten Sie, bis der Funkgerätfreiton verklungen ist (falls aktiviert), und sprechen Sie deutlich in das Mikrofon.
4. Lassen Sie die **Sendetaste** (PTT) zum Hören los. Sobald das gerufene Funkgerät antwortet, blinkt die grüne LED.
5. Wenn die Funktion „Kanal frei-Anzeige“ an Ihrem Funkgerät aktiviert ist, hören Sie einen kurzen Hinweiston, sobald die **Sendetaste** (PTT) am Zielfunkgerät freigegeben wird. Dadurch wird Ihnen angezeigt, dass Sie nun auf diesem Kanal antworten können. Drücken Sie die **Sendetaste** (PTT), um zu antworten.
   ODER
   Wird während einer vorprogrammierten Zeitdauer nicht gesprochen, endet der Ruf.
6. Ein kurzer Signalton erklingt. Im Display wird `Ruf beendet` angezeigt.

*Sie können auch einen Einzelruf über die Kontaktliste (siehe **Durchführen eines Einzelrufs vom Kontaktemenü** auf Seite 40) durchführen, einen Einzelruf manuell wählen (siehe **Durchführen eines Einzelrufs durch manuelles Wählen** auf Seite 100) oder mittels Eingabe über das Tastenfeld eine schnelle Suche nach dem gewünschten Aliasnamen durchführen (siehe **Durchführen eines Gruppen-, Einzel-, Telefon- oder Rundumrufs mittels Aliasnamensuche** auf Seite 109).*

Durchführen eines Rundumrufs

Diese Funktion kann zum Senden eines Rufs an alle Benutzer des Kanals eingesetzt werden. Ihr Funkgerät muss für die Nutzung dieser Funktion programmiert sein.

Vorgehensweise:

1. Wählen Sie den Kanal mithilfe des aktiven Rundum-Gruppenalias oder der aktiven Rundum-Gruppen-ID. Siehe ***Auswählen eines Kanals*** auf Seite 19.
2. Drücken Sie zum Durchführen des Rufs die **Sendetaste** (PTT). Die grüne LED leuchtet. Das Gruppenrufsymbol wird in der oberen rechten Ecke des Displays angezeigt. In der ersten Textzeile wird `Rundumruf` angezeigt.
3. Warten Sie, bis der Funkgerätfreiton verklungen ist (falls aktiviert), und sprechen Sie deutlich in das Mikrofon.
   ODER
   Warten Sie, bis der Mithörton (**PTT** Sidetone) verstummt (falls aktiviert), und sprechen Sie dann deutlich in das Mikrofon.

Benutzer auf dem Kanal können auf einen Rundumruf nicht antworten.

Durchführen eines Selektivrufs

Wie bei Einzelrufen können Sie zwar einen Selektivruf empfangen und/oder beantworten, der von einem befugten einzelnen Funkgerät eingeleitet wurde, aber um einen Selektivruf einzuleiten, muss Ihr Funkgerät entsprechend programmiert worden sein.

Vorgehensweise:

1. Wählen Sie den Kanal mithilfe des aktiven Teilnehmeralias oder der aktiven Teilnehmer-ID. Siehe ***Auswählen eines Kanals*** auf Seite 19.
2. Drücken Sie zum Durchführen des Rufs die **Sendetaste** (PTT). Die grüne LED leuchtet. Das Einzelruf-Symbol wird in der rechten oberen Ecke angezeigt. In der ersten Textzeile wird der Teilnehmeralias angezeigt. In der zweiten Textzeile wird der Rufstatus angezeigt.
3. Warten Sie, bis der Funkgerätfreiton verklungen ist (falls aktiviert), und sprechen Sie deutlich in das Mikrofon.
4. Lassen Sie die **Sendetaste** (PTT) zum Hören los. Sobald das gerufene Funkgerät antwortet, blinkt die grüne LED.
5. Wenn die Funktion „Kanal frei-Anzeige“ an Ihrem Funkgerät aktiviert ist, hören Sie einen kurzen Hinweiston, sobald die **Sendetaste** (PTT) am Zielfunkgerät freigegeben wird. Dadurch wird Ihnen angezeigt, dass Sie nun auf diesem Kanal antworten können. Drücken Sie die **Sendetaste** (PTT), um zu antworten.
   ODER
   Wird während einer vorprogrammierten Zeitdauer nicht gesprochen, endet der Ruf.
6. Ein kurzer Signalton erklingt. Im Display wird `Ruf beendet` angezeigt.

Durchführen eines Telefonanrufs

1. Drücken Sie die programmierte **Telefontaste**, um auf die Liste der Telefoneinträge zuzugreifen. ▲ oder ▼ zum gewünschten Teilnehmeralias oder zur gewünschten Teilnehmer-ID, und dann [OK] drücken zur Auswahl.
   ODER
   Drücken Sie die programmierte **Schnellwahltaste**.
2. Wenn der Zugangscode nicht vorkonfiguriert wurde, wird im Display `Zugangsnummer:` angezeigt. Geben Sie den Zugangscode ein, und drücken Sie [OK], um fortzufahren.
3. Drücken Sie zum Durchführen des Rufs die **Sendetaste** (PTT). Die grüne LED leuchtet. Das Telefonanruf-Symbol wird in der rechten oberen Ecke angezeigt. In der ersten Textzeile wird der Teilnehmeralias angezeigt. In der zweiten Textzeile wird der Rufstatus angezeigt.
4. Bei erfolgreicher Durchführung:
   Der MFV-Ton erklingt. Der Wählton des Anschlusses ertönt. In der ersten Textzeile wird der Teilnehmeralias angezeigt. Das Telefonanruf-Symbol wird in der rechten oberen Ecke angezeigt.
   ODER
   Bei nicht erfolgreicher Durchführung:
   Ein Signalton erklingt, und das Display zeigt `Telefonruf erfolglos` an. Ihr Funkgerät wechselt zum Eingabebildschirm für den Zugangscode.
   Wenn der Zugangscode in der Kontaktliste vorkonfiguriert wurde, wechselt das Funkgerät zu dem Bildschirm, auf dem Sie vor dem Einleiten des Anrufs waren.
5. Halten Sie das Funkgerät senkrecht 2,5 bis 5,0 cm vom Mund entfernt.
6. Drücken Sie die **Sendetaste** (PTT) zum Sprechen, und lassen Sie sie zum Hören wieder los.
   So geben Sie zusätzliche Ziffern ein, falls der Anruf dies erforderlich macht:
   Geben Sie die zusätzlichen Zeichen über das Tastenfeld ein, und drücken Sie [OK], um fortzufahren. Der DTMF-Ton erklingt, und das Funkgerät wechselt zum vorherigen Bildschirm.
7. Drücken Sie die Taste [⏻], um den Anruf zu beenden.
   Wenn der Schlussruf in der Kontaktliste nicht vorkonfiguriert wurde, wird `Schlussruf` im Display angezeigt. Geben Sie den Schlussruf ein, und drücken Sie [OK], um fortzufahren.
   Das Funkgerät wechselt zum vorherigen Bildschirm.
   ODER
   Drücken Sie die **Schnellwahltaste.** Der MFV-Ton erklingt. Wenn der Eintrag für die **Schnellwahltaste** leer ist, erklingt ein negativer Hinweiston.
8. Der MFV-Ton erklingt, und das Display zeigt `Telefonruf wird beendet` an.
9. Bei erfolgreicher Durchführung:
   Ein Signalton erklingt, und das Display zeigt `Ruf beendet` an.
   ODER
   Bei nicht erfolgreicher Durchführung:
   Ihr Funkgerät wechselt zum Telefonanruf-Bildschirm. Wiederholen Sie Schritt 6 und 7, oder warten Sie, bis der Telefonbenutzer den Ruf beendet.

Wenn der Telefonbenutzer den Ruf beendet, erklingt ein Signalton, und im Display wird `Ruf beendet` *angezeigt.*

Wenn der Anruf während der Eingabe der vom Telefonanruf geforderten zusätzlichen Zeichen beendet wird, wechselt Ihr Funkgerät zu dem Bildschirm, auf dem Sie vor dem Einleiten des Rufs waren.

Drücken Sie während des Zugriffs auf den Kanal die Taste ⊂⊃, um den Anrufversuch abzubrechen, und ein Signalton erklingt.

Wenn Sie während des Anrufs bei vorkonfiguriertem Schlussruf die **Schnellwahltaste** drücken oder den Schlussruf als zusätzliche Zeichen eingeben, versucht Ihr Funkgerät, den Anruf zu beenden.

Der Zugangscode und der Schlussruf dürfen nicht länger als 10 Zeichen sein.

Abbrechen eines Funkanrufs

Mit dieser Funktion können Sie einen laufenden Gruppen- oder Privatanruf abbrechen, um den Kanal für Übertragungen frei zu geben. Beispiel: Ein Funkgerät hat ein „blockiertes Mikrofon“, da die **Sprechtaste** versehentlich vom Benutzer betätigt wurde.

Ihr Funkgerät muss für die Nutzung dieser Funktion programmiert sein.

Vorgehensweise:

Während Sie in dem gewünschten Kanal sind:

1. Drücken Sie die programmierte Taste zur **Fernunterbrechung der Übertragung**.
2. Im Display erscheint `Frn.Txaus`.
3. Warten Sie auf eine Quittierung.
4. Das Funkgerät gibt einen positiven Hinweiston ab, und im Display erscheint `Frn.Txaus erfolgr`, was anzeigt, dass der Kanal jetzt frei ist.
   ODER
   Das Funkgerät gibt einen negativen Hinweiston ab, und im Display erscheint `Frn.Txaus fehlg`.

Wenn Sie einen unterbrechbaren Ruf senden, der über diese Funktion abgebrochen wird, erscheint im Display `Ruf unterbrochen`*, und Ihr Funkgerät gibt einen negativen Hinweiston ab, bis Sie die* ***Sendetaste*** *(PTT) freigeben.*

Talkaround

Sie können weiterhin kommunizieren, wenn Ihr Repeater nicht funktioniert, oder wenn Ihr Funkgerät sich außerhalb der Reichweite des Repeaters, aber innerhalb der Reichweite weiterer Funkgeräte befindet. Diese Funktion wird als „Talkaround“ bezeichnet.

HINWEIS: Diese Funktion ist in Capacity Plus und Linked Capacity Plus nicht verfügbar.

Vorgehensweise:
Drücken Sie die vorprogrammierte Taste **Repeater/Repeater Umgehen**, um zwischen den beiden Betriebsarten zu wechseln.
ODER
Gehen Sie wie folgt vor.

1. OK, um das Menü aufzurufen.
2. ▲ oder ▼ zu `Einstellungen`, und dann OK zur Auswahl.
3. ▲ oder ▼ zu `FunkgEinstellg`, und dann OK zur Auswahl.
4. ▲ oder ▼ zu `Repeater umg`, und dann OK zur Auswahl.
5. Drücken Sie OK, um die Repeater-umgehen-Funktion zu aktivieren. Im Display wird neben Aktiviert ein ✓ angezeigt.
   ODER
   Drücken Sie OK, die Repeater-umgehen-Funktion zu deaktivieren. Neben Aktiviert wird kein ✓ mehr angezeigt.
6. Der Bildschirm wechselt automatisch zum vorherigen Menü.

Die Talkaround-Einstellung bleibt auch nach dem Ausschalten des Geräts erhalten.

Dauerüberwachung

Verwenden Sie die Funktion zur Dauerüberwachung, um einen gewählten Kanal kontinuierlich auf Aktivitäten zu überwachen.

HINWEIS: Diese Funktion ist in Capacity Plus und Linked Capacity Plus nicht verfügbar.

Vorgehensweise:

1. Drücken Sie die programmierte Taste **Dauerüberwachung**.
2. Das Funkgerät gibt einen Hinweiston ab, die gelbe LED leuchtet und das Display zeigt `DauerMon an` an. Das Monitorsymbol wird am Display angezeigt.
3. Drücken Sie die vorprogrammierte **Dauer-Monitor**-Taste, um den Dauer-Monitor-Modus wieder zu verlassen.
4. Das Funkgerät gibt einen Hinweiston ab, die gelbe LED erlischt und das Display zeigt `DauerMon aus` an.

Erweiterte Funktionen

Mit dieser Navigationshilfe können Sie mehr über die komplexeren Funktionen erfahren, die Ihr Funkgerät bietet.

Multi-Site-Bedienelemente
Funkgerätkontrolle . . . . . Seite 32
Fernmonitor . . . . . Seite 33
Scanlisten . . . . . Seite 34
Scannen . . . . . Seite 36
Auswahlverfahren nach Signalgüte (Vote-Scan) . . . . . Seite 38
Kontakteinstellungen . . . . . Seite 39
Rufanzeigeeinstellungen . . . . . Seite 44
Ruflogfunktionen . . . . . Seite 47
Hinweiston . . . . . Seite 49
Notrufbetrieb . . . . . Seite 50
Textnachricht-Funktionen . . . . . Seite 57
Analog-Nachrichtengeber . . . . . Seite 66
Analog-Status-Update . . . . . Seite 67
Verschlüsselt . . . . . Seite 68
Multi-Site-Bedienelemente . . . . . Seite 69
Sicherheit . . . . . Seite 71
Einzelarbeitsplatz . . . . . Seite 73
Bluetooth . . . . . Seite 75
Mitteilungsliste . . . . . Seite 79
Auto-Range Transponder-System (ARTS) . . . . . Seite 80
Over-The-Air-Programming (OTAP) . . . . . Seite 81
Versorgungsbetriebe . . . . . Seite 81

Funkgerätkontrolle

Wenn aktiviert, kann mit dieser Funktion festgestellt werden, ob ein anderes Funkgerät im System aktiv ist, ohne den Benutzer dieses Funkgeräts zu stören. Am Zielfunkgerät wird keine hörbare oder sichtbare Anzeige der Kontrolle angezeigt.

Diese Funktion ist nur für Teilnehmeraliasnamen oder -IDs verfügbar.

Senden der Funkgerätkontrolle

Vorgehensweise:
Verwenden Sie die vorprogrammierte **Funkgerät-Check-**Taste.

1. Drücken Sie die vorprogrammierte **Funkgerät-Check-**Taste.
2. ▲ oder ▼ zum gewünschten Teilnehmeralias oder zur gewünschten Teilnehmer-ID, und drücken Sie OK.
3. Das Display zeigt das Mini-Hinweissymbol für den Übergangszustand an, das angibt, dass die Anfrage ausgeführt wird. Die grüne LED leuchtet.
4. Warten Sie auf eine Bestätigung.
5. Wenn erfolgreich, erklingt ein positiver Hinweiston, und im Display wird der positive Mini-Hinweis angezeigt.
   ODER
   Wenn erfolglos, erklingt ein negativer Hinweiston, und der negative Mini-Hinweis wird angezeigt.
6. Das Funkgerät wechselt wieder zum Teilnehmeraliasnamen- oder -ID-Bildschirm.

ODER

Vorgehensweise:
Verwenden Sie das Menü.

1. OK, um das Menü aufzurufen.
2. ▲ oder ▼ zu `Kontakte`, und dann OK zur Auswahl.
3. ▲ oder ▼ zum gewünschten Teilnehmeralias oder zur gewünschten Teilnehmer-ID, und drücken Sie OK.
4. ▲ oder ▼ zu `FunkgChck`, und dann OK zur Auswahl.
5. Das Display zeigt das Mini-Hinweissymbol für den Übergangszustand an, das angibt, dass die Anfrage ausgeführt wird. Die grüne LED leuchtet.
6. Warten Sie auf eine Bestätigung.
7. Wenn erfolgreich, erklingt ein positiver Hinweiston, und im Display wird der positive Mini-Hinweis angezeigt.
   ODER
   Wenn erfolglos, erklingt ein negativer Hinweiston, und der negative Mini-Hinweis wird angezeigt.
8. Das Funkgerät wechselt wieder zum Teilnehmeraliasnamen- oder -ID-Bildschirm.

Wird die ⏎-Taste gedrückt, während das Funkgerät auf eine Bestätigung wartet, erklingt ein Ton, das Funkgerät bricht alle erneuten Versuche ab und verlässt den Funkgerätkontrolle-Modus.

Eine Funkgerätkontrolle kann auch durch manuelles Wählen durchgeführt werden (siehe ***Einleiten der Funkgerätkontrolle durch manuelles Wählen*** *auf Seite 99).*

Fernmonitor

Mit dieser Funktion kann das Mikrofon eines Zielfunkgeräts eingeschaltet werden (nur Teilnehmer-IDs). Am Zielfunkgerät erfolgt keine hörbare oder sichtbare Anzeige. Diese Funktion kann zur Fernüberwachung jeglicher hörbarer Aktivität rund um das Zielfunkgerät eingesetzt werden.

Ihr Funkgerät muss für die Nutzung dieser Funktion programmiert sein.

Einleiten von Fernmonitor

Vorgehensweise:
Verwenden Sie die vorprogrammierte **Fernmonitor**-Taste.

1. Drücken Sie die vorprogrammierte **Fernmonitor**-Taste.
2. ▲ oder ▼ zum gewünschten Teilnehmeralias oder zur gewünschten Teilnehmer-ID, und drücken Sie OK.
3. Das Display zeigt das Mini-Hinweissymbol für den Übergangszustand an, das angibt, dass die Anfrage ausgeführt wird. Die grüne LED leuchtet.
4. Warten Sie auf eine Quittierung.
5. Wenn erfolgreich, erklingt ein positiver Hinweiston, und im Display wird der positive Mini-Hinweis angezeigt. Das Funkgerät empfängt nun während einer vorprogrammierten Zeitdauer Audio vom überwachten Funkgerät. Im Display wird `Fern-Monitor` angezeigt.
   Nach Ablauf dieser Zeit ertönt ein Hinweiston, und die LED erlischt.

   ODER
   Wenn erfolglos, erklingt ein negativer Hinweiston, und der negative Mini-Hinweis wird angezeigt.

ODER

Vorgehensweise:
Verwenden Sie das Menü.

1. OK, um das Menü aufzurufen.
2. ▲ oder ▼ zu `Kontakte`, und dann OK zur Auswahl.
3. ▲ oder ▼ zum gewünschten Teilnehmeralias oder zur gewünschten Teilnehmer-ID, und drücken Sie OK.
4. ▲ oder ▼ zu `Fern-Monitor`, und dann OK zur Auswahl.
5. Das Display zeigt das Mini-Hinweissymbol für den Übergangszustand an, das angibt, dass die Anfrage ausgeführt wird. Die grüne LED leuchtet.
6. Warten Sie auf eine Quittierung.
7. Wenn erfolgreich, erklingt ein positiver Hinweiston, und im Display wird der positive Mini-Hinweis angezeigt. Das Funkgerät empfängt nun während einer vorprogrammierten Zeitdauer Audio vom überwachten Funkgerät. Im Display wird `Fern- Monitor` angezeigt.
   Nach Ablauf dieser Zeit ertönt ein Hinweiston, und die LED erlischt.
   ODER
   Wenn erfolglos, erklingt ein negativer Hinweiston, und im Display wird der negative Mini-Hinweis angezeigt.

*Sie können die Adresse eines Zielfunkgeräts auch manuell auswählen (siehe **Einleiten von Fern-Monitor durch manuelles Wählen** auf Seite 99).*

Abschalten des Fernmonitors

Die Fernmonitor-Funktion wird nach Ablauf einer vorprogrammierten Zeitdauer bzw. dann, wenn das Zielfunkgerät in Betrieb ist, automatisch abgeschaltet.

Vorgehensweise:

1. Drücken Sie die programmierte Taste zur **Fernunterbrechung der Übertragung**.
2. Das Display zeigt das Mini-Hinweissymbol für den Übergangszustand an, das angibt, dass die Anfrage ausgeführt wird. Die grüne LED leuchtet.
3. Warten Sie auf eine Quittierung.
4. Wenn erfolgreich, erklingt ein positiver Hinweiston, und im Display wird der positive Mini-Hinweis angezeigt.
   ODER
   Wenn erfolglos, erklingt ein negativer Hinweiston, und der negative Mini-Hinweis wird angezeigt.

Scanlisten

Scan-Listen werden erstellt und individuellen Kanälen/Gruppen zugewiesen. Das Funkgerät sucht nach Sprachaktivität, indem es die in der Scan-Liste für den aktuellen Kanal/die aktuelle Gruppe festgelegte Kanal-/Gruppenfolge zyklisch durchläuft.

Ihr Funkgerät unterstützt bis zu 250 Scan-Listen mit jeweils höchstens 16 Mitgliedern pro Liste. In jede Scan-Liste können sowohl analoge als auch digitale Einträge aufgenommen werden.

Kanäle können durch Bearbeiten einer Scan-Liste hinzugefügt, gelöscht oder nach Priorität geordnet werden.

Sie können über die Bedienfeld-Programmierung eine neue Scan-Liste für Ihr Funkgerät erstellen.

HINWEIS: Diese Funktion ist in Capacity Plus und Linked Capacity Plus nicht verfügbar.

Anzeigen eines Scan-Listeneintrags

Vorgehensweise:

1. OK, um das Menü aufzurufen.
2. ▲ oder ▼ zu Scan, und dann OK zur Auswahl.
3. ▲ oder ▼ zu Scan-Liste, und dann OK zur Auswahl.
4. Mit Hilfe von ▲ oder ▼ kann jedes Listenmitglied angezeigt werden.

*Das Prioritätssymbol wird links vom Aliasnamen des Mitglieds angezeigt (wenn eingestellt) und gibt an, ob das Mitglied auf einer Kanalliste der Priorität 1 oder der Priorität 2 ist. Mehrere Priorität-1- oder Priorität-2-Kanäle in einer Scan-Liste sind **nicht** möglich.*

*Ist Priorität auf **Kein** eingestellt, wird kein Prioritätssymbol angezeigt.*

Bearbeiten der Scan-Liste

Hinzufügen eines neuen Eintrags in die Scan-Liste

Vorgehensweise:

1. OK, um das Menü aufzurufen.
2. ▲ oder ▼ zu Scan, und dann OK zur Auswahl.
3. ▲ oder ▼ zu Scan-Liste, und dann OK zur Auswahl.
4. ▲ oder ▼ zu Mitgl.hinzu, und dann OK zur Auswahl.
5. ▲ oder ▼ zum gewünschten Teilnehmeralias oder zur gewünschten Teilnehmer-ID, und dann OK zur Auswahl.
6. ▲ oder ▼ zur gewünschten Prioritätseinstellung, und dann OK zur Auswahl.
7. Im Display wird ein positives Mini-Hinweissymbol angezeigt, unmittelbar gefolgt von Andere hinzu?
8. ▲ oder ▼ zu Ja, und drücken Sie OK, um einen weiteren Eintrag hinzuzufügen, und wiederholen Sie die Schritte 5 und 6.
   ODER
   ▲ oder ▼ zu Nein, und drücken Sie OK, um die aktuelle Liste zu speichern.

Löschen eines Scan-Listeneintrags

Vorgehensweise:

1. OK, um das Menü aufzurufen.
2. ▲ oder ▼ zu Scan, und dann OK zur Auswahl.
3. ▲ oder ▼ zu Scan-Liste, und dann OK zur Auswahl.
4. ▲ oder ▼ zum gewünschten Teilnehmeralias oder zur gewünschten Teilnehmer-ID, und dann OK zur Auswahl.
5. ▲ oder ▼ zu Löschen, und dann OK zur Auswahl.
6. Bei Eintrag löschen?, ▲ oder ▼ zu Ja, und drücken Sie OK, um den Eintrag zu löschen.
   Im Display wird ein positiver Mini-Hinweis angezeigt.
   ODER

oder zu Nein, und dann OK, um zum vorhergehenden Bildschirm zu wechseln.

7. Zum Löschen weiterer Einträge wiederholen Sie die Schritte 4 bis 6.

Nachdem Sie alle gewünschten Aliasnamen oder IDs gelöscht haben, kehren Sie durch langes Drücken auf zum Startbildschirm zurück.

Einstellen und Bearbeiten des Prioritätsstatus eines Scan-Listeneintrags

Vorgehensweise:

1. OK, um das Menü aufzurufen.
2. oder zu Scan, und dann OK zur Auswahl.
3. oder zu Scan-Liste, und dann OK zur Auswahl.
4. oder zum gewünschten Teilnehmeralias oder zur gewünschten Teilnehmer-ID, und dann OK zur Auswahl.
5. oder zu Priorit.bearb, und dann OK zur Auswahl.
6. oder zur gewünschten Prioritätseinstellung, und dann OK zur Auswahl.
7. Im Display wird ein positives Mini-Hinweissymbol angezeigt, bevor wieder der vorhergehende Bildschirm angezeigt wird.
8. Das Prioritätssymbol wird links vom Mitgliedsnamen angezeigt.

*Ist Priorität auf **Kein** eingestellt, wird kein Prioritätssymbol angezeigt.*

Scannen

Wenn Sie einen Scan starten, durchsucht das Funkgerät die vorprogrammierte Scan-Liste des aktuellen Kanals auf Sprachaktivität.

Die gelbe LED blinkt, und in der Statusleiste wird das Scan-Symbol angezeigt.

Während eines Dual-Scans schaltet das Funkgerät, wenn Sie sich z. B. auf einem digitalen Kanal befinden, automatisch auf einen analogen Kanal, wenn es dort Sprachaktivität erfasst, und bleibt für die Dauer des Rufs auf dem Kanal. Umgekehrt gilt dasselbe.

Ein Scan kann auf eine von zwei Arten gestartet werden:

- **Hauptkanal-Scan (Manuell):** Das Funkgerät durchsucht alle Kanäle/Gruppen Ihrer Scan-Liste. Bei Aufnahme des Scans startet das Funkgerät – je nach Einstellungen – automatisch auf dem/der zuletzt abgefragten „aktiven“ Kanal/Gruppe oder auf dem Kanal, von dem aus der Scan eingeleitet wurde.
- **Auto-Scan (Automatisch):** Das Funkgerät beginnt den Scan automatisch, wenn Sie einen Kanal/eine Gruppe mit aktivierter Auto-Scan-Funktion auswählen.

HINWEIS: Diese Funktion ist in Capacity Plus und Linked Capacity Plus nicht verfügbar.

Starten und Stoppen von Scan

Vorgehensweise:
Drücken Sie die vorprogrammierte **Scan**-Taste, um Scan zu starten oder zu beenden. **ODER**
Gehen Sie wie folgt vor.

1. Wählen Sie mithilfe der **Auf/Ab-**Tasten einen mit einer Scan-Liste programmierten Kanal aus.
2. OK, um das Menü aufzurufen.
3. ▲ oder ▼ zu `Scan`, und dann OK zur Auswahl.
4. ▲ oder ▼ zu `Scan-Zust`, und dann OK zur Auswahl.
5. ▲ oder ▼ zum gewünschten Scan-Zustand, und dann OK zur Auswahl.
6. Im Display wird `Scan Ein` angezeigt, wenn Scan aktiviert ist. Die gelbe LED blinkt, und das Scan-Symbol wird angezeigt.
   ODER
   Im Display wird `Scan Aus` angezeigt, wenn Scan deaktiviert ist. Die LED leuchtet nicht mehr, und das Scan-Symbol erlischt.

Während des Scans nimmt das Funkgerät ausschließlich auf seinem ausgewählten Kanal gesendete Daten (z. B. Textnachrichten, Ortsangabe, Telemetrie oder PC-Daten) an.

Beantworten eines Rufs während Suchlauf

Das Funkgerät stoppt während eines Suchlaufs auf einem Kanal/bei einer Gruppe, sobald es Aktivität erfasst. Es bleibt während einer vorprogrammierten Zeitdauer, die „Haltezeit“ genannt wird, auf diesem Kanal.

Vorgehensweise:

1. Ist die Funktion ‘Kanal frei-Anzeige’ aktiviert, hören Sie einen kurzen Hinweiston, sobald die **Sendetaste** (PTT) am sendenden Funkgerät freigegeben wird, der Ihnen mitteilt, dass Sie nun auf diesem Kanal antworten können.
2. Drücken Sie während der Haltezeit die **Sendetaste** (PTT). Die grüne LED leuchtet.
3. Warten Sie, bis der Funkgerätfreiton verklungen ist (falls aktiviert), und sprechen Sie deutlich in das Mikrofon.
   ODER
   Warten Sie, bis der Mithörton (**PTT** Sidetone) verstummt (falls aktiviert), und sprechen Sie dann deutlich in das Mikrofon.
4. Lassen Sie die **Sendetaste** (PTT) zum Hören los.
5. Wenn Sie nicht vor Ablauf der Haltezeit antworten, nimmt das Funkgerät den Scan wieder auf und durchsucht weitere Kanäle/Gruppen.

Unterdrücken eines Störkanals

Kommen auf einem Kanal andauernd Störgeräusche oder unerwünschte Rufe vor (sog. „Störkanal“), können Sie diesen Kanal vorübergehend wie folgt aus der Scan-Liste entfernen.

Diese Funktion kann auf den als „ausgewählten Kanal“ designierten Kanal nicht angewandt werden.

Vorgehensweise:

1. Drücken Sie, während sich das Funkgerät auf einem unerwünschten oder störenden Kanal befindet, die vorprogrammierte Taste **Störkanal Löschen**, bis ein Ton erklingt.
2. Geben Sie die Taste **Störkanal Löschen** frei. Der Störkanal wird gelöscht.

*Das Unterdrücken eines Störkanals kann **nur** mit der vorprogrammierten **Störkanal-Unterdrücken**-Taste durchgeführt werden. Diese Funktion kann **nicht** über das Menü aufgerufen werden.*

Wiederaufnahme eines Störkanals

Vorgehensweise:
Zur Wiederherstellung eines unterdrückten Störkanals gehen Sie auf **eine** der folgenden Arten vor:

- Schalten Sie das Funkgerät aus und dann wieder ein **ODER**
- Stoppen und starten Sie den Scan erneut über die vorprogrammierte **Scan**-Taste oder das Menü **ODER**
- Wechseln Sie den Kanal über die **Auf/Ab-**Tasten.

Auswahlverfahren nach Signalgüte (Vote-Scan)

Das Auswahlverfahren nach Signalgüte bietet in Gegenden, in denen mehrere Basisstationen identische Informationen auf verschiedenen analogen Kanälen senden, eine flächendeckende Funkversorgung.

Ihr Funkgerät führt einen Suchlauf der analogen Kanäle mehrerer Basisstationen durch und wählt dann das stärkste empfangene Signal aus. Sobald es das stärkste Signal ermittelt hat, hebt das Funkgerät die Stummschaltung für Übertragungen von dieser Basisstation auf.

Die gelbe LED blinkt, und in der Statusleiste wird das Vote-Scan-Symbol angezeigt.

*Zum Beantworten eines Rufs bei laufendem Signalgüte-Auswahlverfahren gehen Sie wie unter **Beantworten eines Rufs während Suchlauf** auf Seite 37.*

Kontakteinstellungen

Über Kontakte wird Ihr Funkgerät mit einer „Adressbuchfunktion“ ausgestattet. Jeder Eintrag entspricht einem Aliasnamen bzw. einer ID, die Sie zur Einleitung eines Rufs verwenden.

Jeder Eintrag wird je nach Kontext mit **einer** der fünf folgenden Rufarten assoziiert: Gruppenruf, Einzelruf, Rundumruf, PC-Ruf oder Zentralruf.

PC- und Zentralrufe sind mit Daten verbunden. Diese Rufarten sind nur mit entsprechenden Anwendungen verfügbar. Ausführliche Informationen hierzu finden Sie in den Handbüchern der Datenanwendungen.

HINWEIS: Ist die Verschlüsseln-Funktion für einen Kanal aktiviert, können Sie auf diesem Kanal Gruppenrufe, Einzelrufe und Alle Rufe (Rundumrufe) mit aktivierter Verschlüsselung durchführen. Nur Zielfunkgeräte mit dem gleichen Verschlüsselungsschlüssel ODER Schlüsselwert und der gleichen Schlüssel-ID wie Ihr Funkgerät können zur Entschlüsselung der Übertragung verwendet werden.

Weitere Informationen finden Sie unter ***Verschlüsselt*** auf Seite 68.

Außerdem können Sie über das Kontakte-Menü jedem Eintrag eine oder mehrere programmierbare Zifferntasten an einem Tastaturmikrofon zuweisen. Wenn ein Eintrag einer Zifferntaste zugeordnet ist, können Sie von dem Eintrag aus eine Schnellwahl durchführen.

Ihr Funkgerät unterstützt zwei Kontaktlisten, eine für analoge Kontakte und eine für digitale Kontakte. Maximal 500 analoge und 1000 digitale Mitglieder können der jeweiligen Kontaktliste hinzugefügt werden.

Jeder Eintrag setzt sich aus den folgenden Feldern zusammen:

- Rufart
- Rufaliasname
- Ruf-ID

HINWEIS: Teilnehmer-IDs der digitalen Kontaktliste können hinzugefügt oder bearbeitet werden. Teilnehmer-IDs können nur von Ihrem Händler gelöscht werden.

In der analogen Kontaktliste können Sie nur die Teilnehmer-IDs anzeigen, Einträge ändern und einen Hinweiston senden. Nur Ihr Händler kann einer analogen Liste Einträge hinzufügen bzw. Einträge löschen.

Durchführen eines Gruppenrufs vom Kontaktemenü

Vorgehensweise:

1. OK, um das Menü aufzurufen.
2. ▲ oder ▼ zu Kontakte, und dann OK zur Auswahl. Die Einträge sind in alphabetischer Reihenfolge sortiert.
3. ▲ oder ▼ zum/zur gewünschten Gruppenaliasnamen oder der gewünschten ID.
4. Drücken Sie zum Durchführen des Rufs die **Sendetaste** (PTT). Die grüne LED leuchtet.
5. Warten Sie, bis der Funkgerätfreiton verklungen ist (falls aktiviert), und sprechen Sie deutlich in das Mikrofon.
   ODER
   Warten Sie, bis der Mithörton (**PTT** Sidetone) verstummt (falls aktiviert), und sprechen Sie dann deutlich in das Mikrofon.
6. Lassen Sie die **PTT**-Taste los, um zuzuhören. Sobald ein Funkgerät der Gruppe antwortet, blinkt die grüne LED. Im Display wird das Gruppenrufsymbol, der Gruppenaliasname oder die Gruppen-ID und der Aliasname oder die ID des Benutzers angezeigt.
7. Wenn die Funktion „Kanal frei-Anzeige“ an Ihrem Funkgerät aktiviert ist, hören Sie einen kurzen Hinweiston, sobald die **Sendetaste** (PTT) am Zielfunkgerät freigegeben wird. Dadurch wird Ihnen angezeigt, dass Sie nun auf diesem Kanal antworten können. Drücken Sie die **Sendetaste** (PTT), um zu antworten.
   ODER
   Wird während einer vorprogrammierten Zeitdauer nicht gesprochen, endet der Ruf automatisch.

Durchführen eines Einzelrufs vom Kontaktemenü

Vorgehensweise:

1. OK, um das Menü aufzurufen.
2. ▲ oder ▼ zu Kontakte, und dann OK zur Auswahl. Die Einträge sind in alphabetischer Reihenfolge sortiert.
3. ▲ oder ▼ zum gewünschten Teilnehmeralias oder zur gewünschten Teilnehmer-ID.
4. Drücken Sie zum Durchführen des Rufs die **Sendetaste** (PTT). Die grüne LED leuchtet. Im Display wird der Aliasname des Zielfunkgeräts angezeigt.
5. Warten Sie, bis der Funkgerätfreiton verklungen ist (falls aktiviert), und sprechen Sie deutlich in das Mikrofon.

6. Lassen Sie die **PTT**-Taste los, um zuzuhören. Sobald das gerufene Funkgerät antwortet, blinkt die grüne LED, und das Display zeigt den Aliasnamen bzw. die ID des sendenden Funkgeräts an.

7. Wenn die Funktion „Kanal frei-Anzeige“ an Ihrem Funkgerät aktiviert ist, hören Sie einen kurzen Hinweiston, sobald die **Sendetaste** (PTT) am Zielfunkgerät freigegeben wird. Dadurch wird Ihnen angezeigt, dass Sie nun auf diesem Kanal antworten können. Drücken Sie die **Sendetaste** (PTT), um zu antworten.
ODER
Wird während einer vorprogrammierten Zeitdauer nicht gesprochen, endet der Ruf automatisch.

8. Ein kurzer Signalton erklingt. Im Display wird `Ruf beendet` angezeigt.

HINWEIS: Wenn Sie die **Sendetaste** (PTT) freigeben, während das Funkgerät den Ruf aufbaut, bricht das Funkgerät den Aufbau ab und kehrt zum vorhergehenden Bildschirm zurück.

Es kann sein, dass das Funkgerät so programmiert ist, dass es vor dem Aufbau eines Einzelrufs überprüft, ob das Zielfunkgerät verfügbar ist. Ist das Zielfunkgerät nicht verfügbar, hören Sie einen kurzen Ton, und das Display zeigt den negativen Mini-Hinweis an.

Das Funkgerät kehrt zum Menü zurück, bevor es die Verfügbarkeitsprüfung durchführt.

Zuweisen eines Eintrags zu einer programmierbaren Zifferntaste

Vorgehensweise:

1. OK, um das Menü aufzurufen.

2. ▲ oder ▼ zu `Kontakte`, und dann OK zur Auswahl. Die Einträge sind in alphabetischer Reihenfolge sortiert.

3. ▲ oder ▼ zum gewünschten Teilnehmeralias oder zur gewünschten Teilnehmer-ID, und dann OK zur Auswahl.

4. ▲ oder ▼ zu `Progr.-Taste`, und dann OK zur Auswahl.

5. ▲ oder ▼ zur gewünschten Zifferntaste, und dann OK zur Auswahl.
ODER
Wenn die Zifferntaste schon einem anderen Eintrag zugewiesen ist, erscheint im Display `Die Taste ist bereits belegt`, und dann wird in der ersten Displayzeile `Überschreiben?` angezeigt.
▲ oder ▼ zu `Ja`, und dann OK zur Auswahl.

6. Aus dem Funkgerät erklingt ein positiver Hinweiston, und im Display wird ein positives Mini-Hinweissymbol angezeigt.

7. Der Bildschirm wechselt automatisch zum vorherigen Menü.

HINWEIS: Jeder Eintrag kann verschiedenen Zifferntasten zugewiesen werden. Vor jeder Zifferntaste, die einem Eintrag zugewiesen ist, wird eine Markierung angezeigt. Wenn sich die Markierung vor `Leer` befindet, haben Sie diesem Eintrag noch keine Zifferntaste zugewiesen.

Wenn Sie eine Zifferntaste einem Eintrag in einer bestimmten Betriebsart zugewiesen haben, unterstützt Ihr Funkgerät diese Funktion nicht, wenn Sie die Zifferntaste in einer anderen Betriebsart lang drücken.

Einzelheiten über die Durchführung eines Gruppen-, Einzel- oder Rundumrufs mit den vorprogrammierten Zifferntasten finden Sie unter ***Durchführen eines Gruppen-, Einzel- oder Rundumrufs mit der programmierbaren Zifferntaste*** *auf Seite 104.*

Aufheben der Zuordnung zwischen einem Eintrag und einer programmierbaren Zifferntaste

Vorgehensweise:

Drücken Sie lang auf die vorprogrammierte Zifferntaste zu dem gewünschten Aliasnamen bzw. der gewünschten ID, drücken Sie [OK], und fahren Sie dann mit Schritt 4 fort.

ODER

Gehen Sie wie folgt vor.

1. [OK], um das Menü aufzurufen.
2. [▲] oder [▼] zu `Kontakte`, und dann [OK] zur Auswahl. Die Einträge sind in alphabetischer Reihenfolge sortiert.
3. [▲] oder [▼] zum gewünschten Teilnehmeralias oder zur gewünschten Teilnehmer-ID, und dann [OK] zur Auswahl.
4. [▲] oder [▼] zu `Progr.-Taste`, und dann [OK] zur Auswahl.
5. [▲] oder [▼] zu `Leer`, und dann [OK] zur Auswahl.
6. In der ersten Displayzeile wird `AlleT.löschen?` angezeigt.
7. [▲] oder [▼] zu `Ja`, und dann [OK] zur Auswahl.
8. Aus dem Funkgerät erklingt ein positiver Hinweiston, und im Display wird ein positives Mini-Hinweissymbol angezeigt.
9. Der Bildschirm wechselt automatisch zum vorherigen Menü.

HINWEIS: Die Verbindung zwischen einem Eintrag und seiner bzw. seinen vorprogrammierten Taste(n) wird aufgehoben, wenn der Eintrag gelöscht wird.

Standardeinstellung für Kontakte

Vorgehensweise:

Gehen Sie wie folgt vor.

1. OK, um das Menü aufzurufen.
2. ▲ oder ▼ zu `Kontakte`, und dann OK zur Auswahl.
3. ▲ oder ▼ zum gewünschten Teilnehmeralias oder zur gewünschten Teilnehmer-ID, und dann OK zur Auswahl.
4. ▲ oder ▼ zu `AlsVorg.einst.` und drücken Sie OK.
5. Aus dem Funkgerät erklingt ein positiver Hinweiston, und im Display wird ein positives Mini-Hinweissymbol angezeigt.
6. Neben der gewählten Aliasnamen- bzw. ID-Standardeinstellung wird ✓ angezeigt.

Hinzufügen eines neuen Kontakts

Vorgehensweise:

Gehen Sie wie folgt vor.

1. OK, um das Menü aufzurufen.
2. ▲ oder ▼ zu `Kontakte`, und dann OK zur Auswahl.
3. ▲ oder ▼ zu `Neuer Kontakt`, und dann OK zur Auswahl.
4. ▲ oder ▼ zum gewünschten Kontakttyp, entweder `Funkg.-Kontakt` oder `Telefonkontakt`, und dann OK zur Auswahl.
5. Geben Sie die Kontaktnummer mithilfe des Tastenfelds ein, und drücken Sie OK zur Bestätigung.
6. Geben Sie den Kontaktnamen mithilfe des Tastenfelds ein, und drücken Sie OK zur Bestätigung.
7. Wenn Sie einen Funkkontakt hinzufügen möchten, ▲ oder ▼ zum erforderlichen Klingelton, und dann OK zur Auswahl.
8. Aus dem Funkgerät erklingt ein positiver Hinweiston, und im Display wird ein positives Mini-Hinweissymbol angezeigt.

Rufanzeigeeinstellungen

Aktivieren und Deaktivieren von Ruftönen für Hinweistöne

Die Ruftöne für einen empfangenen Hinweiston können ausgewählt bzw. ein- oder ausgeschaltet werden.

Vorgehensweise:

1. OK, um das Menü aufzurufen.
2. ▲ oder ▼ zu `Einstellungen`, und dann OK zur Auswahl.
3. ▲ oder ▼ zu `FunkgEinstellg`, und dann OK zur Auswahl.
4. ▲ oder ▼ zu `Tones/Alerts (Hinweistöne)`, und dann OK zur Auswahl.
5. ▲ oder ▼ zu `Ruftöne`, und dann OK zur Auswahl.
6. ▲ oder ▼ zu `Hinweiston`, und dann OK zur Auswahl. Der derzeitige Ton wird durch ein ✓ angezeigt.
7. ▲ oder ▼ zum gewünschten Ton, und dann OK zur Auswahl. Neben dem gewählten Ton wird ✓ angezeigt.

Aktivieren und Deaktivieren von Ruftönen für Einzelrufe

Die Ruftöne für einen empfangenen Einzelruf können ein- oder ausgeschaltet werden.

Vorgehensweise:

1. OK, um das Menü aufzurufen.
2. ▲ oder ▼ zu `Einstellungen`, und dann OK zur Auswahl.
3. ▲ oder ▼ zu `FunkgEinstellg`, und dann OK zur Auswahl.
4. ▲ oder ▼ zu `Tones/Alerts (Hinweistöne)`, und dann OK zur Auswahl.
5. ▲ oder ▼ zu `Ruftöne`, und dann OK zur Auswahl.
6. ▲ oder ▼ zu `Einzelruf`.
7. Drücken Sie OK, um die Ruftöne für Einzelrufe zu aktivieren. Im Display wird neben Aktiviert ein ✓ angezeigt.
   ODER
   Drücken Sie OK, um die Ruftöne für Einzelrufe zu deaktivieren. Neben Aktiviert wird kein ✓ mehr angezeigt.

Aktivieren oder Deaktivieren von Ruftönen für Selektivrufe

Die Ruftöne für einen empfangenen Selektivruf können ausgewählt bzw. ein- oder ausgeschaltet werden.

Vorgehensweise:

1. OK, um das Menü aufzurufen.
2. ▲ oder ▼ zu `Einstellungen`, und dann OK zur Auswahl.
3. ▲ oder ▼ zu `FunkgEinstellg`, und dann OK zur Auswahl.
4. ▲ oder ▼ zu `Tones/Alerts (Hinweistöne)`, und dann OK zur Auswahl.
5. ▲ oder ▼ zu `Ruftöne`, und dann OK zur Auswahl.
6. ▲ oder ▼ zu Selektivruf, und drücken Sie OK.
   Der derzeitige Ton wird durch ein ✓ angezeigt.
7. ▲ oder ▼ zum gewünschten Ton, und dann OK zur Auswahl. Neben dem gewählten Ton wird ✓ angezeigt.

Aktivieren und Deaktivieren von Ruftönen für Textnachrichten

Die Ruftöne für eine empfangene Textnachricht können ein- oder ausgeschaltet werden.

Vorgehensweise:

1. OK, um das Menü aufzurufen.
2. ▲ oder ▼ zu `Einstellungen`, und dann OK zur Auswahl.
3. ▲ oder ▼ zu `FunkgEinstellg`, und dann OK zur Auswahl.
4. ▲ oder ▼ zu `Tones/Alerts (Hinweistöne)`, und dann OK zur Auswahl.
5. ▲ oder ▼ zu `Ruftöne`, und dann OK zur Auswahl.
6. ▲ oder ▼ zu `Nachrichten`, und dann OK zur Auswahl.
   Der derzeitige Ton wird durch ein ✓ angezeigt.
7. ▲ oder ▼ zum gewünschten Ton, und dann OK zur Auswahl. Neben dem gewählten Ton wird ✓ angezeigt.

Aktivieren und Deaktivieren von Ruftönen für Telemetriestatus mit Text

Sie können die Hinweistöne für einen empfangenen Telemetriestatus mit Text ein- oder ausschalten.

Vorgehensweise:

1. OK, um das Menü aufzurufen.
2. ▲ oder ▼ zu Einstellungen, und dann OK zur Auswahl.
3. ▲ oder ▼ zu FunkgEinstellg, und dann OK zur Auswahl.
4. ▲ oder ▼ zu Tones/Alerts (Hinweistöne), und dann OK zur Auswahl.
5. ▲ oder ▼ zu Ruftöne, und dann OK zur Auswahl.
6. ▲ oder ▼ zu Telemetrie, und dann OK zur Auswahl. Der derzeitige Ton wird durch ein ✓ angezeigt.
7. ▲ oder ▼ zum gewünschten Ton, und dann OK zur Auswahl. Neben dem gewählten Ton wird ✓ angezeigt.

Zuweisen von Ruftonarten

Sie können Ihr Funkgerät dahingehend programmieren, dass es einen von zehn vorgegebenen Ruftönen abgibt, wenn es einen Hinweiston oder eine Textnachricht von einem bestimmten Kontakt erhält.

Vorgehensweise:

1. OK, um das Menü aufzurufen.
2. ▲ oder ▼ zu Kontakte, und dann OK zur Auswahl. Die Einträge sind in alphabetischer Reihenfolge sortiert.
3. ▲ oder ▼ zum gewünschten Teilnehmeralias oder zur gewünschten Teilnehmer-ID, und dann OK zur Auswahl.
4. ▲ oder ▼ zu Bearb, und dann OK zur Auswahl.
5. Drücken Sie OK, bis das Menü Rufton änd. angezeigt wird.
6. Ein ✓ zeigt den derzeit ausgewählten Ton an.
7. ▲ oder ▼ zum gewünschten Ton, und dann OK zur Auswahl. Neben dem gewählten Ton wird ✓ angezeigt.
8. Im Display wird ein positiver Mini-Hinweis angezeigt.

Wenn Sie die Liste der Ruftöne durchgehen, ertönt bei jedem Eintrag jeweils der eingestellte Rufton.

Zunehmende Alarmtonlautstärke

Das Funkgerät kann auf Dauerhinweis bei Nichtbeantworten eines Rufs programmiert werden. Dieser Dauerhinweis erfolgt dadurch, dass der Alarmton automatisch zunehmend lauter wird. Diese Funktion wird als Escalert bezeichnet.

Vorgehensweise:

1. OK, um das Menü aufzurufen.
2. ▲ oder ▼ zu `Einstellungen`, und dann OK zur Auswahl.
3. ▲ oder ▼ zu `FunkgEinstellg`, und dann OK zur Auswahl.
4. ▲ oder ▼ zu `Tones/Alerts (Hinweistöne)`, und dann OK zur Auswahl.
5. ▲ oder ▼ zu `Escalert`.
6. Drücken Sie OK, um Escalert zu aktivieren. Im Display wird neben Aktiviert ein ✓ angezeigt.
   ODER
   Drücken Sie OK, um Escalert zu deaktivieren. Neben Aktiviert wird kein ✓ mehr angezeigt.

Ruflogfunktionen

Das Funkgerät führt einen Log aller kürzlich abgehender, beantworteter und verpasster Einzelrufe. Die Ruflogfunktion kann zur Ansicht und Verwaltung kürzlicher Rufe verwendet werden.

In jeder Rufliste können die folgenden Funktionen durchgeführt werden:

- Aliasnamen oder IDs können in „Kontakte“ gespeichert werden
- Löschen
- Details

Anzeigen der letzten Anrufe

Die Listen sind `Entgangen`, `Beantwortet` und `Abgehend`.

Vorgehensweise:

1. OK, um das Menü aufzurufen.
2. ▲ oder ▼ zu `Ruf-Log`, und dann OK zur Auswahl.
3. ▲ oder ▼ zur gewünschten Liste, und dann OK zur Auswahl.
4. Das Display zeigt den letzten Eintrag als ersten der Liste an.
5. ▲ oder ▼ zum Durchblättern der Liste.

*Drücken Sie die **Sendetaste** (PTT), um einen Einzelruf mit dem/der gerade ausgewählten Aliasnamen oder ID zu starten.*

Löschen eines Rufs aus einer Rufliste

Vorgehensweise:

1. OK, um das Menü aufzurufen.
2. ▲ oder ▼ zu Ruf-Log, und dann OK zur Auswahl.
3. ▲ oder ▼ zur gewünschten Liste, und dann OK zur Auswahl.
4. ▲ oder ▼ zum gewünschten Teilnehmeralias oder zur gewünschten Teilnehmer-ID, und dann OK zur Auswahl.
5. ▲ oder ▼ zu Löschen, und dann OK zur Auswahl.
6. Drücken Sie zum Wählen von Ja auf OK, um den Eintrag zu löschen. Im Display wird ein positiver Mini-Hinweis angezeigt.
   ODER
   ▲ oder ▼ zu Nein, um zum vorhergehenden Bildschirm zurückzukehren.

Wenn Sie eine Rufliste wählen, die keine Einträge aufweist, zeigt das Display Liste leer an und gibt einen tiefen Ton ab, wenn die Tastaturtöne eingeschaltet sind (siehe ***Ein-/Ausschalten von Tastaturtönen*** *auf Seite 98).*

Ansicht von Details aus einer Rufliste

Vorgehensweise:

1. OK, um das Menü aufzurufen.
2. ▲ oder ▼ zu Ruf-Log, und dann OK zur Auswahl.
3. ▲ oder ▼ zur gewünschten Liste, und dann OK zur Auswahl.
4. ▲ oder ▼ zum gewünschten Teilnehmeralias oder zur gewünschten Teilnehmer-ID, und dann OK zur Auswahl.
5. ▲ oder ▼ zu Details, und dann OK zur Auswahl. Im Display werden die Details angezeigt.

Hinweiston

Paging mit Hinweiston erlaubt Ihnen, einen bestimmten Funkgerätbenutzer dazu aufzufordern, Sie bei nächster Gelegenheit zurückzurufen.

Diese Funktion kann nur bei Teilnehmeraliasnamen bzw. -IDs eingesetzt werden und wird über das Kontaktemenü oder durch manuelles Wählen durchgeführt.

Empfangen und Beantworten eines Hinweistons

Wenn Sie einen Rufhinweiston empfangen, wird im Display die Liste der Mitteilungen mit einem Hinweistoneintrag mit dem Alias bzw. der ID des rufenden Funkgeräts angezeigt.

Vorgehensweise:

1. Sie hören einen wiederholten Ton. Die gelbe LED blinkt.
2. Drücken Sie die **Sendetaste** (PTT), während im Display noch der Hinweiston in der Liste der Mitteilungen angezeigt wird, um mit einem Einzelruf zu antworten.
   ODER
   Drücken Sie [OK], um die Mitteilungsliste zu verlassen. Der Hinweiston wird in die Liste der verpassten Rufe eingetragen.

*Nähere Angaben über die Liste der Mitteilungen finden Sie unter **Mitteilungsliste** auf Seite 79.*

*Nähere Angaben über die Liste der verpassten Rufe finden Sie unter **Ruflogfunktionen** auf Seite 47.*

Senden eines Hinweistons aus der Kontaktliste

Vorgehensweise:

1. [OK], um das Menü aufzurufen.
2. [▲] oder [▼] zu `Kontakte`, und dann [OK] zur Auswahl.
3. [▲] oder [▼] zum gewünschten Teilnehmeralias oder zur gewünschten Teilnehmer-ID, und drücken Sie [OK].
4. [▲] oder [▼] zu `Hinweiston`, und dann [OK] zur Auswahl.
5. Im Display wird `Hinweiston` und der Aliasname bzw. die ID des Teilnehmers angezeigt, was bedeutet, dass der Hinweiston gesendet wurde.
6. Während das Funkgerät den Hinweiston sendet, leuchtet die grüne LED.
7. Wird die Hinweistonquittung empfangen, wird im Display der positive Mini-Hinweis angezeigt.
   ODER
   Wird die Hinweistonquittung nicht empfangen, wird im Display der negative Mini-Hinweis angezeigt.

*Sie können einen Hinweiston auch durch manuelles Wählen der Teilnehmer-ID senden (siehe **Senden eines Hinweistons durch manuelles Wählen** auf Seite 113).*

Senden eines Hinweistons mit der Schnellwahltaste

Vorgehensweise:

1. Drücken Sie die vorprogrammierte **Schnellwahl**taste, um einen Hinweiston an einen vorgegebene Aliasnamen oder eine vorgegebene ID zu senden.
2. Im Display wird `Hinweiston` und der Aliasname bzw. die ID des Teilnehmers angezeigt, was bedeutet, dass der Hinweiston gesendet wurde.
3. Während das Funkgerät den Hinweiston sendet, leuchtet die grüne LED.
4. Wird die Hinweistonquittung empfangen, wird im Display der positive Mini-Hinweis angezeigt.
   ODER
   Wird die Hinweistonquittung nicht empfangen, wird im Display der negative Mini-Hinweis angezeigt.

Notrufbetrieb

Ein Notrufalarm dient dazu, auf eine kritische Situation aufmerksam zu machen. Ein Notruf kann jederzeit aus jedem beliebigen Bildschirm gesendet werden, auch wenn auf dem aktuellen Kanal andere Teilnehmer aktiv sind.

Ihr Händler kann festlegen, wie lange die vorprogrammierte **Notruf**taste gedrückt werden muss, allerdings ist die Dauer für das lange Drücken die gleiche wie bei allen anderen Tasten:

- Kurz drücken – zwischen 0,05 Sekunden und 0,75 Sekunden
- Lang drücken – zwischen 1,00 Sekunden und 3,75 Sekunden

Die **Notruftaste** ist mit der Notruf-Ein/Aus-Funktion belegt. Für Informationen über die zugewiesene Funktionsweise der **Notruftaste** wenden Sie sich bitte an Ihren Händler.

*Wenn die **Notruftaste** zum Einschalten des Notruf-Modus durch kurzes Drücken programmiert ist, dann wird der Notruf-Modus durch langes Drücken der **Notruftaste** beendet.*

*Wenn die **Notruftaste** zum Einschalten des Notruf-Modus durch langes Drücken programmiert ist, dann wird der Notruf-Modus durch kurzes Drücken der **Notruftaste** beendet.*

Ihr Funkgerät unterstützt **drei** Arten von Notrufalarmen:

- Notfallalarm
- Notrufalarm mit Ruf
- Notrufalarm mit anschließender Sprache

Darüber hinaus verfügt jeder Alarm über die folgenden Typen:

- **Normal** – Das Funkgerät überträgt ein Alarmzeichen und gibt Audio- und/oder optische Signale aus.
- **Stumm** – Das Funkgerät überträgt ein Alarmzeichen und gibt keine Audio- oder optische Signale aus. Das Funkgerät empfängt Anrufe ohne Ton über den Lautsprecher auszugeben, bis Sie die **PTT-** Taste drücken, um den Anruf einzuleiten.
- **Stumm mit Sprache** – Das Funkgerät überträgt ein Alarmsignal ohne Audio- und visuelle Signale, erlaubt aber die Ausgabe eingehender Anrufe über den Lautsprecher des Geräts.

Nur **einer** der Notfallalarme oben kann der programmierten **Notfalltaste** oder dem **Notfußschalter** zugeordnet werden.

Empfangen eines Notrufalarms

Vorgehensweise:

1. Das Notrufsymbol wird angezeigt, ein Ton erklingt, die rote LED blinkt und im Display des Funkgeräts wird die Alarmliste angezeigt, wenn mehrere Alarme vorliegen. Die Liste enthält die Aliasnamen der Sender. ▲ oder ▼ zum gewünschten Aliasnamen, und drücken Sie OK, um weitere Details anzuzeigen. Drücken Sie erneut OK, um Ihre Optionen anzuzeigen.
   ODER
   Das Notrufsymbol wird angezeigt, ein Ton erklingt, die rote LED blinkt, und im Display des Funkgeräts wird der Aliasname des Notrufsenders angezeigt. Drücken Sie OK, um weitere Details anzuzeigen. Drücken Sie erneut OK, um Ihre Optionen anzuzeigen.
2. Drücken Sie ↩, und wählen Sie `Ja`, um die Alarmliste zu verlassen.
   Um die Alarmliste wieder anzuzeigen, drücken Sie OK, um das Menü aufzurufen, und wählen Sie `Alarmliste` aus.

Beantworten eines Notrufalarms

Vorgehensweise:

Bei Empfang eines Notrufalarms:

1. Navigieren Sie in der Alarmliste mit ▲ oder ▼ zum gewünschten Aliasnamen.
2. Ist die Funktion ‘Kanal frei-Anzeige’ aktiviert, hören Sie einen kurzen Hinweiston, sobald die **Sendetaste** (PTT) am sendenden Funkgerät freigegeben wird, der Ihnen mitteilt, dass Sie nun auf diesem Kanal antworten können.
3. Um der gleichen Gruppe, an die auch der Notrufalarm gerichtet war, einen normalen Sprachruf (nicht Notruf) zu senden, drücken Sie die **Sendetaste** (PTT). Die grüne LED leuchtet. Das Funkgerät bleibt im Notruf-Modus.
4. Warten Sie, bis der Funkgerätfreiton verklungen ist (falls aktiviert), und sprechen Sie deutlich in das Mikrofon.
   ODER
   Warten Sie, bis der Mithörton (**PTT** Sidetone) verstummt (falls aktiviert), und sprechen Sie dann deutlich in das Mikrofon.
5. Lassen Sie die **PTT**-Taste los, um zuzuhören. Sobald das den Notruf sendende Funkgerät antwortet, blinkt die grüne LED. Im Display wird das Gruppenrufsymbol, der Gruppenaliasname oder die Gruppen-ID und der Aliasname oder die ID des sendenden Funkgeräts angezeigt.
6. Ihr Funkgerät zeigt die Alarmliste an.

Notrufsprache kann nur von dem Funkgerät gesendet werden, das den Notruf einleitet. Alle anderen Funkgeräte (einschließlich das Funkgerät, das den Notruf empfängt) senden Sprache außerhalb des Notrufbetriebs.

Senden eines Notrufalarms

Mit dieser Funktion senden Sie einen Notrufalarm, ein Signal ohne Sprache, das bei einer Gruppe von Funkgeräten eine Warnanzeige auslöst.

Vorgehensweise:

1. Drücken Sie die programmierte **Notrufeinschalttaste** oder den **Notruf**-Fußschalter.
2. Im Display wird `Tx Alarm` und der Aliasname des Zielgeräts angezeigt. Die grüne LED leuchtet und im Display wird das Notrufsymbol angezeigt.
   ODER
   Im Display wird `Tx Telegramm` und der Aliasname des Zielgeräts angezeigt. Die grüne LED leuchtet und im Display wird das Notrufsymbol angezeigt.
3. Wird eine Notrufalarmquittung empfangen, ertönt der Notrufton und die grüne LED blinkt. Im Display wird `Alarm gesendet` angezeigt.
   ODER
   Empfängt Ihr Funkgerät keine Notrufalarmquittung und wurden alle erneuten Versuche durchgeführt, gibt es einen Ton ab und auf dem Display wird `Alarm erfolglos` angezeigt.

4. Das Funkgerät verlässt den Notrufalarmmodus und kehrt zum Ausgangsbildschirm zurück.

Ist Ihr Funkgerät auf Still eingestellt, gibt es im Notruf-Modus keine akustischen oder optischen Anzeigen ab.

Senden eines Notrufalarms mit Ruf

Mithilfe dieser Funktion können Sie einen Notrufalarm an eine Gruppe von Funkgeräten senden. Nach erfolgter Quittung durch ein Funkgerät in der Gruppe können die Funkgeräte der Gruppe auf einem vorprogrammierten Notrufkanal miteinander kommunizieren.

Vorgehensweise:

1. Drücken Sie die programmierte **Notrufeinschalttaste** oder den **Notruf-**Fußschalter.
2. Im Display wird `Tx Alarm` und der Aliasname des Zielgeräts angezeigt. Die grüne LED leuchtet und im Display wird das Notrufsymbol angezeigt.
   ODER
   Im Display wird `Tx Telegramm` und der Aliasname des Zielgeräts angezeigt. Die grüne LED leuchtet und im Display wird das Notrufsymbol angezeigt.
3. Wird eine Notrufalarmquittung empfangen, ertönt der Notrufton und die grüne LED blinkt. Im Display wird `Alarm gesendet` angezeigt.
4. Sobald das Display `Notruf` und den Zielgruppenaliasnamen anzeigt, wird das Funkgerät auf Notrufmodus geschaltet.
5. Drücken Sie zum Durchführen des Rufs die **Sendetaste** (PTT). Die grüne LED leuchtet und im Display wird das Gruppensymbol angezeigt.
6. Warten Sie, bis der Funkgerätfreiton verklungen ist (falls aktiviert), und sprechen Sie deutlich in das Mikrofon.
   ODER
   Warten Sie, bis der Mithörton (**PTT** Sidetone) verstummt (falls aktiviert), und sprechen Sie dann deutlich in das Mikrofon.
7. Lassen Sie die **PTT**-Taste los, um zuzuhören.
   Bei Empfang eines Gruppenrufs zeigt das Display den Aliasnamen des Anrufenden und den Gruppenaliasnamen an.
8. Ein kurzer Hinweiston ertönt, sobald der Kanal für Ihre Antwort frei wird (wenn die Funktion zur Anzeige freier Kanäle aktiviert ist). Drücken Sie die **Sendetaste** (PTT), um zu antworten.
   ODER
   Drücken Sie am Ende Ihres Rufs zum Beenden des Notruf-Modus die **Notrufausschalttaste**.
9. Das Funkgerät kehrt zum Startbildschirm zurück.

*Ist Ihr Funkgerät auf Still eingestellt, gibt es im Notruf-Modus keine akustischen oder optischen Anzeigen ab und lässt die Tonausgabe empfangener Rufe über den Lautsprecher des Funkgeräts nicht zu, bis Sie die **Sendetaste** (PTT) drücken, um den Ruf einzuleiten.*

*Ist Ihr Funkgerät auf Still mit Sprache eingestellt, gibt es im Notruf-Modus keine akustischen oder optischen Anzeigen ab, lässt aber die Tonausgabe ankommender Rufe über den Lautsprecher des Funkgeräts zu. Diese Anzeigen erscheinen nur dann, wenn Sie die **Sendetaste** (PTT) drücken, um den Ruf einzuleiten oder zu beantworten.*

Senden eines Notrufalarms mit nachfolgendem Sprachruf

Mithilfe dieser Funktion können Sie einen Notrufalarm an eine Gruppe von Funkgeräten senden. Ihr Funkgerät wird automatisch aktiviert, so dass Sie ohne Drücken der **Sendetaste** (PTT) mit der Funkgerätegruppe kommunizieren können.

Dieser Modus mit aktiviertem Mikrofon wird auch „Notrufmikrofon" genannt.

HINWEIS: Das Funkgerät kann kein Nicht-IMPRES-Mikrofon erkennen, das an den Zubehöranschluss an der Rückseite angeschlossen ist.

Wenn am angegebenen programmierten Anschluss kein Mikrofon erkannt wird, überprüft das Funkgerät den alternativen Anschluss. Hier hat das erkannte Mikrofon Priorität. In der Tabelle finden Sie Beispiele.

Mikrofontyp verbunden mit...		**Programmierter Anschluss***	**Funkgerät verwendet...**
Anschluss an der Vorderseite	**Anschluss an der Rückseite**		
Nicht-IMPPRES	Beliebiges Mikrofon	Rückseite	Mikrofon an der Rückseite
Beliebiges Mikrofon	Nicht-IMPRES	Vorderseite	Mikrofon an der Vorderseite
IMPRES	Nicht-IMPRES	Rückseite	Mikrofon an der Vorderseite
Nicht-IMPRES	IMPRES	Vorderseite	Mikrofon an der Rückseite
*Weitere Informationen erhalten Sie von Ihrem Fachhändler oder Systemadministrator.			

Bei aktiviertem Notrufzyklusbetrieb werden für eine einprogrammierte Dauer Notrufmikrofon und Empfangszeit abwechselnd wiederholt.

HINWEIS: Während des Notrufzyklusbetriebs werden empfangene Rufe über den Funkgerätlautsprecher ausgegeben.

Wenn Sie während der vorprogrammierten Empfangszeit die **Sendetaste** drücken, hören Sie einen Sperrton. Dieser Ton weist Sie darauf hin, dass Sie die **Sendetaste** freigeben müssen. Das Funkgerät reagiert nicht auf das Drücken der **Sendetaste** und bleibt im Notruf-Modus.

HINWEIS: Wenn Sie die **Sendetaste** (PTT) bei aktiviertem Notrufmikrofon drücken und sie bis nach Ablauf der Notrufmikrofondauer gedrückt halten, sendet das Funkgerät weiterhin, bis Sie die **Sendetaste** (PTT) freigeben.

Vorgehensweise:

1. Drücken Sie die programmierte **Notrufeinschalttaste** oder den **Notruf-**Fußschalter.

2. Im Display wird `Tx Alarm` und der Aliasname des Zielgeräts angezeigt. Die grüne LED leuchtet und im Display wird das Notrufsymbol angezeigt.
   ODER
   Im Display wird `Tx Telegramm` und der Aliasname des Zielgeräts angezeigt. Die grüne LED leuchtet und im Display wird das Notrufsymbol angezeigt.

3. Sobald das Display `Alarm gesendet` anzeigt, sprechen Sie deutlich in das Mikrofon. Ist die Notrufmikrofonfunktion aktiviert, sendet das Funkgerät auch ohne Drücken der **Sendetaste** (PTT) bis zum Ablauf der Notrufmikrofondauer automatisch.
   Beim Senden leuchtet die grüne LED und im Display wird das Notrufsymbol angezeigt.

4. Das Funkgerät stoppt den Sendevorgang automatisch: bei aktiviertem Notrufzyklusbetrieb nach Ablauf der Dauer des Zyklus zwischen Notrufmikrofon und Empfang von Rufen.
   ODER
   Bei deaktiviertem Notrufzyklusbetrieb nach Ablauf der Notrufmikrofondauer.

5. Drücken Sie die **Sendetaste** (PTT), um erneut zu senden.
   ODER
   Drücken Sie zum Verlassen des Notruf-Modus die **Notrufausschalttaste**.

6. Das Funkgerät kehrt zum Startbildschirm zurück.

*Ist Ihr Funkgerät auf Still eingestellt, gibt es im Notruf-Modus keine akustischen oder optischen Anzeigen ab und lässt die Tonausgabe empfangener Rufe über den Lautsprecher des Funkgeräts nicht zu, bis die programmierte Notrufmikrofon-Sendedauer abgelaufen ist und Sie die **Sendetaste** (PTT) drücken.*

*Ist Ihr Funkgerät auf Still mit Sprache eingestellt, gibt es im Notruf-Modus keine akustischen oder optischen Anzeigen ab, wenn Sie den Ruf mit dem Notrufmikrofon durchführen, lässt aber die Tonausgabe über den Lautsprecher des Funkgeräts zu, wenn das Zielfunkgerät nach Ablauf der programmierten Notrufmikrofon-Sendedauer antwortet. Diese Anzeigen erscheinen nur dann, wenn Sie die **Sendetaste** (PTT) drücken.*

HINWEIS: Wird eine Notrufalarmanforderung nicht beantwortet, versucht das Funkgerät nicht noch einmal, die Anforderung zu senden, sondern ruft den Notrufmikrofonzustand direkt auf.

Neuinitialisierung eines Notruf-Modus

HINWEIS: Dieses Merkmal trifft nur auf das Funkgerät zu, das den Notrufalarm sendet.

Der Notruf-Modus kann auf eine von zwei Arten neu gestartet werden:

- Sie wechseln den Kanal, während sich das Funkgerät im Notruf-Modus befindet. Damit wird der Notruf-Modus verlassen. Ist die Funktion Notrufalarm auf dem neuen Kanal aktiviert, leitet das Funkgerät den Notruf-Modus erneut ein.
- Wenn Sie während des Initiierungs-/Sendezustands die programmierte **Notrufeinschalttaste** drücken. Das Funkgerät verlässt daraufhin den Modus und leitet den Notruf-Modus erneut ein.

Verlassen des Notfall-Modus

HINWEIS: Dieses Merkmal trifft nur auf das Funkgerät zu, das den Notrufalarm sendet.

Das Funkgerät verlässt den Notruf-Modus, wenn **eine** der folgenden Bedingungen gegeben ist:

- Es wird eine Notrufalarmquittung empfangen (gilt nur für **Notrufalarm**) **ODER**
- Es wird ein Notrufausschalttelegramm empfangen **ODER**
- Alle Versuche, den Alarm zu senden, wurden bereits unternommen **ODER**
- Die **Notrufausschalttaste** wird gedrückt **ODER**
- Schalten Sie das Funkgerät aus und anschließend wieder ein, falls Ihr Funkgerät dazu programmiert wurde, auch nach Empfang einer Bestätigung auf dem Notruf-Kanal zu verbleiben.

HINWEIS: Wird das Funkgerät ausgeschaltet, verlässt es den Notruf-Modus. Wenn es wieder eingeschaltet wird, leitet es den Notruf-Modus nicht automatisch wieder ein.

Wenn Sie, während das Funkgerät im Notruf-Modus ist, auf einen Kanal ohne Notrufsystem wechseln, wird im Display `Kein Notruf` angezeigt.

Textnachricht-Funktionen

Ihr Funkgerät kann von einem anderen Funkgerät oder einem E-Mail-Programm Daten empfangen, beispielsweise Textnachrichten.

Senden einer Quick Text-Nachricht

Ihr Funkgerät unterstützt je nach der Programmierung durch Ihren Händler maximal 50 Quick Text-Nachrichten.

HINWEIS: Quick Text-Nachrichten sind zwar vorgegeben, Sie können jedoch jede Nachricht bearbeiten, bevor Sie sie senden. Diese Funktion steht nur mit einem Tastaturmikrofon zur Verfügung (siehe ***Bearbeiten einer Kurzantwortnachricht*** auf Seite 116).

Vorgehensweise:
Drücken Sie die programmierte Taste **Textnachricht** und gehen Sie zu Schritt 3.
ODER
Gehen Sie wie folgt vor.

1. OK, um das Menü aufzurufen.
2. ▲ oder ▼ zu `Nachrichten`, und dann OK zur Auswahl.
3. ▲ oder ▼ zu `Quick Text`, und dann OK zur Auswahl.
4. ▲ oder ▼ zum gewünschten Quick Text, und dann OK zur Auswahl.
5. ▲ oder ▼ zum gewünschten Teilnehmeralias oder zur gewünschten Teilnehmer-ID, und dann OK zur Auswahl.
6. Im Display wird der Mini-Hinweis für den Übergangszustand angezeigt und damit bestätigt, dass Ihre Nachricht gesendet wird.
7. Wenn die Nachricht gesendet worden ist, erklingt ein Ton und im Display wird der positive Mini-Hinweis angezeigt.
   ODER
   Wurde die Nachricht nicht gesendet, erklingt ein tiefer Ton und im Display wird der negative Mini-Hinweis angezeigt.

*Kann die Nachricht nicht gesendet werden, kehrt das Funkgerät zum `Wiederholen`-Bildschirm zurück (siehe **Verwaltung versagter Textnachrichtenübertragungen** auf Seite 59).*

Senden einer Quick Text-Nachricht mit der Schnellwahltaste

1. Drücken Sie die vorprogrammierte **Schnellwahl**taste, um eine vordefinierte Quick Text-Nachricht an einen vorgegebenen Aliasnamen bzw. eine vorgegebene ID zu senden.
2. Im Display wird der Mini-Hinweis für den Übergangszustand angezeigt und damit bestätigt, dass Ihre Nachricht gesendet wird.
3. Wenn die Nachricht gesendet worden ist, erklingt ein Ton und im Display wird der positive Mini-Hinweis angezeigt.
   ODER
   Wurde die Nachricht nicht gesendet, erklingt ein tiefer Ton und im Display wird der negative Mini-Hinweis angezeigt.

*Kann die Nachricht nicht gesendet werden, kehrt das Funkgerät zum Wiederholen-Bildschirm zurück (siehe **Verwaltung versagter Textnachrichtenübertragungen** auf Seite 59).*

Verwaltung von Textnachrichten im Entwürfe-Ordner

Der Entwürfe-Ordner speichert maximal die zehn (10) zuletzt gespeicherten Nachrichten. Wenn der Ordner voll ist, ersetzt die nächste gespeicherte Textnachricht automatisch die jeweils älteste Textnachricht im Ordner. Weitere Informationen finden Sie unter ***Öffnen des Entwürfe-Ordners*** auf Seite 117.

HINWEIS: Sie können eine gespeicherte Textnachricht vor dem Senden bearbeiten. Diese Funktion steht nur mit einem Tastaturmikrofon zur Verfügung (siehe ***Bearbeiten und Senden einer gespeicherten Textnachricht*** auf Seite 117).

Durch langes Drücken von [⊃⌂] kehren Sie zum Ausgangsbildschirm zurück.

Anzeigen einer gespeicherten Textnachricht

Vorgehensweise:
Drücken Sie die programmierte Taste **Textnachricht** und gehen Sie zu Schritt 3.
ODER
Gehen Sie wie folgt vor.

1. [OK], um das Menü aufzurufen.
2. [▲] oder [▼] zu Nachrichten, und dann [OK] zur Auswahl.
3. [▲] oder [▼] zu Entw, und dann [OK] zur Auswahl.
4. [▲] oder [▼] zur gewünschten Nachricht, und dann [OK] zur Auswahl.

Löschen einer gespeicherten Textnachricht aus dem Entwürfe-Ordner

Vorgehensweise:
Drücken Sie die programmierte Taste **Textnachricht** und gehen Sie zu Schritt 3.
ODER
Gehen Sie wie folgt vor.

1. [OK], um das Menü aufzurufen.
2. [▲] oder [▼] zu Nachrichten, und dann [OK] zur Auswahl.
3. [▲] oder [▼] zu Entw, und dann [OK] zur Auswahl.
4. [▲] oder [▼] zur gewünschten Nachricht, und dann [OK] zur Auswahl.
5. Drücken Sie beim Betrachten der Nachricht [OK] erneut.
6. [▲] oder [▼] zu Löschen, und dann [OK], um die Textnachricht zu löschen.

Verwaltung versagter Textnachrichtenübertragungen

Auf dem `Wiederholen`-Bildschirm können Sie eine der folgenden Optionen auswählen:

- Wiederholen
- Weiterleiten
- Bearbeiten (nur mit einem Tastaturmikrofon verfügbar – weitere Informationen finden Sie unter ***Bearbeiten einer Textnachricht*** auf Seite 118).

HINWEIS: Wenn die Kanaltypen (d. h. digitaler Betriebsfunk oder Capacity Plus oder Linked Capacity Plus) nicht übereinstimmen, können Nachrichten, die nicht gesendet werden konnten, nur bearbeitet und weitergeleitet werden.

Erneutes Senden einer Textnachricht

Vorgehensweise:

1. Drücken Sie [OK], um dieselbe Nachricht erneut an denselben Teilnehmer-/Gruppenalias oder dieselbe ID zu senden.
2. Wenn die Nachricht gesendet worden ist, erklingt ein Ton und im Display wird der positive Mini-Hinweis angezeigt.
   ODER
   Wurde die Nachricht nicht gesendet, erklingt ein tiefer Ton und im Display wird der negative Mini-Hinweis angezeigt.

Weiterleiten einer Textnachricht

Wählen Sie `Weiterleiten`, um die Nachricht an einen anderen Teilnehmer-/Gruppenalias oder eine andere ID zu senden.

Vorgehensweise:

1. [▲] oder [▼] zu `Weiterleiten`, und dann [OK] zur Auswahl.
2. [▲] oder [▼] zum gewünschten Teilnehmeralias oder zur gewünschten Teilnehmer-ID, und dann [OK] zur Auswahl.
3. Im Display wird der Mini-Hinweis für den Übergangszustand angezeigt und damit bestätigt, dass Ihre Nachricht gesendet wird.
4. Wenn die Nachricht gesendet worden ist, erklingt ein Ton und im Display wird der positive Mini-Hinweis angezeigt.
   ODER
   Wurde die Nachricht nicht gesendet, erklingt ein tiefer Ton und im Display wird der negative Mini-Hinweis angezeigt.

*Sie können die Adresse eines Zielfunkgeräts auch manuell auswählen (siehe **Weiterleiten einer Textnachricht durch manuelles Wählen** auf Seite 118).*

Verwaltung gesendeter Textnachrichten

Nachdem eine Nachricht an ein anderes Funkgerät gesendet wurde, wird sie in „Ausgang“ gespeichert. Die zuletzt gesendete Textnachricht wird jeweils an die erste Stelle der Ausgangsliste gestellt.

Der Ausgangsordner kann bis zu maximal dreißig (30) gesendete Nachrichten aufnehmen. Sobald der Ordner voll ist, wird die älteste Nachricht im Ordner automatisch durch die als nächstes gesendete Textnachricht ersetzt.

HINWEIS: Durch langes Drücken von ⊂⌂ kehren Sie zum Ausgangsbildschirm zurück.

Ansicht einer gesendeten Textnachricht

Vorgehensweise:

Drücken Sie die programmierte Taste **Textnachricht** und gehen Sie zu Schritt 3.

ODER

Gehen Sie wie folgt vor.

1. OK, um das Menü aufzurufen.
2. ▲ oder ▼ zu `Nachrichten`, und dann OK zur Auswahl.
3. ▲ oder ▼ zu `GesNachrn`, und dann OK zur Auswahl.
4. ▲ oder ▼ zur gewünschten Nachricht, und dann OK zur Auswahl.
   Es kann eine Betreffzeile angezeigt werden, wenn die Nachricht von einer E-Mail-Anwendung herstammt.

Das Symbol neben jeder Nachricht zeigt ihren Status an (siehe ***Ausgang-Symbole (Gesendete Nachrichten)*** *auf Seite 15).*

Senden einer gesendeten Textnachricht

Bei Ansicht einer gesendeten Textnachricht können Sie eine der folgenden Optionen wählen:

- Wiederholen
- Weiterleiten
- Bearbeiten
- Löschen

HINWEIS: Wenn die Kanaltypen (d. h. digitaler Betriebsfunk oder Capacity Plus oder Linked Capacity Plus) nicht übereinstimmen, können Nachrichten, die nicht gesendet werden konnten, nur bearbeitet und weitergeleitet werden.

Vorgehensweise:

1. Drücken Sie beim Betrachten der Nachricht OK erneut.
2. ▲ oder ▼ zu `Wiederholen`, und dann OK zur Auswahl.
3. Im Display wird der Mini-Hinweis für den Übergangszustand angezeigt und damit bestätigt, dass dieselbe Nachricht zum gleichen Zielfunkgerät gesendet wird.

4. Wenn die Nachricht gesendet worden ist, erklingt ein Ton und im Display wird der positive Mini-Hinweis angezeigt.
ODER
Wurde die Nachricht nicht gesendet, erklingt ein tiefer Ton und im Display wird der negative Mini-Hinweis angezeigt.

Kann die Nachricht nicht gesendet werden, kehrt das Funkgerät zum Wiederholen-Bildschirm zurück. Drücken Sie OK, um die Nachricht erneut an denselben Teilnehmer-/Gruppenalias oder dieselbe ID zu senden.

HINWEIS: Durch Ändern der Lautstärke oder Drücken einer beliebigen Taste (außer OK, ▲ oder ▼) kehren Sie zur Nachricht zurück.

Das Funkgerät verlässt den Wiederholen-Bildschirm, sobald Sie die **Sendetaste** (PTT) drücken, um einen Einzel- oder Gruppenruf einzuleiten oder auf einen Gruppenruf antworten. Das Funkgerät verlässt den Bildschirm auch dann, wenn es eine Text- oder Telemetrienachricht, einen Notruf oder Notrufalarm oder einen Anrufton empfängt.

Das Display schaltet wieder auf den Bildschirm Wiederholen, wenn Sie die **Sendetaste** (PTT) drücken, um einen Einzelruf zu beantworten (außer dann, wenn das Funkgerät den Bildschirm der verpassten Rufe anzeigt) sowie nach Beendigung eines Rundumrufs.

Zum Aufrufen des Bildschirms Weiterleiten, Bearb oder Löschen drücken Sie ▲ oder ▼:

- *Wählen Sie Weiterleiten aus, um die gewählte Textnachricht an ein anderes Zielfunkgerät zu senden (siehe **Weiterleiten einer Textnachricht** auf Seite 59). Sie können die Adresse eines Zielfunkgeräts auch über ein Tastaturmikrofon auswählen (siehe **Weiterleiten einer Textnachricht durch manuelles Wählen** auf Seite 118).*
- *Wenn Sie die gewählte Textnachricht zuerst bearbeiten und dann versenden möchten, wählen Sie Bearb (siehe **Bearbeiten einer Textnachricht** auf Seite 118). Nur mit einem Tastaturmikrofon verfügbar.*
- *Zum Löschen der Textnachricht wählen Sie Löschen.*

HINWEIS: Wenn Sie den Bildschirm zum Senden einer Nachricht verlassen, während die Nachricht gesendet wird, aktualisiert das Funkgerät den Status dieser Nachricht im Ausgangsordner, ohne dies im Display oder durch Abgeben eines Hinweistons anzuzeigen.

Wechselt das Funkgerät in einen anderen Modus oder wird es ausgeschaltet, bevor der Status der Nachricht im Ausgang aktualisiert wird, kann das Funkgerät die Übertragung anhängiger Nachrichten nicht abschließen und kennzeichnet diese automatisch mit dem Symbol für Senden versagt.

Das Funkgerät unterstützt bis zu maximal fünf (5) anhängige Nachrichten. Sind bereits fünf Nachrichten anhängig, d. h. noch zu senden, kann das Funkgerät keine weitere Nachricht senden und kennzeichnet diese automatisch mit dem Symbol für Senden versagt.

Löschen aller gesendeten Textnachrichten aus dem Ausgang

Vorgehensweise:
Drücken Sie die programmierte Taste **Textnachricht** und gehen Sie zu Schritt 3.
ODER
Gehen Sie wie folgt vor.

1. OK, um das Menü aufzurufen.
2. ▲ oder ▼ zu `Nachrichten`, und dann OK zur Auswahl.
3. ▲ oder ▼ zu `GesNachrn`, und dann OK zur Auswahl.
4. ▲ oder ▼ zu `Alle Löschen` und dann OK zur Auswahl.
5. ▲ oder ▼ zu `Ja`, und dann OK zur Auswahl. Im Display wird ein positiver Mini-Hinweis angezeigt.
   ODER
   ▲ oder ▼ zu `Nein`, und dann OK, um zum vorhergehenden Bildschirm zurückzukehren.

*Wenn Sie Ausgang wählen und dieser keine Einträge aufweist, zeigt das Display `Liste leer` an und gibt einen tiefen Ton ab, wenn die Tastaturtöne eingeschaltet sind (siehe **Ein-/Ausschalten von Tastaturtönen** auf Seite 98).*

Empfangen einer Textnachricht

Wenn Ihr Funkgerät eine Nachricht empfängt, wird im Display die Mitteilungsliste mit dem Aliasnamen oder der ID des Senders und das Nachrichtensymbol angezeigt.

Sie haben beim Empfang einer Textnachricht drei Möglichkeiten:

- Lesen
- Später lesen
- Löschen

HINWEIS: Wird die **Sendetaste** (PTT) gedrückt, wenn das Funkgerät den Hinweisbildschirm anzeigt, verlässt das Funkgerät den Textnachrichten-Hinweisbildschirm und baut einen Einzel- oder Gruppenruf an den Sender der Nachricht auf.

Lesen einer Textnachricht

Vorgehensweise:

1. ▲ oder ▼ zu `Lesen`, und dann OK zur Auswahl.
2. Die gewählte Nachricht im Posteingang wird geöffnet. Es kann eine Betreffzeile angezeigt werden, wenn die Nachricht von einer E-Mail-Anwendung herstammt.
3. Drücken Sie ↩, um zur Inbox zurückzukehren.
   ODER
   Drücken Sie OK, um die Textnachricht zu beantworten, weiterzuleiten oder zu löschen.

Zum Aufrufen des Bildschirms Später lesen oder Löschen drücken Sie ▲ oder ▼:

- *Wählen Sie Später lesen, um zum vor Erhalt der Textnachricht angezeigten Bildschirm zurückzukehren .*
- *Zum Löschen der Textnachricht wählen Sie Löschen.*

Verwaltung empfangener Textnachrichten

Zur Verwaltung von Textnachrichten den Posteingang verwenden. Hier können bis zu 30 Nachrichten gespeichert werden.

Das Funkgerät unterstützt die folgenden Optionen für Textnachrichten:

- Antworten (über Kurzantwort/Quick Text)
- Weiterleiten
- Löschen
- Alle löschen

HINWEIS: Wenn die Kanaltypen (d. h. digitaler Betriebsfunk oder Capacity Plus oder Linked Capacity Plus) nicht übereinstimmen, können empfangene Nachrichten nur weitergeleitet oder gelöscht oder alle empfangenen Nachrichten gelöscht werden.

Die Textnachrichten im Posteingang werden nach Eingang geordnet, d. h. die zuletzt eingegangene Nachricht steht an erster Stelle.

HINWEIS: Durch langes Drücken von ⮌ kehren Sie zum Ausgangsbildschirm zurück.

Aufrufen/Ansicht einer Textnachricht aus dem Posteingang

Vorgehensweise:

1. OK, um das Menü aufzurufen.
2. ▲ oder ▼ zu Nachrichten, und dann OK zur Auswahl.
3. ▲ oder ▼ zu Inbox, und dann OK zur Auswahl.
4. ▲ oder ▼ zur Ansicht der Nachrichten.
   Es kann eine Betreffzeile angezeigt werden, wenn die Nachricht von einer E-Mail-Anwendung herstammt.
5. Drücken Sie OK, um die aktuelle Nachricht auszuwählen, und erneut OK, um diese Nachricht zu beantworten, weiterzuleiten oder zu löschen.
   ODER
   Drücken Sie ⮌ lang, um zum Startbildschirm zurückzukehren.

Anzeigen einer Telemetrie-Status-Textnachricht aus der Inbox

Vorgehensweise:

1. OK, um das Menü aufzurufen.
2. ▲ oder ▼ zu `Nachrichten`, und dann OK zur Auswahl.
3. ▲ oder ▼ zu `Inbox`, und dann OK zur Auswahl.
4. ▲ oder ▼ zur gewünschten Nachricht, und dann OK zur Auswahl.
5. Das Display zeigt folgendes an: `Telemetrie: <Status-Textnachricht>`.
6. Drücken Sie ⌂ lang, um zum Startbildschirm zurückzukehren.

Telemetriestatus-Textnachrichten können Sie nicht beantworten.

Beantworten einer Textnachricht mit Quick Text

Vorgehensweise:
Drücken Sie die programmierte Taste **Textnachricht** und gehen Sie zu Schritt 3.
ODER
Gehen Sie wie folgt vor.

1. OK, um das Menü aufzurufen.
2. ▲ oder ▼ zu `Nachrichten`, und dann OK zur Auswahl.
3. ▲ oder ▼ zu `Inbox`, und dann OK zur Auswahl.
4. ▲ oder ▼ zur gewünschten Nachricht, und dann OK zur Auswahl.
   Es kann eine Betreffzeile angezeigt werden, wenn die Nachricht von einer E-Mail-Anwendung herstammt.
5. Drücken Sie erneut OK, um das Untermenü aufzurufen.
6. ▲ oder ▼ zu `Antworten`, und dann OK zur Auswahl.
7. ▲ oder ▼ zu `Kurzantw.`, und dann OK zur Auswahl.
8. ▲ oder ▼ zur gewünschten Nachricht, und dann OK zur Auswahl.
9. Im Display wird der Mini-Hinweis für den Übergangszustand angezeigt und damit bestätigt, dass Ihre Nachricht gesendet wird.
10. Wenn die Nachricht gesendet worden ist, erklingt ein Ton und im Display wird der positive Mini-Hinweis angezeigt.
    ODER
    Wurde die Nachricht nicht gesendet, erklingt ein tiefer Ton und im Display wird der negative Mini-Hinweis angezeigt.

*Kann die Nachricht nicht gesendet werden, kehrt das Funkgerät zum `Wiederholen`-Bildschirm zurück (siehe **Verwaltung versagter Textnachrichtenübertragungen** auf Seite 59).*

HINWEIS: Wenn Sie ein Tastaturmikrofon benutzen, können Sie auch eine neue Nachricht schreiben und senden (siehe ***Schreiben und Senden einer Textnachricht*** auf Seite 114) oder eine Kurzantwortnachricht bearbeiten, bevor Sie sie senden (siehe ***Bearbeiten einer Kurzantwortnachricht*** auf Seite 116).

Löschen einer Textnachricht aus dem Posteingang

Vorgehensweise:
Drücken Sie die programmierte Taste **Textnachricht** und gehen Sie zu Schritt 3.
ODER
Gehen Sie wie folgt vor.

1. OK, um das Menü aufzurufen.
2. ▲ oder ▼ zu `Nachrichten`, und dann OK zur Auswahl.
3. ▲ oder ▼ zu `Inbox`, und dann OK zur Auswahl.
4. ▲ oder ▼ zur gewünschten Nachricht, und dann OK zur Auswahl.
   Es kann eine Betreffzeile angezeigt werden, wenn die Nachricht von einer E-Mail-Anwendung herstammt.
5. Drücken Sie erneut OK, um das Untermenü aufzurufen.
6. ▲ oder ▼ zu `Löschen`, und dann OK zur Auswahl.
7. ▲ oder ▼ zu `Ja`, und dann OK zur Auswahl.
8. Im Display wird ein positiver Mini-Hinweis angezeigt.
9. Im Display wird wieder der Posteingang angezeigt.

Löschen aller Textnachrichten aus dem Posteingang

Vorgehensweise:
Drücken Sie die programmierte Taste **Textnachricht** und gehen Sie zu Schritt 3.
ODER
Gehen Sie wie folgt vor.

1. OK, um das Menü aufzurufen.
2. ▲ oder ▼ zu `Nachrichten`, und dann OK zur Auswahl.
3. ▲ oder ▼ zu `Inbox`, und dann OK zur Auswahl.
4. ▲ oder ▼ zu `Alle Löschen` und dann OK zur Auswahl.
5. ▲ oder ▼ zu `Ja`, und dann OK zur Auswahl.
6. Im Display wird ein positiver Mini-Hinweis angezeigt.

*Wenn Sie den Posteingang wählen und diese keine Einträge aufweist, zeigt das Display `Liste leer` an und gibt einen tiefen Ton ab, wenn die Tastaturtöne eingeschaltet sind (siehe **Ein-/Ausschalten von Tastaturtönen** auf Seite 98).*

HINWEIS: Mit einem Tastaturmikrofon stehen Ihnen noch weitere Textnachrichtfunktionen zur Verfügung. Weitere Informationen finden Sie unter ***Textnachrichten*** auf Seite 114.

Analog-Nachrichtengeber

Ihr Funkgerät kann vorprogrammierte Nachrichten aus der Nachrichtenliste an einen Funkgerätaliasnamen oder die Funkzentrale senden.

Senden von MDC-Nachrichten an die Funkzentrale

Vorgehensweise:

1. OK, um das Menü aufzurufen.
2. ▲ oder ▼ zu Nachr, und dann OK zur Auswahl.
3. ▲ oder ▼ zu Quick Text, und dann OK zur Auswahl.
4. ▲ oder ▼ zur gewünschten Nachricht. Drücken Sie zum Senden OK.
5. Im Display wird der Mini-Hinweis für den Übergangszustand angezeigt und damit bestätigt, dass Ihre Nachricht gesendet wird.
6. Wenn die Nachricht gesendet worden ist, erklingt ein Ton und im Display wird der positive Mini-Hinweis angezeigt.
   ODER
   Wurde die Nachricht nicht gesendet, erklingt ein tiefer Ton und im Display wird der negative Mini-Hinweis angezeigt.

Senden einer 5-Ton-Nachricht an einen Kontakt

Vorgehensweise:

1. OK, um das Menü aufzurufen.
2. ▲ oder ▼ zu Nachr, und dann OK zur Auswahl.
3. ▲ oder ▼ zu Quick Text, und dann OK zur Auswahl.
4. ▲ oder ▼ zur gewünschten Nachricht. Drücken Sie OK.
5. ▲ oder ▼ zum gewünschten Kontakt. Drücken Sie OK.
6. Im Display wird der Mini-Hinweis für den Übergangszustand angezeigt und damit bestätigt, dass Ihre Nachricht gesendet wird.
7. Wenn die Nachricht gesendet worden ist, erklingt ein Ton und im Display wird der positive Mini-Hinweis angezeigt.
   ODER
   Wurde die Nachricht nicht gesendet, erklingt ein tiefer Ton und im Display wird der negative Mini-Hinweis angezeigt.

Analog-Status-Update

Ihr Funkgerät kann vorprogrammierte Nachrichten aus der Statusliste, die Ihre aktuelle Tätigkeit anzeigen, an einen Funkgerätkontakt (bei 5-Ton-Folge) oder an die Funkzentrale (für MDC-Systeme) senden.

Die zuletzt quittierte Nachricht steht in der Statusliste an oberster Stelle. Die anderen Nachrichten sind in alphanumerischer Reihenfolge geordnet.

Senden eines Status-Updates an einen vorbestimmten Kontakt

Vorgehensweise:

1. OK, um das Menü aufzurufen.
2. ▲ oder ▼ zu `Status` und drücken Sie OK.
3. ▲ oder ▼ zum gewünschten Status. Drücken Sie OK.
4. ▲ oder ▼ zu `AlsVorg.einst.`. Drücken Sie zum Senden des Status-Updates OK.
5. Im Display wird der Mini-Hinweis für den Übergangszustand angezeigt und damit bestätigt, dass Ihr Status-Update gesendet wird.
6. Wenn das Status-Update quittiert wird, erklingt ein Ton und im Display wird der positive Mini-Hinweis angezeigt. Neben dem quittierten Status wird ein ✓ angezeigt.
   ODER
   Wenn das Status-Update nicht quittiert wird, erklingt ein tiefer Ton und im Display wird der negative Mini-Hinweis angezeigt. Das ✓ wird weiterhin neben dem vorherigen Status angezeigt.

*Bei 5-Ton-Folgen: Einzelheiten über das Einstellen des Vorgabekontakts siehe**Standardeinstellung für Kontakte** auf Seite 43.*

*5-Ton-Folge: Durch Drücken der **Sendetaste** (PTT) in der Statusliste wird das gewählte Status-Update gesendet und dann wieder der Ausgangsbildschirm angezeigt, um einen Sprachruf einzuleiten.*

Anzeigen von 5-Ton-Status-Details

Vorgehensweise:

1. OK, um das Menü aufzurufen.
2. ▲ oder ▼ zu Status und drücken Sie OK.
3. ▲ oder ▼ zum gewünschten Status. Drücken Sie OK.
4. ▲ oder ▼ zu `Details`. Drücken Sie OK.
5. Im Display werden die Einzelheiten des ausgewählten Status angezeigt.

HINWEIS: Wenn Sie ein Tastaturmikrofon benutzen, können Sie die Statusdetails vor dem Senden ändern (siehe ***Bearbeiten einer Kurzantwortnachricht*** auf Seite 116).

Verschlüsselt

Durch Einsatz Software-gestützter Verschlüsselung verhindert diese Funktion, wenn aktiviert, unbefugtes Zuhören auf einem Kanal. Die Signalisierung und Benutzeridentifizierung einer Übertragung werden nicht verschlüsselt.

Um verschlüsselt senden zu können, muss die Verschlüsselung für den Kanal aktiviert sein, während dies für empfangende Funkgeräte nicht erforderlich ist. Kanäle mit aktivierter Verschlüsselung können weiterhin normale (unverschlüsselte) Übertragungen empfangen.

Ihr Funkgerät unterstützt zwei Verschlüsselungsarten:

- Einfache Verschlüsselung
- Erweiterte Verschlüsselung

Einem Funkgerät kann jeweils nur **EINE** dieser Verschlüsselungsarten zugewiesen werden.

Zum Entschlüsseln eines verschlüsselten Rufs bzw. einer Datenübertragung muss Ihr Funkgerät mit demselben Privacy-Key (für einfache Verschlüsselung) ODER demselben Key-Wert und derselben Key-ID (für erweiterte Verschlüsselung) programmiert sein wie das sendende Funkgerät.

Wenn Sie einen verschlüsselten Ruf eines Funkgeräts mit einem anderen Privacy-Key ODER einem anderen Key-Wert und einer anderen Key-ID erhalten, hören Sie entweder eine entstellte Übertragung (einfache Verschlüsselung) oder gar nichts (erweiterte Verschlüsselung).

Die grüne LED leuchtet, während das Funkgerät sendet. Während des Empfangs eines Rufs mit aktivierter Verschlüsselung blinkt sie im Doppelrhythmus.

HINWEIS: Die Verschlüsselt-Funktion wird nicht für alle Funkgerätmodelle angeboten. Weitere Informationen erhalten Sie von Ihrem Fachhändler oder Systemadministrator.

Vorgehensweise:
Drücken Sie die programmierte **Verschlüsselt-**Taste, um die Verschlüsseln-Funktion ein- bzw. auszuschalten.
ODER
Gehen Sie wie folgt vor.

1. OK, um das Menü aufzurufen.
2. ▲ oder ▼ zu `Einstellungen`, und dann OK zur Auswahl.
3. ▲ oder ▼ zu `FunkgEinstellg`, und dann OK zur Auswahl.
4. ▲ oder ▼ zu `Verschl..`
5. Drücken Sie OK, um die Verschlüsselung zu aktivieren. Im Display wird neben Aktiviert ein ✓ angezeigt.
   ODER
   Drücken Sie OK, um die Verschlüsselung zu deaktivieren. Neben Aktiviert wird kein ✓ mehr angezeigt.

Wurde dem Funkgerät ein Verschlüsselungstyp zugewiesen, wird das Gesichert- bzw. Ungesichert-Symbol in der Statusleiste angezeigt, außer wenn das Funkgerät einen Notruf oder Notrufalarm sendet oder empfängt.

Multi-Site-Bedienelemente

Diese Funktionen sind anwendbar, wenn Ihr aktueller Funkkanal Teil einer IP-Site-Verbindungs- oder Linked Capacity Plus-Konfiguration ist.

Weitere Einzelheiten über diese Konfigurationen finden Sie unter ***IP-Site-Verbindung*** auf Seite 9 bzw. ***Linked Capacity Plus*** auf Seite 10.

Starten einer automatischen Stationssuche

HINWEIS: Das Funkgerät startet **nur** dann einen Suchlauf nach einer neuen Station, wenn das aktuelle Signal schwach ist oder das Funkgerät nicht imstande ist, ein Signal der aktuellen Station ausfindig zu machen. Bei einem hohen RSSI-Wert verbleibt das Funkgerät auf der aktuellen Station.

Vorgehensweise:
Drücken Sie die programmierte **Stationssperre Ein/Aus-**Taste.

1. Das Funkgerät gibt einen Ton ab und das Display zeigt `Station entsp` an.
2. Die gelbe LED blinkt schnell, während das Funkgerät aktiv nach einer neuen Site sucht, und schaltet ab, sobald das Funkgerät auf eine Site schaltet.
3. Im Display wird das Stations-Roaming-Symbol und der Kanal-Aliasname angezeigt.

ODER

Vorgehensweise:
Verwenden Sie das Menü.

1. OK, um das Menü aufzurufen.
2. ▲ oder ▼ zu `Einstellungen`, und dann OK zur Auswahl.
3. ▲ oder ▼ zu `FunkgEinstellg`, und dann OK zur Auswahl.
4. ▲ oder ▼ zu `Roaming`, und dann OK zur Auswahl.
5. ▲ oder ▼ zu `Stat. entsp.`, und dann OK zur Auswahl. Das Funkgerät gibt einen Ton ab und das Display zeigt `Station entsperrt` an.
6. Das Funkgerät kehrt zum Startbildschirm zurück. Im Display wird das Stations-Roaming-Symbol und der Kanal-Aliasname angezeigt.
7. Die gelbe LED blinkt schnell, während das Funkgerät aktiv nach einer neuen Site sucht, und schaltet ab, sobald das Funkgerät auf eine Site schaltet.

*Das Funkgerät führt bei einer Betätigung der **Sendetaste** (PTT) oder während einer Datenübertragung auch dann eine automatische Stationssuche durch (Station ist entsperrt), wenn der aktuelle Kanal, ein Multi-Stationskanal mit einer zugehörigen Roam-Liste, außer Reichweite ist.*

Beenden einer automatischen Stationssuche

Wenn das Funkgerät aktiv nach einer neuen Station sucht:

Vorgehensweise:
Drücken Sie die programmierte **Stationssperre Ein/Aus-**Taste.

1. Das Funkgerät gibt einen Ton ab und das Display zeigt `Station gesperrt` an.
2. Die LED schaltet ab und das Display zeigt den Aliasnamen des Kanals an.

ODER

Vorgehensweise:
Verwenden Sie das Menü.

1. OK, um das Menü aufzurufen.
2. ▲ oder ▼ zu `Einstellungen`, und dann OK zur Auswahl.
3. ▲ oder ▼ zu `FunkgEinstellg`, und dann OK zur Auswahl.
4. ▲ oder ▼ zu `Roaming`, und dann OK zur Auswahl.
5. ▲ oder ▼ zu `Stat. sperr`.
6. Drücken Sie OK zum Sperren der Site. Im Display wird neben Aktiviert ein ✓ angezeigt.
   ODER
   Drücken Sie OK zum Entsperren der Site. Neben Aktiviert wird kein ✓ mehr angezeigt.
7. Die LED schaltet ab und das Funkgerät kehrt zum Startbildschirm zurück. Das Display zeigt den Aliasnamen des Kanals an.

Starten einer manuellen Stationssuche

Vorgehensweise:
Drücken Sie die programmierte Taste **Manuelles Site-Roaming** und gehen Sie zu Schritt 6.
ODER
Gehen Sie wie folgt vor.

1. OK, um das Menü aufzurufen.
2. ▲ oder ▼ zu `Einstellungen`, und dann OK zur Auswahl.
3. ▲ oder ▼ zu `FunkgEinstellg`, und dann OK zur Auswahl.
4. ▲ oder ▼ zu `Roaming`, und dann OK zur Auswahl.
5. ▲ oder ▼ zu `AktiveSuche`, und dann OK zur Auswahl.
6. Das Funkgerät gibt einen Ton ab und das Display zeigt `Stationssuche`.
   Die grüne LED blinkt.

7. Wird eine neue Station gefunden, erklingt ein Ton und die LED wird abgeschaltet. Das Display zeigt `Station <Alias> gefunden` an.
ODER
Wird keine verfügbare Station innerhalb Reichweite gefunden, erklingt ein Ton und die LED wird abgeschaltet. Das Display zeigt `Auss.Reichw.` an.
ODER
Wird eine neue Station innerhalb Reichweite gefunden, aber das Funkgerät kann keine Verbindung herstellen, erklingt ein Ton und die LED wird abgeschaltet. Das Display zeigt `Kanal belegt` an.

8. Das Funkgerät kehrt zum Startbildschirm zurück.

Sicherheit

Sie können jedes im System befindliche Funkgerät aktivieren oder deaktivieren. So kann z. B. ein gestohlenes Funkgerät deaktiviert und damit unbrauchbar gemacht werden oder ein wiedergefundenes Funkgerät aktiviert werden.

HINWEIS: Die Funktionen „Funkgerät deaktivieren“ und „Funkgerät aktivieren“ sind nur bei Funkgeräten möglich, bei denen diese Funktionalität aktiviert ist.

Deaktivieren des Funkgeräts

Vorgehensweise:
Verwenden Sie die programmierte **Funkgerät deaktivieren** Taste.

1. Drücken Sie die vorprogrammierte **Funkgerät deaktivieren** Taste:
2. ▲ oder ▼ zum gewünschten Teilnehmeralias oder zur gewünschten Teilnehmer-ID, und drücken Sie OK.
3. Das Display zeigt das Mini-Hinweissymbol für den Übergangszustand an, das angibt, dass die Anfrage ausgeführt wird. Die grüne LED blinkt.
4. Warten Sie auf eine Quittierung.
5. Wenn erfolgreich, erklingt ein positiver Hinweiston und im Display wird der positive Mini-Hinweis angezeigt.
ODER
Wenn erfolglos, erklingt ein negativer Hinweiston und der negative Mini-Hinweis wird angezeigt.

ODER

Vorgehensweise:
Verwenden Sie das Menü.

1. [OK], um das Menü aufzurufen.
2. [▲] oder [▼] zu Kontakte, und dann [OK] zur Auswahl. Die Einträge sind in alphabetischer Reihenfolge sortiert.
3. [▲] oder [▼] zum gewünschten Teilnehmeralias oder zur gewünschten Teilnehmer-ID, und drücken Sie [OK].
4. [▲] oder [▼] zu Funkg.deakt., und dann [OK] zur Auswahl.
5. Das Display zeigt das Mini-Hinweissymbol für den Übergangszustand an, das angibt, dass die Anfrage ausgeführt wird. Die grüne LED blinkt.
6. Warten Sie auf eine Quittierung.
7. Wenn erfolgreich, erklingt ein positiver Hinweiston und im Display wird der positive Mini-Hinweis angezeigt.
   ODER
   Wenn erfolglos, erklingt ein negativer Hinweiston und der negative Mini-Hinweis wird angezeigt.

Drücken Sie nicht auf [⌂], während ein Funkgerät deaktiviert wird, da Sie keine Quittungsnachricht erhalten werden.

Sie können diese Funktion auch durch manuelles Wählen aufrufen (siehe ***Deaktivieren des Funkgeräts durch manuelles Wählen*** *auf Seite 119).*

Aktivieren des Funkgeräts

Vorgehensweise:
Verwenden Sie die programmierte **Funkgerät aktivieren** Taste.

1. Drücken Sie die vorprogrammierte **Funkgerät aktivieren** Taste:
2. [▲] oder [▼] zum gewünschten Teilnehmeralias oder zur gewünschten Teilnehmer-ID, und drücken Sie [OK].
3. Im Display wird Funkg.aktiv. und der Aliasname oder die ID des Teilnehmers angezeigt. Die grüne LED leuchtet.
4. Warten Sie auf eine Quittierung.
5. Wenn erfolgreich, erklingt ein positiver Hinweiston und im Display wird der positive Mini-Hinweis angezeigt.
   ODER
   Wenn erfolglos, erklingt ein negativer Hinweiston und der negative Mini-Hinweis wird angezeigt.

ODER

Vorgehensweise:
Verwenden Sie das Menü.

1. [OK], um das Menü aufzurufen.
2. [▲] oder [▼] zu Kontakte, und dann [OK] zur Auswahl. Die Einträge sind in alphabetischer Reihenfolge sortiert.

3. ▲ oder ▼ zum gewünschten Teilnehmeralias oder zur gewünschten Teilnehmer-ID, und drücken Sie OK.

4. ▲ oder ▼ zu `Funkg.aktiv.`, und dann OK zur Auswahl. Die grüne LED blinkt.

5. Im Display wird `Funkg.aktiv.` und der Aliasname oder die ID des Teilnehmers angezeigt. Die grüne LED leuchtet.

6. Warten Sie auf eine Quittierung.

7. Wurde das Funkgerät erfolgreich aktiviert, erklingt ein Ton und im Display wird `FunkgAkt erfolgr.` angezeigt.
   ODER
   Konnte das Funkgerät nicht aktiviert werden, erklingt ein Ton und im Display wird `FunkgAkt fehlg.` angezeigt.

Drücken Sie nicht auf ⊂⌂, während ein Funkgerät aktiviert wird, da Sie keine Quittungsnachricht erhalten werden.

*Sie können diese Funktion auch durch manuelles Wählen aufrufen (siehe **Aktivieren des Funkgeräts durch manuelles Wählen** auf Seite 120).*

Einzelarbeitsplatz

Der Alleinarbeiterschutz löst einen Notruf aus, wenn eine vordefinierte Zeit lang keine Benutzeraktivität erfasst wird, d. h. beispielsweise keine Taste am Funkgerät gedrückt wird oder der Kanalwahlschalter nicht betätigt wird.

Wurde während der einprogrammierten Dauer keine Benutzeraktivität erfasst, warnt das Funkgerät den Benutzer durch ein akustisches Signal vor, sobald der Inaktivitäts-Timer abgelaufen ist.

Hat der Benutzer auch nach Ablauf des vordefinierten Ansprechzeit-Timers noch nicht quittiert, löst das Funkgerät einen Notrufalarm aus.

Dieser Funktion ist nur **einer** der folgenden Notrufalarme zugewiesen:

- Notfallalarm
- Notrufalarm mit Ruf
- Notrufalarm mit anschließender Sprache

Das Funkgerät bleibt im Notrufzustand, so dass weiterhin Sprachnachrichten gesendet werden können, bis die erforderlichen Maßnahmen ergriffen werden. Angaben zum Verlassen der Notruffunktion siehe ***Notrufbetrieb*** auf Seite 50.

HINWEIS: Diese Funktion ist nur an den Funkgeräten verfügbar, an denen sie aktiviert wurde. Weitere Informationen erhalten Sie von Ihrem Fachhändler oder Systemadministrator.

Verbindungsmodi für Peripheriegeräte von Drittanbietern

Wählen Sie einen der Verbindungsmodi für Peripheriegeräte von Drittanbietern:

- Motorola
- PC und Audio
- Datenzubehör
- Telemetrie
- Allgemein

Vorgehensweise:

1. OK, um das Menü aufzurufen.
2. ▲ oder ▼ zu `Einstellungen`, und dann OK zur Auswahl.
3. ▲ oder ▼ zu `FunkgEinstellg`, und dann OK zur Auswahl.
4. ▲ oder ▼ zu `Kabeltyp`, und dann OK zur Auswahl.
5. ▲ oder ▼ zum gewünschten Verbindungsmodus, und dann OK zur Auswahl.
6. Im Display wird der gewählte Verbindungsmodus angezeigt.
7. Der Bildschirm wechselt automatisch zum vorherigen Menü.

HINWEIS: Sie können den Verbindungsmodus nicht ändern, während das Kabel des Peripheriegeräts des Drittanbieters noch an Ihr Funkgerät angeschlossen ist.

Bluetooth

Mit der Bluetooth-Funktion können Sie Ihr Funkgerät über eine Bluetooth-Verbindung mit einem Bluetooth-fähigen Gerät (Zubehör) verwenden. Ihr Funkgerät unterstützt Bluetooth-Geräte von Motorola sowie im Handel erhältliche (COTS) Bluetooth-fähige Geräte.

Bluetooth funktioniert innerhalb eines Umkreises von 10 m Sichtverbindung. Die Sichtverbindung ist ein hindernisfreier Weg zwischen Ihrem Funkgerät und Ihrem Bluetooth-fähigen Gerät.

Sie sollten allerdings nicht erwarten, dass Ihr Bluetooth-fähiges Gerät auch dann noch mit hohem Zuverlässigkeitsgrad funktionieren wird, wenn es vom Funkgerät entfernt worden ist.

Im Randbereich der Reichweite nehmen die Sprach- und Tonqualität stark ab und die Übertragung hört sich „verstümmelt" oder „gebrochen" an. Um dieses Problem zu beseitigen, verringern Sie einfach die Entfernung zwischen Funkgerät und Bluetooth-fähigem Gerät (innerhalb der maximalen Reichweite von 10 m), um wieder einen klaren Audioempfang zu erhalten. Die Bluetooth-Funktion Ihres Funkgeräts hat in 10 m Reichweite eine maximale Leistung von 2,5 mW (4 dBm).

Ihr Funkgerät unterstützt bis zu 3 simultane Bluetooth-Verbindungen mit Bluetooth-fähigen Geräten verschiedener Typen. Zum Beispiel ein Headset, einen Scanner und ein PTT-Only-Device (POD). Mehrere Verbindungen mit Bluetooth-fähigen Geräten derselben Art werden nicht unterstützt.

Weitere Angaben über die Funktionalität Ihres Bluetooth-fähigen Geräts können Sie der Bedienungsanleitung des jeweiligen Bluetooth-Geräts entnehmen.

Ein- und Ausschalten der Bluetooth-Funktion

Vorgehensweise:

1. OK, um das Menü aufzurufen.
2. ▲ oder ▼ zu `Bluetooth`, und dann OK zur Auswahl.
3. ▲ oder ▼ zu `Mein Status`, und drücken Sie OK.
4. Im Display wird `Ein` und `Aus` angezeigt. ▲ oder ▼ zu `Ein`, und dann OK, um Bluetooth zu aktivieren. Neben `Ein` wird das ✓ angezeigt. In der Statusleiste wird das Bluetooth-Symbol angezeigt.
   ODER
   Im Display wird `Ein` und `Aus` angezeigt. ▲ oder ▼ zu `Aus`, und dann OK, um Bluetooth zu deaktivieren. Das ✓ wird neben `Aus` angezeigt.

Suchen und Anschließen eines Bluetooth-Geräts

Vorgehensweise:

1. Schalten Sie das Bluetooth-fähige Gerät ein, und versetzen Sie es in den Kopplungsmodus. Siehe Bedienungsanleitung des betreffenden Bluetooth-fähigen Geräts.
2. Am Funkgerät [OK] drücken, um das Menü aufzurufen.
3. [▲] oder [▼] zu `Bluetooth`, und dann [OK] zur Auswahl.
4. [▲] oder [▼] zu `Geräte`, und dann [OK] zur Auswahl.
5. [▲] oder [▼] zum gewünschten Gerät, und dann [OK] zur Auswahl.
   ODER
   [▲] oder [▼] zu `G. suchen`, um verfügbare Geräte zu finden.
   [▲] oder [▼] zum gewünschten Gerät, und dann [OK] zur Auswahl.
6. [▲] oder [▼] zu `Verbinden`, und dann [OK] zur Auswahl. Im Display wird `Verb.aufbau <Gerät>` angezeigt.
   Es sind möglicherweise zusätzliche Schritte erforderlich, um die Kopplung für Ihr Bluetooth-fähiges Gerät einzurichten. Siehe Bedienungsanleitung des betreffenden Bluetooth-fähigen Geräts.
7. Bei erfolgreicher Kopplung wird im Display des Funkgeräts `<Gerät> angeschlossen` angezeigt. Ein Ton erklingt und neben dem angeschlossenen Gerät wird ein ✓ angezeigt. In der Statusleiste wird das Bluetooth-Symbol angezeigt.
   ODER
   Bei erfolgloser Kopplung wird im Display des Funkgeräts `Verb.aufbau fehlgeschl` angezeigt.

Während der Gerätesuche und der Kopplung darf weder das Bluetooth-fähige Gerät ausgeschaltet noch [⏻] gedrückt werden, da der laufende Vorgang dadurch abgebrochen wird.

HINWEIS: Wenn ein PIN-Code benötigt wird, geben Sie ihn so ein, wie in Schritt 2 unter ***Zugriff auf das Funkgerät über das Passwort*** auf Seite 120 beschrieben.

Suchen und Herstellen einer Verbindung von einem Bluetooth-Gerät (Erkennbarer Modus)

Vorgehensweise:

1. Schalten Sie die Bluetooth-Funktion ein. Siehe ***Ein- und Ausschalten der Bluetooth-Funktion*** auf Seite 75.

1. OK, um das Menü aufzurufen.

2. ▲ oder ▼ zu `Bluetooth`, und dann OK zur Auswahl.

3. ▲ oder ▼ zu `Gerätesuche`, und dann OK zur Auswahl. Ihr Funkgerät kann jetzt von anderen Bluetooth-fähigen Geräten für eine programmierte Dauer gefunden werden. Dies wird als Erkennbarer Modus bezeichnet.

4. Schalten Sie Ihr Bluetooth-fähiges Gerät ein und koppeln Sie es an Ihr Funkgerät. Siehe Bedienungsanleitung des betreffenden Bluetooth-fähigen Geräts.

5. Wenn Ihr Bluetooth-fähiges Gerät versucht, sich an Ihr Funkgerät zu koppeln, zeigt das Display Ihres Funkgeräts den Gerätename und die Optionen `Accept (Annehmen)` und `Reject (Ablehnen)` an.
   Zum Annehmen der Kopplung:
   ▲ oder ▼ zu `Accept (Annehmen)`, und dann OK zur Auswahl.
   Das Display zeigt `Bluetooth Pairing (Bluetooth-Kopplung)` an. Wenn die Schritte zum Erfolg geführt haben, erklingt ein Signalton und auf dem Display wird `Pairing Completed (Kopplung abgeschlossen)` angezeigt.
   Zum Ablehnen der Kopplung:
   ▲ oder ▼ zu `Ablehnen`, und dann OK zur Auswahl.

Schalten Sie Ihr Bluetooth-Gerät oder Funkgerät während des Auffindens und Verbindens nicht aus. Dies könnte den Vorgang abbrechen.

Abkoppeln eines Bluetooth-Geräts

Vorgehensweise:

1. Am Funkgerät OK drücken, um das Menü aufzurufen.

2. ▲ oder ▼ zu `Bluetooth`, und dann OK zur Auswahl.

3. ▲ oder ▼ zu `Geräte` und drücken Sie OK.

4. ▲ oder ▼ zum gewünschten Gerät, und dann OK zur Auswahl.

5. ▲ oder ▼ zu `Trennen`, und dann OK zur Auswahl. Im Display wird `<Gerät> wird abgetr` angezeigt. Möglicherweise sind zusätzliche Schritte erforderlich, um die Verbindung Ihrer Bluetooth-fähigen Geräts zu unterbrechen. Siehe Bedienungsanleitung des betreffenden Bluetooth-fähigen Geräts.

6. Im Display des Funkgeräts wird `<Gerät> abgetrennt` angezeigt. Ein positiver Hinweiston erklingt und neben dem angeschlossenen Gerät wird kein ✓ mehr angezeigt. Das Bluetooth-Symbol verschwindet aus der Statusleiste.

Umschalten zwischen eingebautem und externem Lautsprecher (Audio-Routing)

Sie können die Audioausgabe zwischen Ihrem Funkgerät und einem externen Bluetooth-fähigen Zubehör umschalten.

Vorgehensweise:

1. Drücken Sie die programmierte **Bluetooth-Audio-Umschalt**taste.
2. Ein Ton erklingt und im Display wird `Audio zu Funkg leiten` angezeigt.
   ODER
   Ein Ton erklingt und im Display wird `Audio zu BT leiten` angezeigt.

Anzeigen von Gerätedetails

Vorgehensweise:

1. OK, um das Menü aufzurufen.
2. ▲ oder ▼ zu `Bluetooth`, und dann OK zur Auswahl.
3. ▲ oder ▼ zu `Geräte`, und dann OK zur Auswahl.
4. ▲ oder ▼ zum gewünschten Gerät, und dann OK zur Auswahl.
5. ▲ oder ▼ zu `Details`, und dann OK zur Auswahl.

Löschen eines Gerätenamens

Sie können ein getrenntes Gerät aus der Liste der Bluetooth-fähigen Geräte entfernen.

Vorgehensweise:

1. OK, um das Menü aufzurufen.
2. ▲ oder ▼ zu `Bluetooth`, und dann OK zur Auswahl.
3. ▲ oder ▼ zu `Geräte`, und dann OK zur Auswahl.
4. ▲ oder ▼ zum gewünschten Gerät, und dann OK zur Auswahl.
5. ▲ oder ▼ zu `Löschen`, und dann OK zur Auswahl.
6. Das Display zeigt `Device Deleted (Gerät gelöscht)` an.

BT-Mikrofonverstärker

Ermöglicht die Steuerung des Mikrofonverstärkerwerts des angeschlossenen Bluetooth-fähigen Geräts.

Vorgehensweise:

1. OK, um das Menü aufzurufen.
2. ▲ oder ▼ zu `Bluetooth`, und dann OK zur Auswahl.
3. ▲ oder ▼ zu `BT Mic Gain` `(BT-Mikrofonverstärker)`, und dann OK zur Auswahl.
4. ▲ oder ▼ zum gewünschten Typ des BT-Mikrofonverstärkers und zu den aktuellen Werten. Zum Bearbeiten der Werte drücken Sie OK.
5. ▲ zum Erhöhen oder ▼ zum Verringern der Werte, und drücken Sie OK.

Mitteilungsliste

Ihr Funkgerät hat eine Mitteilungsliste, die alle Ihre „ungelesenen" Ereignisse auf dem Kanal, wie z. B. ungelesene Textnachrichten, Telegramme, Telemetrienachrichten, verpasste Rufe und Hinweistöne sammelt.

Das Mitteilungssymbol wird in der Statusleiste angezeigt, wenn die Mitteilungsliste ein oder mehrere Ereignisse enthält.

Die Liste unterstützt maximal vierzig (40) ungelesene Ereignisse. Wenn sie voll ist, ersetzt das nächste Ereignis automatisch den jeweils ältesten Listeneintrag.

Die Ereignisse werden nach dem Lesen aus der Mitteilungsliste entfernt.

HINWEIS: Ihr Funkgerät setzt den Suchlauf aus, wenn die Mitteilungsliste angezeigt wird. Der Suchlauf wird wieder aufgenommen, wenn Ihr Funkgerät die Mitteilungsliste verlässt. Drücken Sie ↩, um die Mitteilungsliste zu verlassen, oder warten Sie, bis der Menü-Timer abgelaufen ist.

Aufrufen der Mitteilungsliste

Vorgehensweise:

Drücken Sie die programmierte **Taste für** Mitteilungen.
ODER
Gehen Sie wie folgt vor.

1. OK, um das Menü aufzurufen.
2. ▲ oder ▼ zu `Mitteilungen` und drücken Sie OK.
3. ▲ oder ▼ zum gewünschten Ereignis und drücken Sie OK.

Drücken Sie ⌂ lang, um zum Ausgangsbildschirm zurückzukehren.

Auto-Range Transponder-System (ARTS)

ARTS ist eine rein analoge Funktion, die dazu dient, Sie zu informieren, wenn sich Ihr Funkgerät außerhalb der Reichweite anderer mit ARTS ausgestatteter Funkgeräte befindet.

Mit ARTS ausgestattete Funkgeräte senden oder empfangen in regelmäßigen Abständen Signale, um zu bestätigen, dass sich die Geräte innerhalb der Funkreichweite der anderen befinden. Ihr Fachhändler kann Ihr Funkgerät dazu programmieren, ARTS-Signale zu senden oder zu empfangen.

Ihr Funkgerät bietet folgende Anzeigen zum Status:

- **Erster Alarm** – Ein Signalton erklingt, und im Display wird `Im Bereich` nach dem Alias des Kanals angezeigt.
- **ARTS-in-Reichweite-Alarm** – Wenn programmiert, erklingt ein Signalton, und im Display wird `Im Bereich` nach dem Alias des Kanals angezeigt.

ARTS-außer-Reichweite-Alarm – Ein Signalton erklingt, die LED blinkt schnell rot, und das Display wechselt zwischen der Anzeige von `Außer Reichweite` und dem Ausgangsbildschirm.

Over-The-Air-Programming (OTAP)

Über OTAP kann Ihr Funkgerät von Ihrem Händler mittels Fernzugriff aktualisiert werden, ohne dass eine physische Verbindung erforderlich ist. Darüber hinaus können einige Einstellungen auch über OTAP konfiguriert werden.

Während OTAP aktiv ist, blinkt die LED grün.

HINWEIS: Wenn das Funkgerät große Datenmengen empfängt, wird das Symbol für große Datenmengen angezeigt, und der Kanal ist belegt. Wenn zu dieser Zeit die Sendetaste (PTT) gedrückt wird, erklingt möglicherweise ein negativer Signalton.

Nachdem die Programmierung abgeschlossen ist, geschieht je nach der Konfiguration Ihres Funkgerätes Folgendes:

- Ein Signalton erklingt, im Display wird `Aktualisierung Neustart` angezeigt, und das Funkgerät wird neu gestartet (schaltet sich aus und wieder ein).
- Wählen Sie zwischen `Jetzt neu start.` und `Später`. Wenn Sie `Später` auswählen, kann Ihr Funkgerät für einen bestimmten Zeitraum vor dem automatischen Neustart zur vorherigen Anzeige wechseln, wobei ein OTAP-Timer-Symbol angezeigt wird.

Beim Einschalten nach dem automatischen Neustart wird im Display `SW-Update abgeschlossen` angezeigt, wenn die OTAP-Aktualisierung erfolgreich war, oder `SW-Update erfolglos`, wenn die OTAP-Aktualisierung nicht erfolgreich war.

Siehe ***Software-Aktualisierung*** auf Seite 95 für die aktualisierte Softwareversion.

Versorgungsbetriebe

Ein-/Ausschalten der Funkgerätruf-/Hinweistöne

Alle Funkgerättöne und Hinweistöne (mit Ausnahme des ankommenden Notrufhinweistons) können nach Bedarf aktiviert und deaktiviert werden.

Vorgehensweise:
Drücken Sie die vorprogrammierte **Alle Töne/Hinweistöne**-Taste, um alle Töne ein- oder auszuschalten.
ODER
Gehen Sie wie folgt vor.

1. OK, um das Menü aufzurufen.
2. ▲ oder ▼ zu `Einstellungen`, und dann OK zur Auswahl.
3. ▲ oder ▼ zu `FunkgEinstellg`, und dann OK zur Auswahl.
4. ▲ oder ▼ zu `Tones/Alerts (Hinweistöne)`, und dann OK zur Auswahl.
5. ▲ oder ▼ zu `Alle Töne`, und dann OK zur Auswahl.
6. Drücken Sie OK, um alle Töne zu aktivieren. Im Display wird neben Aktiviert ein ✓ angezeigt.
   ODER
   Drücken Sie OK, um alle Töne zu deaktivieren. Neben Aktiviert wird kein ✓ mehr angezeigt.

Einstellen der Hinweistonlautstärke-Abweichung

Der Abweichung der Hinweistonlautstärke kann bei Bedarf eingestellt werden. Diese Funktion stellt die Lautstärke der Hinweistöne ein, so dass sie höher oder niedriger als die Lautstärke für Sprache sein können.

Vorgehensweise:

1. OK, um das Menü aufzurufen.
2. ▲ oder ▼ zu `Einstellungen`, und dann OK zur Auswahl.
3. ▲ oder ▼ zu `FunkgEinstellg`, und dann OK zur Auswahl.
4. ▲ oder ▼ zu `Tones/Alerts (Hinweistöne)`, und dann OK zur Auswahl.
5. ▲ oder ▼ zu `Lautst. Offset`, und dann OK zur Auswahl.
6. ▲ oder ▼ zum gewünschten Lautstärkewert. Das Funkgerät gibt für jeden Lautstärkewert jeweils einen Ton in der entsprechenden Lautstärke ab.
7. Drücken Sie OK, um den gewünschten angezeigten Lautstärkewert zu behalten.
   ODER
   Wiederholen Sie Schritt 6, um eine andere Lautstärke auszuwählen.
   ODER
   ⮌, um den Vorgang zu beenden, ohne die aktuellen Lautstärkeabweichungseinstellungen zu ändern.

Ein-/Ausschalten des Funkgerätfreitons

Sie können den Funkgerätfreiton ein- oder ausschalten, wenn erforderlich.

Vorgehensweise:

1. OK, um das Menü aufzurufen.
2. ▲ oder ▼ zu `Einstellungen`, und dann OK zur Auswahl.
3. ▲ oder ▼ zu `FunkgEinstellg`, und dann OK zur Auswahl.
4. ▲ oder ▼ zu `Tones/Alerts (Hinweistöne)`, und dann OK zur Auswahl.
5. ▲ oder ▼ zu `Sprecherlaubnis`, und dann OK zur Auswahl.
6. Drücken Sie OK, um den Freiton zu aktivieren. Im Display wird neben Aktiviert ein ✓ angezeigt.
   ODER
   Drücken Sie OK, um den Freiton zu deaktivieren. Neben Aktiviert wird kein ✓ mehr angezeigt.

Ein- und Ausschalten des Hinweistons beim Hochfahren

Sie können den Hinweiston beim Hochfahren ein- oder ausschalten, wenn erforderlich.

Vorgehensweise:

1. OK, um das Menü aufzurufen.
2. ▲ oder ▼ zu `Einstellungen`, und dann OK zur Auswahl.
3. ▲ oder ▼ zu `FunkgEinstellg`, und dann OK zur Auswahl.
4. ▲ oder ▼ zu `Tones/Alerts (Hinweistöne)`, und dann OK zur Auswahl.
5. ▲ oder ▼ zu `Einschalten`, und dann OK zur Auswahl.
6. Drücken Sie OK, um den Hinweiston beim Hochfahren zu aktivieren. Im Display wird neben Aktiviert ein ✓ angezeigt.
   ODER
   Drücken Sie OK, um den Hinweiston beim Hochfahren zu deaktivieren. Neben Aktiviert wird kein ✓ mehr angezeigt.

Einstellen des Hinweistons für Textnachrichten

Sie können den Hinweiston für Textnachrichten Ihres Funkgeräts für jeden Eintrag in der Kontaktliste auf Kurz oder Wiederholt einstellen.

Vorgehensweise:

1. OK, um das Menü aufzurufen.
2. ▲ oder ▼ zu `Kontakte`, und dann OK zur Auswahl.
3. ▲ oder ▼ zum gewünschten Teilnehmeralias oder zur gewünschten Teilnehmer-ID, und drücken Sie OK.
4. ▲ oder ▼ zu `Message Alert (Hinweistons für Textnachrichten)`, und dann OK zur Auswahl.
5. Im Display werden `Kurz` und `Wiederholt` angezeigt. ▲ oder ▼ zur gewünschten Einstellung, und dann OK zur Auswahl. ✓ wird neben der ausgewählten Einstellung angezeigt.

Einstellen der Sendeleistung

Die Sendeleistung des Funkgeräts kann für jeden Kanal hoch oder niedrig eingestellt werden.

Einstellungen: Hoch erlaubt die Kommunikation mit relativ weit entfernten Funkgeräten. Niedrig erlaubt die Kommunikation mit näher befindlichen Funkgeräten.

Vorgehensweise:
Drücken Sie die vorprogrammierte **Leistungspegel**-Taste, um den Sendeleistungspegel zwischen Hoch und Niedrig umzuschalten.
ODER
Gehen Sie wie folgt vor.

1. OK, um das Menü aufzurufen.
2. ▲ oder ▼ zu Einstellungen, und dann OK zur Auswahl.
3. ▲ oder ▼ zu FunkgEinstellg, und dann OK zur Auswahl.
4. ▲ oder ▼ zu Leistung, und dann OK zur Auswahl.
5. ▲ oder ▼ zur gewünschten Einstellung, und dann OK zur Auswahl. Neben der gewählten Einstellung wird ein ✓ angezeigt.
6. Das Funkgerät kehrt zum vorherigen Menü zurück.

Drücken Sie ↩ lang, um zum Startbildschirm zurückzukehren. Das Leistungspegelsymbol ist sichtbar.

Ändern des Displaymodus

Das Funkgerätdisplay kann nach Bedarf auf Tages- oder Nacht-Modus eingestellt werden. Diese Einstellung ändert jeweils die Farbenpalette des Displays.

Vorgehensweise:
Drücken Sie die programmierte **Display-Modus-Taste**, um die Displaymoduseinstellung umzuschalten.
ODER
Gehen Sie wie folgt vor.

1. OK, um das Menü aufzurufen.
2. ▲ oder ▼ zu Einstellungen, und dann OK zur Auswahl.
3. ▲ oder ▼ zu FunkgEinstellg, und dann OK zur Auswahl.
4. ▲ oder ▼ zu Tag/Nacht und drücken Sie OK.
5. Im Display wird Tag und Nacht angezeigt. ▲ oder ▼ zur gewünschten Einstellung, und dann OK zur Auswahl. Neben der gewählten Einstellung wird ein ✓ angezeigt.

Einstellen der Helligkeit des Displays

Sie können die Helligkeit der Hintergrundbeleuchtung Ihres Funkgerätdisplays beliebig verstellen.

Vorgehensweise:
Drücken Sie die vorprogrammierte **Helligkeit-**Taste und fahren Sie mit Schritt 5 fort.**ODER**
Gehen Sie wie folgt vor.

1. OK, um das Menü aufzurufen.
2. ▲ oder ▼ zu `Einstellungen`, und dann OK zur Auswahl.
3. ▲ oder ▼ zu `FunkgEinstellg`, und dann OK zur Auswahl.
4. ▲ oder ▼ zu `Helligkeit` und drücken Sie OK.
5. Im Display wird eine Helligkeitsleiste angezeigt. Zum Verringern der Helligkeit drücken Sie ▼, zum Erhöhen der Helligkeit drücken Sie f. Drücken Sie zur Bestätigung Ihrer Eingabe OK.

Ein- und Ausschalten der Funktion „Hupe/ Beleuchtung“

Ihr Funkgerät kann Sie über die Funktion „Hupe/Beleuchtung“ auf einen ankommenden Ruf hinweisen. Wenn diese Funktion aktiviert ist, ertönt bei einem ankommenden Ruf die Hupe des Fahrzeugs und seine Beleuchtung wird eingeschaltet.

Die Funktion „Hupe/Beleuchtung“ muss von Ihrem Händler über den rückseitigen Zubehöranschluss installiert werden.

Vorgehensweise:
Drücken Sie zum Ein- bzw. Ausschalten der Funktion **Hupe/ Beleuchtung** die programmierte Hupe/Beleuchtung-Taste.
ODER
Gehen Sie wie folgt vor.

1. OK, um das Menü aufzurufen.
2. ▲ oder ▼ zu `Einstellungen`, und dann OK zur Auswahl.
3. ▲ oder ▼ zu `FunkgEinstellg`, und dann OK zur Auswahl.
4. ▲ oder ▼ zu `Hupe/Bel.`, und dann OK zur Auswahl.
5. Drücken Sie OK, um die Funktion „Hupe/Beleuchtung“ zu aktivieren. Im Display wird neben Aktiviert ein ✓ angezeigt.
   ODER
   Drücken Sie OK, um die Funktion „Hupe/Beleuchtung“ zu deaktivieren. Neben Aktiviert wird kein ✓ mehr angezeigt.

Ein- und Ausschalten des öffentlichen Ansageverstärkersystems

Sie können das eingebaute Ansageverstärkersystem (PA) Ihres Funkgeräts nach Wunsch aktivieren und deaktivieren.

Vorgehensweise:
Drücken Sie die programmierte Taste **PA Ein/Aus**, um die Funktion ein- oder auszuschalten.

Ein- und Ausschalten des externen Ansageverstärkersystems

Sie können die Umschaltung der Audioausgabe zwischen dem angeschlossenen Ansageverstärker und dem eingebauten Ansageverstärkersystem (PA) Ihres Funkgeräts nach Wunsch aktivieren oder deaktivieren.

Vorgehensweise:
Drücken Sie zum Ein- bzw. Ausschalten dieser Funktion die programmierte Taste **Ext. PA Ein/Aus**.

Einstellen der Rauschsperre

Der Rauschsperrenpegel des Funkgeräts kann so eingestellt werden, dass unerwünschte Rufe mit niedriger Signalstärke oder Kanäle mit ungewöhnlich intensiven Hintergrundgeräuschen unterdrückt werden.

Einstellungen: Die Standardeinstellung lautet `Normal`. Die Einstellung `Hoch` wird verwendet, um (unerwünschte) Rufe und/oder störendes Hintergrundrauschen auszufiltern. Dabei kann es jedoch sein, dass auch Rufe von weiter entfernten Standorten ausgefiltert werden.

Vorgehensweise:
Drücken Sie die vorprogrammierte **Rauschsperre**-Taste, um zwischen hoher und normaler Rauschsperre umzuschalten.
ODER
Gehen Sie wie folgt vor.

1. OK, um das Menü aufzurufen.
2. ▲ oder ▼ zu `Einstellungen`, und dann OK zur Auswahl.
3. ▲ oder ▼ zu `FunkgEinstellg`, und dann OK zur Auswahl.
4. ▲ oder ▼ zu `Rauschsp`, und dann OK zur Auswahl.
5. Im Display wird `Hoch` und `Normal` angezeigt. ▲ oder ▼ zur gewünschten Einstellung, und dann OK zur Auswahl. ✓ wird neben der ausgewählten Einstellung angezeigt.
6. Das Funkgerät kehrt zum vorherigen Menü zurück.

Ein-/Ausschalten des Startbildschirms

Sie können den Startbildschirm nach Bedarf aktivieren oder deaktivieren.

Vorgehensweise:

1. [OK], um das Menü aufzurufen.
2. [▲] oder [▼] zu `Einstellungen`, und dann [OK] zur Auswahl.
3. [▲] oder [▼] zu `FunkgEinstellg`, und dann [OK] zur Auswahl.
4. [▲] oder [▼] zu `Introtext`, und dann [OK] zur Auswahl.
5. Drücken Sie [OK], um den Startbildschirm zu aktivieren. Im Display wird neben Aktiviert ein ✓ angezeigt.
   ODER
   Drücken Sie [OK], um den Startbildschirm zu deaktivieren. Neben Aktiviert wird kein ✓ mehr angezeigt.

Ein-/Ausschalten der Funkgerät-LED-Anzeige

Sie können die LED-Anzeige nach Bedarf aktivieren oder deaktivieren.

Vorgehensweise:

1. [OK], um das Menü aufzurufen.
2. [▲] oder [▼] zu `Einstellungen`, und dann [OK] zur Auswahl.
3. [▲] oder [▼] zu `FunkgEinstellg`, und dann [OK] zur Auswahl.
4. [▲] oder [▼] zu `LED-Anzeige`, und dann [OK] zur Auswahl.
5. Drücken Sie [OK], um die LED-Anzeige zu aktivieren. Im Display wird neben Aktiviert ein ✓ angezeigt.
   ODER
   Drücken Sie [OK], um die LED-Anzeige zu deaktivieren. Neben Aktiviert wird kein ✓ mehr angezeigt.

Einstellen des Zweifunktionsschalters auf die bevorzugte Funktion

Ihr Funkgerät hat einen **Lautstärkeregler/Kanalwahlschalter**, der eine Doppelfunktion hat. Die Doppelfunktion kann deaktiviert werden, wenn der Schalter nur als Lautstärkeregler fungieren soll.

1. OK, um das Menü aufzurufen.
2. ▲ oder ▼ zu `Einstellungen`, und dann OK zur Auswahl.
3. ▲ oder ▼ zu `FunkgEinstellg`, und dann OK zur Auswahl.
4. ▲ oder ▼ zu `2-Funkt.Knopf` und drücken Sie OK.
5. Im Display wird `NurLautst` und `Lautst&Kanal` angezeigt. ▲ oder ▼ zur gewünschten Einstellung, und dann OK zur Auswahl. ✓ wird neben der ausgewählten Einstellung angezeigt.
6. Das Funkgerät kehrt zum vorherigen Menü zurück.

Sprache

Sie können das Display Ihres Funkgeräts auf die von Ihnen gewünschte Sprache einstellen.

Vorgehensweise:

1. OK, um das Menü aufzurufen.
2. ▲ oder ▼ zu `Einstellungen`, und dann OK zur Auswahl.
3. ▲ oder ▼ zu `Sprache` und drücken Sie OK.
4. ▲ oder ▼ zur gewünschten Sprache, und dann OK zum Aktivieren. Neben der gewählten Sprache wird ein ✓ angezeigt.

Ein- oder Ausschalten der VOX-Funktion (sprachgesteuerte Übertragung)

Mithilfe dieser Funktion können Sie einen Ruf auf einem programmierten Kanal im Freisprechbetrieb einleiten. Während eines programmierten Zeitraums überträgt das Funkgerät automatisch, sobald das Mikrofon des VOX-fähigen Zubehörs eine gesprochene Mitteilung erfasst.

HINWEIS: Nach dem Abnehmen des VOX-fähigen Mikrofons vom Funkgerät müssen Sie eventuell das Funkgerät aus- und wieder einschalten, damit das Funkgerät auf ein anderes zulässiges Zubehör umschalten kann.

Durch Drücken der **Sendetaste** (PTT) während des Funkgerätbetriebs wird VOX deaktiviert. Zur erneuten Aktivierung von VOX führen Sie **einen** der folgenden Schritte durch:

- Schalten Sie das Funkgerät aus und wieder ein **ODER**
- Wechseln Sie den Kanal mithilfe der **Auf-/Ab**-Tasten **ODER**
- Wechseln Sie den Kanal mithilfe des **Lautstärkereglers/ Kanalwahlschalters ODER**
- Gehen Sie wie folgt vor.

HINWEIS: Diese Funktion kann nur an Funkgeräten ein- oder ausgeschaltet werden, bei denen die Funktion aktiviert wurde. Weitere Informationen erhalten Sie von Ihrem Fachhändler oder Systemadministrator.

Vorgehensweise:
Drücken Sie die programmierte **VOX**-Taste, um die Funktion ein- bzw. auszuschalten.
ODER
Gehen Sie wie folgt vor.

1. OK, um das Menü aufzurufen.
2. ▲ oder ▼ zu `Einstellungen`, und dann OK zur Auswahl.
3. ▲ oder ▼ zu `FunkgEinstellg`, und dann OK zur Auswahl.
4. ▲ oder ▼ zu `VOX`, und dann OK zur Auswahl.
5. Drücken Sie OK, um VOX zu aktivieren. Im Display wird neben Aktiviert ein ✓ angezeigt.
   ODER
   Drücken Sie OK, um VOX zu deaktivieren. Neben Aktiviert wird kein ✓ mehr angezeigt.

*Ist die Freitonfunktion aktiviert (siehe **Ein-/Ausschalten des Funkgerätfreitons** auf Seite 82), verwenden Sie zur Einleitung des Rufs ein Triggerwort. Warten Sie das Ende des Freitons ab und sprechen Sie dann deutlich in das Mikrofon.*

Ein- oder Ausschalten der Zusatzkartenfunktion(en)

Jeder Kanal unterstützt Zusatzkartenfunktionen, die programmierbaren Tasten zugewiesen werden können. Weitere Informationen erhalten Sie von Ihrem Systemadministrator oder Händler.

Vorgehensweise:
Drücken Sie die programmierte **Zusatzkartenfunktion**-Taste, um die Funktion ein- bzw. auszuschalten.

Bestimmen des Kabeltyps

Sie können den Kabeltyp für Ihr Funkgerät auswählen.

Vorgehensweise:

1. OK, um das Menü aufzurufen.
2. ▲ oder ▼ zu `Einstellungen`, und dann OK zur Auswahl.
3. ▲ oder ▼ zu `FunkgEinstellg`, und dann OK zur Auswahl.
4. ▲ oder ▼ zu `Kabeltyp`, und dann OK zur Auswahl.
5. Der aktuelle Kabeltyp ist mit einem OK gekennzeichnet.

Sprachansage

Diese Funktion aktiviert die Sprachansage des Funkgeräts, so dass es die aktuelle Zone bzw. den aktuellen Kanal, die/der vom Benutzer gerade zugewiesen wurde, oder das Drücken einer programmierbaren Taste akustisch angibt. Diese Funktion kann bedarfsspezifisch eingestellt werden. Die Sprachansage ist besonders nützlich, wenn der Benutzer Schwierigkeiten hat, die Anzeige im Display zu lesen.

Die Sprachansagefunktion wird wie folgt ein- bzw. ausgeschaltet.

Vorgehensweise:

Drücken Sie die programmierte **Sprachansage**-Taste.
ODER
Gehen Sie wie folgt vor.

1. OK, um das Menü aufzurufen.
2. ▲ oder ▼ zu `Einstellungen`, und dann OK zur Auswahl.
3. ▲ oder ▼ zu Ansage.
4. Drücken Sie OK, um die Sprachansage zu aktivieren. Im Display wird neben Aktiviert ein ✓ angezeigt.
   ODER
   Drücken Sie OK, um die Sprachansage zu deaktivieren. Neben Aktiviert wird kein ✓ mehr angezeigt.

Rufweiterleitung

Ihr Funkgerät kann bei entsprechender Einstellung Rufe automatisch an ein anderes Funkgerät weiterleiten.

Vorgehensweise:

1. OK, um das Menü aufzurufen.
2. ▲ oder ▼ zu `Einstellungen`, und dann OK zur Auswahl.
3. ▲ oder ▼ zu Rufweiterl.
4. Drücken Sie OK, um die Rufweiterleitungsfunktion zu aktivieren. Im Display wird neben Aktiviert ein ✓ angezeigt.
   ODER
   Drücken Sie OK, um die Rufweiterleitungsfunktion zu deaktivieren. Neben Aktiviert wird kein ✓ mehr angezeigt.

Menü-Timer

Mit dieser Funktion können Sie festlegen, wie lange Ihr Funkgerät das Menü anzeigt, bevor es automatisch wieder auf den Ausgangsbildschirm umschaltet.

Vorgehensweise:

1. OK, um das Menü aufzurufen.
2. ▲ oder ▼ zu `Einstellungen`, und dann OK zur Auswahl.

3. ▲ oder ▼ zu FunkgEinstellg, und dann OK zur Auswahl.
4. ▲ oder ▼ zu MenüTimer und drücken Sie OK.
5. ▲ oder ▼ zur gewünschten Einstellung, und dann OK zur Auswahl.

Analog-Mikrofonverstärkungsautomatik (Mic AGC-A).

Diese Funktion regelt die Mikrofonverstärkung Ihres Funkgeräts beim Senden in einem analogen System automatisch. Laute Geräusche werden unterdrückt oder leise Geräusche werden verstärkt. Hierbei wird ein voreingestellter Wert verwendet, um eine konsistente Lautstärke zu gewährleisten.

Vorgehensweise:

1. OK, um das Menü aufzurufen.
2. ▲ oder ▼ zu Einstellungen, und dann OK zur Auswahl.
3. ▲ oder ▼ zu FunkgEinstellg, und dann OK zur Auswahl.
4. ▲ oder ▼ zu MikAGC-A.
5. Drücken Sie OK, um die Analog-Mikrofon-AGC-Funktion zu aktivieren. Im Display wird neben Aktiviert ein ✓ angezeigt.
   ODER
   Drücken Sie OK, um die Analog-Mikrofon-AGC-Funktion zu deaktivieren. Neben Aktiviert wird kein ✓ mehr angezeigt.

Digital-Mikrofonverstärkungsautomatik (Mic AGC-D)

Mit dieser Funktion steuern Sie automatisch die Mikrofonverstärkung des Funkgeräts, während eine Übertragung auf einem digitalen System stattfindet. Laute Geräusche werden unterdrückt oder leise Geräusche werden verstärkt. Hierbei wird ein voreingestellter Wert verwendet, um eine konsistente Lautstärke zu gewährleisten.

Vorgehensweise:

1. OK, um das Menü aufzurufen.
2. ▲ oder ▼ zu Einstellungen, und dann OK zur Auswahl.
3. ▲ oder ▼ zu FunkgEinstellg, und dann OK zur Auswahl.
4. ▲ oder ▼ zu Digital Mic AGC.
5. Drücken Sie OK, um Digital Mic AGC zu aktivieren. Im Display wird neben Aktiviert ein ✓ angezeigt.
   ODER
   Drücken Sie OK, um Digital Mic AGC zu deaktivieren. Neben Aktiviert wird kein ✓ mehr angezeigt.

Intelligente Audiofunktionen

Die Audiolautstärke Ihres Funkgeräts wird automatisch so geregelt, dass sie an aktuelle Hintergrundgeräusche in der Umgebung des Funkgeräts, einschließlich stationärer und sich bewegender Geräuschquellen, angepasst wird und sie überwindet. Diese Funktion betrifft nur den Empfang und hat keinen Einfluss auf das Sende-Audio.

HINWEIS: *Während einer Bluetooth-Session ist diese Funktion nicht verfügbar.*

Die intelligente Audio-Funktion kann über die folgenden Optionen ein- und ausgeschaltet werden.

Vorgehensweise:

Drücken Sie die vorprogrammierte **Intelligente Audio-**Taste, um die Funktion ein- oder auszuschalten.
ODER
Gehen Sie wie folgt vor.

1. OK, um das Menü aufzurufen.
2. ▲ oder ▼ zu `Einstellungen`, und dann OK zur Auswahl.
3. ▲ oder ▼ zu `FunkgEinstellg`, und dann OK zur Auswahl.
4. ▲ oder ▼ zu Intellig.Audio.
5. Drücken Sie OK, um die intelligente Audio-Funktion zu aktivieren. Im Display wird neben Aktiviert ein ✓ angezeigt.

ODER
Drücken Sie OK, um die intelligente Audio-Funktion zu deaktivieren. Neben Aktiviert wird kein ✓ mehr angezeigt.

Ein- und Ausschalten der Funktion zur Sperre akustischer Rückkopplungen

Mit dieser Funktion können Sie die akustische Rückkopplung bei eingehenden Anrufen reduzieren.

Vorgehensweise:

Drücken Sie die programmierte Taste **Sperre akustischer Rückkopplungen**.
ODER
Gehen Sie wie folgt vor.

1. OK, um das Menü aufzurufen.
2. ▲ oder ▼ zu `Einstellungen`, und dann OK zur Auswahl.
3. ▲ oder ▼ zu `FunkgEinstellg`, und dann OK zur Auswahl.
4. ▲ oder ▼ zu `AR-Sperre`.
5. Drücken Sie OK, um die Sperre akustischer Rückkopplungen zu aktivieren. Im Display wird neben Aktiviert ein ✓ angezeigt.
   ODER
   Drücken Sie OK, um die Sperre akustischer Rückkopplungen zu deaktivieren. Neben Aktiviert wird kein ✓ mehr angezeigt.

GPS

Das Globale Positionsbestimmungssystem (Global Positioning System - GPS) ist ein Satellitennavigationssystem, das die genaue Position des Funkgeräts ortet.

Vorgehensweise:

Drücken Sie die programmierte **GPS**-Taste, um die Funktion ein- bzw. auszuschalten.

ODER

1. OK, um das Menü aufzurufen.
2. ▲ oder ▼ zu `Einstellungen`, und dann OK zur Auswahl.
3. ▲ oder ▼ zu `FunkgEinstellg`, und dann OK zur Auswahl.
4. ▲ oder ▼ zu GPS.
5. Drücken Sie OK, um GPS zu aktivieren. Im Display wird neben Aktiviert ein ✓ angezeigt.
   ODER
   Drücken Sie OK, um GPS zu deaktivieren. Neben Aktiviert wird kein ✓ mehr angezeigt.

*Angaben zum Aufrufen von GPS-Informationen finden Sie unter **Überprüfen der GPS-Informationen** auf Seite 94.*

Aufrufen allgemeiner Funkgeräteinformationen

In Ihrem Funkgerät sind folgende Daten gespeichert:

- Aliasname und ID des Funkgeräts
- Firmware- und Codeplug-Version
- GPS-Informationen
- Software-Aktualisierung
- Standort-Informationen

HINWEIS: Sie können jederzeit ↩ drücken, um zum vorhergehenden Bildschirm zu wechseln, oder ↩ lang drücken, um zum Ausgangsbildschirm zurückzukehren. Das Funkgerät verlässt den aktuellen Bildschirm, sobald der Inaktivitäts-Timer abgelaufen ist.

Prüfen des Aliasnamens und der ID des Funkgeräts

Zeigt die ID Ihres Funkgeräts an.

Vorgehensweise:

Drücken Sie die programmierte Aliasnamen- und ID-Taste, um den Aliasnamen und die ID Ihres Funkgeräts zu prüfen. Das Gerät gibt einen positiven Anzeigeton ab.

ODER

Gehen Sie wie folgt vor.

1. OK, um das Menü aufzurufen.

2. ▲ oder ▼ zu `Einstellungen`, und dann OK zur Auswahl.
3. ▲ oder ▼ zu `Geräteinfo`, und dann OK zur Auswahl.
4. ▲ oder ▼ zu `Meine Nr`, und dann OK zur Auswahl.
5. Die erste Zeile des Displays zeigt den Funkgerät-Alias. Die zweite Zeile des Displays zeigt die Funkgerät-ID.

*Sie können auch die programmierte **Aliasnamen- und ID**-Taste drücken, um zum vorhergehenden Bildschirm zurückzukehren.*

Überprüfen der Firmware- und Codeplug-Version

Sie können die Firmware- und Codeplug-Version ihres Funkgeräts anzeigen.

Vorgehensweise:

1. OK, um das Menü aufzurufen.
2. ▲ oder ▼ zu `Einstellungen`, und dann OK zur Auswahl.
3. ▲ oder ▼ zu `Geräteinfo`, und dann OK zur Auswahl.
4. ▲ oder ▼ zu `Versionen`, und dann OK zur Auswahl.

Im Display wird die aktuelle Firmware- und Codeplug-Version angezeigt.

Überprüfen der GPS-Informationen

Sie können GPS-Informationen Ihres Funkgeräts anzeigen, d. h. Werte wie die folgenden:

- Breitengrad
- Längengrad
- Höhe
- Richtung
- Geschwindigkeit
- Horizontal Dilution of Precision (HDOP – Streubreite der Messwerte in Horizontalrichtung)
- Satelliten
- Version

Vorgehensweise:

1. OK, um das Menü aufzurufen.
2. ▲ oder ▼ zu `Einstellungen`, und dann OK zur Auswahl.
3. ▲ oder ▼ zu `Geräteinfo`, und dann OK zur Auswahl.
4. ▲ oder ▼ zu `GPS Info` und drücken Sie OK.
5. ▲ oder ▼ zum gewünschten Punkt und drücken Sie g.
6. Im Display wird die gewünschte GPS-Information angezeigt.

*Einzelheiten über GPS finden Sie unter **Ein- und Ausschalten der Funktion zur Sperre akustischer Rückkopplungen** auf Seite 92.*

Software-Aktualisierung

Zeigt das Datum und die Zeit der letzten Software-Aktualisierung an, die über Over-The-Air-Programming (OTAP) durchgeführt wurde.

Vorgehensweise:

1. OK, um das Menü aufzurufen.
2. ▲ oder ▼ zu `Einstellungen`, und dann OK zur Auswahl.
3. ▲ oder ▼ zu `Geräteinfo`, und dann OK zur Auswahl.
4. ▲ oder ▼ zu `SW-Update`, und drücken Sie OK.
5. Im Display werden das Datum und die Zeit der letzten Software-Aktualisierung angezeigt.

*Siehe **Over-The-Air-Programming (OTAP)** auf Seite 81, um Einzelheiten zum OTAP aufzurufen.*

HINWEIS: Das Menü für die Software-Aktualisierung ist erst nach mindestens einer erfolgreichen OTAP-Sitzung verfügbar.

Standort-Informationen

Zeigt den Namen des aktuellen Linked Capacity Plus-Standorts an, an der sich Ihr Funkgerät befindet.

Vorgehensweise:

1. OK, um das Menü aufzurufen.
2. ▲ oder ▼ zu `Einstellungen`, und dann OK zur Auswahl.
3. ▲ oder ▼ zu `Geräteinfo`, und dann OK zur Auswahl.
4. ▲ oder ▼ zu `Standort-Informationen`, und dann OK zur Auswahl.
5. Im Display wird der Name des aktuellen Linked Capacity Plus-Standorts angezeigt.

*Siehe **Linked Capacity Plus** auf Seite 10, um Informationen zu Linked Capacity Plus aufzurufen.*

Tastaturmikrofonfunktionen

Bei einem Mikrofon mit aktivierter Tastatur sind zusätzlich folgende Funktionen verfügbar.

Verwendung des Tastenfelds . . . . . Seite 97
Zusätzliche erweiterte Funktionen . . . . . Seite 98
Textnachrichten . . . . . Seite 114
Dualton-Mehr-Frequenz-Verfahren (DTMF) . . . . . Seite 119
Sicherheit . . . . . Seite 119
Passwort-geschützter Zugriff auf das Funkgerät . . . Seite 120
Konfiguration der Texteingabe . . . . . Seite 123
Bedienfeld-Programmiermodus (FPP) . . . . . Seite 127

Verwendung des Tastenfelds

Sie können das alphanumerische 3x4-Tastenfeld am Tastaturmikrofon mit Vier-Wege-Navigation (Motorola Teile-Nr.RMN5127_) zum Aufrufen von Funkgerätfunktionen benutzen. Das Tastenfeld dient zur Eingabe von Teilnehmeraliasnamen oder IDs und Textnachrichten. Für die meisten Zeichen/Buchstaben muss eine Taste mehrmals gedrückt werden. Die folgende Tabelle gibt an, wie oft eine Taste gedrückt werden muss, um das jeweils gewünschte Zeichen zu erhalten.

	So oft wird die Taste gedrückt												
Taste	**1**	**2**	**3**	**4**	**5**	**6**	**7**	**8**	**9**	**10**	**11**	**12**	**13**
1 .,?	1	darge-stellt.	,	?	!	@	&	‘	%	-	:	*	#
2 ABC	A	B	C	2									
DEF 3	D	E	F	3									
4 GHI	G	H	I	4									
5 JKL	J	K	L	5									
MNO 6	M	N	O	6									
7 PQRS	P	Q	E	S	7								
8 TUV	S	U	V	8									
WXYZ 9	W	X	Y	Z	9								
0	0	**HINWEIS:** Zur Eingabe von “0” drücken. Lang drücken, um Großschreibung (CAPS) zu aktivieren. Zum Ausschalten der Großschreibung erneut lang drücken.											
*	* oder del	**HINWEIS:** Während der Texteingabe drücken, um den Buchstaben zu löschen. Während der Zifferneingabe drücken, um ein “*” einzugeben.											
#	# oder Leertaste	**HINWEIS:** Während der Texteingabe drücken, um ein Leerzeichen einzugeben. Während der Zifferneingabe drücken, um ein „#“ einzugeben. Lang drücken, um die Texteingabemethode zu ändern.											

Ein-/Ausschalten von Tastaturtönen

Sie können Tastaturtöne nach Bedarf aktivieren oder deaktivieren.

Vorgehensweise:

1. OK, um das Menü aufzurufen.
2. ▲ oder ▼ zu `Einstellungen`, und dann OK zur Auswahl.
3. ▲ oder ▼ zu `FunkgEinstellg`, und dann OK zur Auswahl.
4. ▲ oder ▼ zu `Tones/Alerts (Hinweistöne)`, und dann OK zur Auswahl.
5. ▲ oder ▼ zu `Tastenton`, und dann OK zur Auswahl.
6. Drücken Sie OK, um die Tastaturtöne zu aktivieren. Im Display wird neben Aktiviert ein ✓ angezeigt.
   ODER
   Drücken Sie OK, um die Tastaturtöne zu deaktivieren. Neben Aktiviert wird kein ✓ mehr angezeigt.

Zusätzliche erweiterte Funktionen

Auswählen einer Zone mit Aliasnamensuche

Vorgehensweise:

1. OK, um das Menü aufzurufen.
2. ▲ oder ▼, um zu `Zone` zu navigieren, OK drücken zum Auswählen.
3. Im Display wird die aktuelle Zone angezeigt; sie ist mit einem ✓ gekennzeichnet.
4. ▲ oder ▼ zur gewünschten Zone, dann weiter mit Schritt 7.
   ODER
   Geben Sie den ersten Buchstaben der gewünschten Zone ein.
5. Ein blinkender Cursor wird angezeigt.
   Geben Sie die gewünschte Zone über das Tastenfeld ein.
   Drücken Sie ◀, um sich eine Position nach links zu bewegen.
   Drücken Sie ▶, um sich eine Position nach rechts zu bewegen.
   Drücken Sie *, um unerwünschte Zeichen zu löschen.
   Lang # drücken, um die Texteingabemethode zu ändern.
6. In der ersten Zeile des Displays werden die eingegebenen Zeichen angezeigt. Die nächsten Displayzeilen zeigen die in die engere Wahl kommenden Suchergebnisse.
   Bei der Aliasnamensuche ist die Groß- und Kleinschreibung nicht zu beachten. Wenn zwei oder mehr Zonen den gleichen Namen haben, zeigt das Funkgerät die Zone an, die in der Zonenliste zuerst angeführt ist.

7. Drücken Sie [OK].
8. Im Display wird kurz `<Zone> gewählt` und dann wieder der Bildschirm der gewählten Zone angezeigt.

Einleiten der Funkgerätkontrolle durch manuelles Wählen

Vorgehensweise:

1. [OK], um das Menü aufzurufen.
2. [▲] oder [▼] zu `Kontakte`, und dann [OK] zur Auswahl.
3. [▲] oder [▼] zu `Manuelles Wählen`, und dann [OK] zur Auswahl.
4. [▲] oder [▼] zu `Telefonnummer`, und drücken Sie [OK] zur Auswahl.
5. Wenn eine zuvor gewählte ID besteht, wird diese ID zusammen mit einem blinkenden Cursor angezeigt. Ändern Sie die ID mithilfe der Zifferntastatur. Drücken Sie [OK].
   ODER
   Geben Sie den Teilnehmeralias oder die Teilnehmer-ID ein, und drücken Sie [OK].
6. [▲] oder [▼] zu `FunkgCheck`, und dann [OK] zur Auswahl.
7. Das Display zeigt das Mini-Hinweissymbol für den Übergangszustand an, das angibt, dass die Anfrage ausgeführt wird. Die grüne LED leuchtet.
8. Warten Sie auf eine Bestätigung.
9. Wenn erfolgreich, erklingt ein positiver Hinweiston und im Display wird der positive Mini-Hinweis angezeigt.
   ODER
   Wenn erfolglos, erklingt ein negativer Hinweiston und der negative Mini-Hinweis wird angezeigt.
10. Das Funkgerät wechselt wieder zum Teilnehmeraliasnamen- oder -ID-Bildschirm.

Wird die [↩]-Taste gedrückt, während das Funkgerät auf eine Bestätigung wartet, erklingt ein Ton, das Funkgerät bricht alle erneuten Versuche ab und verlässt den Funkgerätkontrolle-Modus.

Einleiten von Fern-Monitor durch manuelles Wählen

Vorgehensweise:

1. [OK], um das Menü aufzurufen.
2. [▲] oder [▼] zu `Kontakte`, und dann [OK] zur Auswahl.
3. [▲] oder [▼] zu `Manuelles Wählen`, und dann [OK] zur Auswahl.
4. [▲] oder [▼] zu `Telefonnummer`, und drücken Sie [OK] zur Auswahl.

5. Wenn eine zuvor gewählte ID besteht, wird diese ID zusammen mit einem blinkenden Cursor angezeigt. Ändern Sie die ID mithilfe der Zifferntastatur. Drücken Sie [OK].
ODER
Geben Sie den Teilnehmeralias oder die Teilnehmer-ID ein, und drücken Sie [OK].

6. [▲] oder [▼] zu `Fern-Monitor`, und dann [OK] zur Auswahl.

7. Das Display zeigt das Mini-Hinweissymbol für den Übergangszustand an, das angibt, dass die Anfrage ausgeführt wird. Die grüne LED leuchtet.

8. Warten Sie auf eine Quittierung.

9. Wenn erfolgreich, erklingt ein positiver Hinweiston und im Display wird der positive Mini-Hinweis angezeigt. Das Funkgerät empfängt nun während einer vorprogrammierten Zeitdauer Audio vom überwachten Funkgerät. Im Display wird `Fern- Monitor` angezeigt.
Nach Ablauf dieser Zeit ertönt ein Hinweiston und die LED erlischt.
ODER
Wenn erfolglos, erklingt ein negativer Hinweiston und im Display wird der negative Mini-Hinweis angezeigt.

Durchführen eines Einzelrufs durch manuelles Wählen

Vorgehensweise:

1. [OK], um das Menü aufzurufen.

2. [▲] oder [▼] zu `Kontakte`, und dann [OK] zur Auswahl.
Die Einträge sind in alphabetischer Reihenfolge sortiert.

3. [▲] oder [▼] zu `Manuelles Wählen`, und dann [OK] zur Auswahl.

4. [▲] oder [▼] zu `Telefonnummer`, und drücken Sie [OK] zur Auswahl.

5. Gibt es eine zuvor gewählte Teilnehmer-ID, wird diese gemeinsam mit einem blinkenden Cursor angezeigt. Ändern Sie die ID über das Tastenfeld
ODER
Geben Sie eine neue ID über die Tastatur ein.

6. Drücken Sie zum Durchführen des Rufs die **Sendetaste** (PTT). Die grüne LED leuchtet. Im Display wird der Aliasname des Zielfunkgeräts angezeigt.

7. Warten Sie, bis der Funkgerätfreiton verklungen ist (falls aktiviert), und sprechen Sie deutlich in das Mikrofon.

8. Lassen Sie die **PTT**-Taste los, um zuzuhören. Sobald das gerufene Funkgerät antwortet, blinkt die grüne LED.

9. Wenn die Funktion „Kanal frei-Anzeige“ an Ihrem Funkgerät aktiviert ist, hören Sie einen kurzen Hinweiston, sobald die **Sendetaste** (PTT) am Zielfunkgerät freigegeben wird. Dadurch wird Ihnen angezeigt, dass Sie nun auf diesem Kanal antworten können. Drücken Sie die **Sendetaste** (PTT), um zu antworten.
ODER
Wird während einer vorprogrammierten Zeitdauer nicht gesprochen, endet der Ruf automatisch.

10. Ein kurzer Signalton erklingt. Im Display wird `Ruf beendet` angezeigt.

Durchführen eines Telefonanrufs durch manuelles Wählen

Vorgehensweise:

1. OK, um das Menü aufzurufen.
2. ▲ oder ▼ zu `Kontakte`, und dann OK zur Auswahl.
Die Einträge sind in alphabetischer Reihenfolge sortiert.
3. ▲ oder ▼ zu `Manuelles Wählen`, und dann OK zur Auswahl.
4. ▲ oder ▼ zu `Telefonnummer`, und dann OK zur Auswahl.
5. Im Display wird `Nummer` angezeigt: In der zweiten Zeile des Displays wird ein blinkender Cursor angezeigt. Geben Sie mithilfe des Tastenfelds eine Telefonnummer ein, und drücken Sie OK, um fortzufahren.
Wenn kein Zugangscode in der Kontaktliste vorkonfiguriert wurde, wird in der ersten Zeile des Displays `Zugangsnummer:` angezeigt. In der zweiten Zeile des Displays wird ein blinkender Cursor angezeigt. Geben Sie den Zugangscode ein, und drücken Sie OK, um fortzufahren.
6. Die grüne LED leuchtet. Das Telefonanruf-Symbol wird in der rechten oberen Ecke angezeigt. In der ersten Textzeile wird der Teilnehmeralias angezeigt. In der zweiten Textzeile wird der Rufstatus angezeigt.
7. Bei erfolgreicher Durchführung:
Der MFV-Ton erklingt. Der Wählton des Anschlusses ertönt. In der ersten Textzeile wird der Teilnehmeralias angezeigt. Das Telefonanruf-Symbol wird in der rechten oberen Ecke angezeigt.
ODER
Bei nicht erfolgreicher Durchführung:
Ein Signalton erklingt, und das Display zeigt `Telefonruf erfolglos` an. Ihr Funkgerät wechselt zum Eingabebildschirm für den Zugangscode.
Wenn der Zugangscode in der Kontaktliste vorkonfiguriert wurde, wechselt das Funkgerät zu dem Bildschirm, auf dem Sie vor dem Einleiten des Anrufs waren.

8. Drücken Sie die **Sendetaste** (PTT) zum Sprechen, und lassen Sie sie zum Hören wieder los. Das So geben Sie zusätzliche Ziffern ein, falls der Anruf dies erforderlich macht: Geben Sie die zusätzlichen Zeichen über das Tastenfeld ein, und drücken Sie OK, um fortzufahren. Der DTMF-Ton erklingt, und das Funkgerät wechselt zum vorherigen Bildschirm.

9. Drücken Sie die Taste , um den Anruf zu beenden. Wenn kein Schlussruf in der Kontaktliste vorkonfiguriert wurde, wird in der ersten Zeile des Displays `Schlussruf` angezeigt: In der zweiten Zeile des Displays wird ein blinkender Cursor angezeigt. Geben Sie den Schlussruf ein, und drücken Sie OK, um fortzufahren. Das Funkgerät wechselt zum vorherigen Bildschirm.
ODER
Drücken Sie die **Schnellwahltaste.** Der MFV-Ton erklingt. Wenn der Eintrag für die **Schnellwahltaste** leer ist, erklingt ein negativer Hinweiston.

10. Der MFV-Ton erklingt, und das Display zeigt `Telefonruf wird beendet` an.

11. Bei erfolgreicher Durchführung:
Ein Signalton erklingt, und das Display zeigt `Ruf beendet` an. Ihr Funkgerät wechselt zum Telefonanruf-Bildschirm.
ODER
Bei nicht erfolgreicher Durchführung:
Ihr Funkgerät wechselt zum Telefonanruf-Bildschirm. Wiederholen Sie Schritt 9 und 10, oder warten Sie, bis der Telefonbenutzer den Ruf beendet.

*Wenn Sie die **Sendetaste** (PTT) auf dem Telefonkontakte-Bildschirm drücken, erklingt ein Signalton, und im Display wird `Zum Anrufen OK drücken` angezeigt.*

Wenn der Telefonbenutzer den Ruf beendet, erklingt ein Signalton und im Display wird `Ruf beendet` angezeigt.

Wenn der Anruf während der Eingabe der vom Telefonanruf geforderten zusätzlichen Zeichen beendet wird, wechselt Ihr Funkgerät zu dem Bildschirm, auf dem Sie vor dem Einleiten des Rufs waren.

HINWEIS: Drücken Sie während des Zugriffs auf den Kanal die Taste , um den Anrufversuch abzubrechen, und ein Signalton erklingt.

Wenn Sie während des Anrufs bei vorkonfiguriertem Schlussruf die **Schnellwahltaste** drücken oder den Schlussruf als zusätzliche Zeichen eingeben, versucht Ihr Funkgerät, den Anruf zu beenden.

Während des Zugriffs auf den Kanal und der Übertragung des Zugangscodes bzw. Schlussrufs oder zusätzlicher Zeichen reagiert Ihr Funkgerät nur auf die **Ein/Aus**-Taste, den **Lautstärkeregler** und den **Kanalschalter**. Ein Signalton erklingt bei jeder ungültigen Eingabe.

Der Zugangscode und der Schlussruf dürfen nicht länger als 10 Zeichen sein.

Durchführen eines Telefonanrufs mit der Schnellwahltaste

Vorgehensweise:

1. Drücken Sie die vorprogrammierte **Schnellwahltaste,** um einen Telefonanruf an den vordefinierten Alias oder die vordefinierte ID durchzuführen.
   Wenn der Eintrag für die **Schnellwahltaste** leer ist, erklingt ein negativer Hinweiston.
   Wenn kein Zugangscode in der Kontaktliste vorkonfiguriert wurde, wird in der ersten Zeile des Displays `Zugangsnummer` angezeigt: In der zweiten Zeile des Displays wird ein blinkender Cursor angezeigt. Geben Sie den Zugangscode ein, und drücken Sie OK, um fortzufahren.
2. Die grüne LED leuchtet. Das Telefonanruf-Symbol wird in der rechten oberen Ecke angezeigt. In der ersten Textzeile wird der Teilnehmeralias angezeigt. In der zweiten Textzeile wird der Rufstatus angezeigt.
3. Bei erfolgreicher Durchführung:
   Der MFV-Ton erklingt. Der Wählton des Anschlusses ertönt. In der ersten Textzeile wird der Teilnehmeralias angezeigt. Das Telefonanruf-Symbol wird in der rechten oberen Ecke angezeigt.
   ODER
   Bei nicht erfolgreicher Durchführung:
   Ein Signalton erklingt, und das Display zeigt `Telefonruf erfolglos` an. Ihr Funkgerät wechselt zum Eingabebildschirm für den Zugangscode.
   Wenn der Zugangscode in der Kontaktliste vorkonfiguriert wurde, wechselt das Funkgerät zu dem Bildschirm, auf dem Sie vor dem Einleiten des Anrufs waren.
4. Drücken Sie die **Sendetaste** (PTT) zum Sprechen, und lassen Sie sie zum Hören wieder los. Das So geben Sie zusätzliche Ziffern ein, falls der Anruf dies erforderlich macht: Geben Sie die zusätzlichen Zeichen über das Tastenfeld ein, und drücken Sie OK, um fortzufahren. Der DTMF-Ton erklingt, und das Funkgerät wechselt zum vorherigen Bildschirm.
5. Drücken Sie die Taste , um den Anruf zu beenden.
   Wenn kein Schlussruf in der Kontaktliste vorkonfiguriert wurde, wird in der ersten Zeile des Displays `Schlussruf` angezeigt: In der zweiten Zeile des Displays wird ein blinkender Cursor angezeigt. Geben Sie den Schlussruf ein, und drücken Sie OK, um fortzufahren. Das Funkgerät wechselt zum vorherigen Bildschirm.
   ODER
   Drücken Sie die **Schnellwahltaste**. Der MFV-Ton erklingt. Wenn der Eintrag für die **Schnellwahltaste** leer ist, erklingt ein negativer Hinweiston.
6. Der MFV-Ton erklingt, und das Display zeigt `Telefonruf wird beendet` an.
7. Bei erfolgreicher Durchführung:
   Ein Signalton erklingt, und das Display zeigt `Ruf beendet` an. Ihr Funkgerät wechselt zum Telefonanruf-Bildschirm.
   ODER

Bei nicht erfolgreicher Durchführung:
Ihr Funkgerät wechselt zum Telefonanruf-Bildschirm. Wiederholen Sie Schritt 5, oder warten Sie, bis der Telefonbenutzer den Ruf beendet.

Wenn der Telefonbenutzer den Ruf beendet, erklingt ein Signalton und im Display wird `Ruf beendet` *angezeigt.*

Wenn der Anruf während der Eingabe der vom Telefonanruf geforderten zusätzlichen Zeichen beendet wird, wechselt Ihr Funkgerät zu dem Bildschirm, auf dem Sie vor dem Einleiten des Rufs waren.

HINWEIS: Drücken Sie während des Zugriffs auf den Kanal die Taste, um den Anrufversuch abzubrechen, und ein Signalton erklingt.

Wenn Sie während des Anrufs bei vorkonfiguriertem Schlussruf die **Schnellwahltaste** drücken oder den Schlussruf als zusätzliche Zeichen eingeben, versucht Ihr Funkgerät, den Anruf zu beenden.

Während des Zugriffs auf den Kanal und der Übertragung der Zugangsnummer bzw. des Schlussrufs oder zusätzlicher Zeichen reagiert Ihr Funkgerät nur auf die **Ein/Aus**-Taste, den **Lautstärkeregler** und den **Kanalschalter.** Ein Signalton erklingt bei jeder ungültigen Eingabe.

Der Zugangscode und der Schlussruf dürfen nicht länger als 10 Zeichen sein.

Durchführen eines Gruppen-, Einzel- oder Rundumrufs mit der programmierbaren Zifferntaste

Mit der programmierbaren Zifferntaste können Sie leicht einen Gruppen-, Einzel- oder Rundumruf an einen vordefinierten Aliasnamen oder eine vordefinierte ID durchführen. Diese Funktion kann allen verfügbaren Zifferntasten eines Tastaturmikrofons zugewiesen werden.

Einer Zifferntaste kann jeweils **NUR** ein Aliasname bzw. eine ID zugewiesen werden, Sie können aber einem Aliasnamen bzw. einer ID mehr als eine Zifferntaste zuweisen.

Vorgehensweise:
Im Ausgangsbildschirm:

1. Drücken Sie die programmierbare Zifferntaste lang, um einen Gruppen-, Einzel- oder Rundumruf an den vordefinierten Aliasnamen bzw. die vordefinierte ID einzuleiten.
   Wenn die Zifferntaste keinem Eintrag zugeordnet ist, ertönt ein negativer Anzeigeton.
2. Drücken Sie zum Durchführen des Rufs die **Sendetaste** (PTT). Die grüne LED leuchtet. Das Gruppen-/Einzelrufsymbol erscheint in der oberen rechte Ecke des Displays. In der ersten Textzeile wird der Aliasname des Anrufenden angezeigt. In der zweiten Textzeile wird der Rufstatus für einen Einzelruf oder `Rundumruf` für einen Rundumruf angezeigt.

3. Warten Sie, bis der Funkgerätfreiton verklungen ist (falls aktiviert), und sprechen Sie deutlich in das Mikrofon.
ODER
Nur für Gruppenruf: Warten Sie, bis der Mithörton (**PTT**-Sidetone) verstummt (falls aktiviert), und sprechen Sie dann deutlich in das Mikrofon.

4. Lassen Sie die **Sendetaste** (PTT) zum Hören los. Sobald das gerufene Funkgerät antwortet, blinkt die grüne LED. Im Display wird der Aliasname des Zielfunkgeräts angezeigt.

5. Wenn die Funktion „Kanal frei-Anzeige“ an Ihrem Funkgerät aktiviert ist, hören Sie einen kurzen Hinweiston, sobald die **Sendetaste** (PTT) am Zielfunkgerät freigegeben wird. Dadurch wird Ihnen angezeigt, dass Sie nun auf diesem Kanal antworten können. Drücken Sie die **Sendetaste** (PTT), um zu antworten.
ODER
Wird während einer vorprogrammierten Zeitdauer nicht gesprochen, endet der Ruf.

6. Das Funkgerät wechselt zu dem Bildschirm, auf dem Sie vor dem Einleiten des Anrufs waren.

Bei einem Einzelruf ertönt ein kurzer Ton, wenn der Ruf endet.

Einzelheiten über das Zuweisen eines Eintrags zu einer Zifferntaste des Tastenfelds siehe ***Zuweisen eines Eintrags zu einer programmierbaren Zifferntaste*** *auf Seite 41.*

Durchführen eines Telefonanrufs mit der programmierbaren Telefon-Taste

Vorgehensweise:

1. Drücken Sie die programmierte **Telefontaste**, um auf die Liste der Telefoneinträge zuzugreifen.

2. ▲ oder ▼ zum gewünschten Teilnehmeralias oder zur gewünschten Teilnehmer-ID, und dann OK zur Auswahl. Wenn kein Zugangscode in der Kontaktliste vorkonfiguriert wurde, wird in der ersten Zeile des Displays `Zugangsnummer` angezeigt: In der zweiten Zeile des Displays wird ein blinkender Cursor angezeigt. Geben Sie den Zugangscode ein, und drücken Sie OK, um fortzufahren.

3. In der ersten Zeile des Displays wird `Ruft` angezeigt. In der zweiten Zeile des Displays wird der Teilnehmeralias oder die Teilnehmer-ID sowie das Telefonanruf-Symbol angezeigt.

4. Bei erfolgreicher Durchführung:
Der MFV-Ton erklingt. Der Wählton des Anschlusses ertönt. In der ersten Zeile des Displays wird der Teilnehmeralias oder die Teilnehmer-ID sowie das RSSI-Symbol angezeigt. In der zweiten Zeile des Displays wird `Telefonanruf` und das Telefonanruf-Symbol angezeigt.
ODER
Bei nicht erfolgreicher Durchführung:
Ein Signalton erklingt, und das Display zeigt `Telefonruf erfolglos` an. Ihr Funkgerät wechselt zum Eingabebildschirm für den Zugangscode.

Wenn der Zugangscode in der Kontaktliste vorkonfiguriert wurde, wechselt das Funkgerät zu dem Bildschirm, auf dem Sie vor dem Einleiten des Anrufs waren.

5. Drücken Sie die **Sendetaste** (PTT) zum Sprechen, und lassen Sie sie zum Hören wieder los. Das RSSI-Symbol wird während der Übertragung ausgeblendet.
So geben Sie zusätzliche Ziffern ein, falls der Anruf dies erforderlich macht:
In der ersten Zeile des Displays wird `Zusätz. Stellen` angezeigt: In der zweiten Zeile des Displays wird ein blinkender Cursor angezeigt. Geben Sie die zusätzlichen Zeichen über das Tastenfeld ein, und drücken Sie [OK], um fortzufahren. Der DTMF-Ton erklingt, und das Funkgerät wechselt zum vorherigen Bildschirm.
ODER
Drücken Sie die **Schnellwahltaste.** Der MFV-Ton erklingt. Wenn der Eintrag für die **Schnellwahltaste** leer ist, erklingt ein negativer Hinweiston.

6. Drücken Sie die Taste [⏻], um den Anruf zu beenden. Wenn kein Schlussruf in der Kontaktliste vorkonfiguriert wurde, wird in der ersten Zeile des Displays `Schlussruf` angezeigt: In der zweiten Zeile des Displays wird ein blinkender Cursor angezeigt. Geben Sie den Schlussruf ein, und drücken Sie [OK], um fortzufahren. Das Funkgerät wechselt zum vorherigen Bildschirm.

7. Der MFV-Ton erklingt, und das Display zeigt `Telefonruf wird beendet` an.

8. Bei erfolgreicher Durchführung:
Ein Signalton erklingt, und das Display zeigt `Telefonruf beendet` an. Das Funkgerät wechselt zu dem Bildschirm, auf dem Sie vor dem Einleiten des Anrufs waren.
ODER
Bei nicht erfolgreicher Durchführung:
Ihr Funkgerät wechselt zum Telefonanruf-Bildschirm. Wiederholen Sie Schritt 6 und 7, oder warten Sie, bis der Telefonbenutzer den Ruf beendet.

*Wenn Sie die **Sendetaste** (PTT) auf dem Telefonkontakte-Bildschirm drücken, erklingt ein Signalton, und im Display wird `Zum Anrufen OK drücken` angezeigt.*

Wenn der Telefonbenutzer den Ruf beendet, erklingt ein Signalton und im Display wird `Telefonruf beendet` angezeigt.

Wenn der Anruf während der Eingabe der vom Telefonanruf geforderten zusätzlichen Zeichen beendet wird, wechselt Ihr Funkgerät zu dem Bildschirm, auf dem Sie vor dem Einleiten des Rufs waren.

HINWEIS: Drücken Sie während des Zugriffs auf den Kanal die Taste ⊂⊃, um den Anrufversuch abzubrechen, und ein Signalton erklingt.

Wenn Sie während des Anrufs bei vorkonfiguriertem Schlussruf die **Schnellwahltaste** drücken oder den Schlussruf als zusätzliche Zeichen eingeben, versucht Ihr Funkgerät, den Anruf zu beenden.

Während des Zugriffs auf den Kanal und der Übertragung der Zugangsnummer bzw. des Schlussrufs oder zusätzlicher Zeichen reagiert Ihr Funkgerät nur auf die **Ein/Aus**-Taste, den **Lautstärkeregler** und den **Kanalschalter.** Ein Signalton erklingt bei jeder ungültigen Eingabe.

Der Zugangscode und der Schlussruf dürfen nicht länger als 10 Zeichen sein.

Durchführen eines Telefonanrufs vom Kontaktemenü

Vorgehensweise:

1. OK, um das Menü aufzurufen.
2. ▲ oder ▼ zu `Kontakte`, und dann OK zur Auswahl.
   Die Einträge sind in alphabetischer Reihenfolge sortiert.
3. ▲ oder ▼ zum gewünschten Teilnehmeralias oder zur gewünschten Teilnehmer-ID.
   ODER
   ▲ oder ▼ zu `Manuelles Wählen`, und dann OK zur Auswahl.
   ▲ oder ▼ zu `Telefonnummer`, und dann OK zur Auswahl.
   In der ersten Zeile des Displays wird `Telefonnummer` angezeigt: In der zweiten Zeile des Displays wird ein blinkender Cursor angezeigt. Geben Sie mithilfe des Tastenfelds eine Telefonnummer ein.
4. Drücken Sie OK.
   Wenn der ausgewählte Eintrag ausgewählt leer ist, erklingt ein negativer Hinweiston, und im Display wird `Telefonruf Ungültige Nr.` angezeigt.
5. ▲ oder ▼ zu `Telefon anrufen`, und dann OK zur Auswahl.
   Wenn kein Zugangscode in der Kontaktliste vorkonfiguriert wurde, wird in der ersten Zeile des Displays `Zugangsnummer` angezeigt: In der zweiten Zeile des Displays wird ein blinkender Cursor angezeigt. Geben Sie den Zugangscode ein, und drücken Sie OK, um fortzufahren.

6. In der ersten Zeile des Displays wird `Ruft` angezeigt. In der zweiten Zeile des Displays wird der Teilnehmeralias oder die Teilnehmer-ID sowie das Telefonanruf-Symbol angezeigt.

7. Bei erfolgreicher Durchführung:
Der MFV-Ton erklingt. Der Wählton des Anschlusses ertönt. In der ersten Zeile des Displays wird der Teilnehmeralias oder die Teilnehmer-ID sowie das RSSI-Symbol angezeigt. In der zweiten Zeile des Displays wird `Telefonruf` und das Telefonanruf-Symbol angezeigt.
ODER
Bei nicht erfolgreicher Durchführung:
Ein Signalton erklingt, und das Display zeigt `Telefonruf erfolglos` an. Ihr Funkgerät wechselt zum Eingabebildschirm für den Zugangscode.
Wenn der Zugangscode in der Kontaktliste vorkonfiguriert wurde, wechselt das Funkgerät zu dem Bildschirm, auf dem Sie vor dem Einleiten des Anrufs waren.

8. Drücken Sie die **Sendetaste** (PTT) zum Sprechen, und lassen Sie sie zum Hören wieder los. Das RSSI-Symbol wird während der Übertragung ausgeblendet.
So geben Sie zusätzliche Ziffern ein, falls der Anruf dies erforderlich macht:
In der ersten Zeile des Displays wird `Zusätz. Stellen` angezeigt: In der zweiten Zeile des Displays wird ein blinkender Cursor angezeigt. Geben Sie die zusätzlichen Zeichen über das Tastenfeld ein, und drücken Sie [OK], um fortzufahren. Der DTMF-Ton erklingt, und das Funkgerät wechselt zum vorherigen Bildschirm.
ODER
Drücken Sie die **Schnellwahltaste**. Der MFV-Ton erklingt.
Wenn der Eintrag für die **Schnellwahltaste** leer ist, erklingt ein negativer Hinweiston.

9. Drücken Sie die Taste [⏎], um den Anruf zu beenden. Wenn kein Schlussruf in der Kontaktliste vorkonfiguriert wurde, wird in der ersten Zeile des Displays `Schlussruf` angezeigt: In der zweiten Zeile des Displays wird ein blinkender Cursor angezeigt. Geben Sie den Schlussruf ein, und drücken Sie [OK], um fortzufahren. Das Funkgerät wechselt zum vorherigen Bildschirm.

10. Der MFV-Ton erklingt, und das Display zeigt `Telefonruf wird beendet` an.

11. Bei erfolgreicher Durchführung:
Ein Signalton erklingt, und das Display zeigt `Telefonruf beendet` an. Ihr Funkgerät wechselt zum Telefonanruf-Bildschirm.
ODER
Bei nicht erfolgreicher Durchführung:
Ihr Funkgerät wechselt zum Telefonanruf-Bildschirm. Wiederholen Sie Schritt 9 und 10, oder warten Sie, bis der Telefonbenutzer den Ruf beendet.

*Wenn Sie die **Sendetaste** (PTT) auf dem Telefonkontakte-Bildschirm drücken, erklingt ein negativer Hinweiston, und im Display wird `Zum Anrufen OK drücken` angezeigt.*

Wenn der Telefonbenutzer den Ruf beendet, erklingt ein Signalton und im Display wird `Telefonruf beendet` angezeigt.

Wenn der Anruf während der Eingabe der vom Telefonanruf geforderten zusätzlichen Zeichen beendet wird, wechselt Ihr Funkgerät zu dem Bildschirm, auf dem Sie vor dem Einleiten des Rufs waren.

HINWEIS: Drücken Sie während des Zugriffs auf den Kanal die Taste, um den Anrufversuch abzubrechen, und ein negativer Hinweiston erklingt. Ihr Funkgerät wechselt zum Telefonanruf-Bildschirm.

Wenn Sie während des Anrufs bei vorkonfiguriertem Schlussruf die **Schnellwahltaste** drücken oder den Schlussruf als zusätzliche Zeichen eingeben, versucht Ihr Funkgerät, den Anruf zu beenden.

Während des Zugriffs auf den Kanal und der Übertragung der Zugangsnummer bzw. des Schlussrufs oder zusätzlicher Zeichen reagiert Ihr Funkgerät nur auf die **Ein/Aus**-Taste, den **Lautstärkeregler** und den **Kanalschalter**. Ein Signalton erklingt bei jeder ungültigen Eingabe.

Der Zugangscode und der Schlussruf dürfen nicht länger als 10 Zeichen sein.

Durchführen eines Gruppen-, Einzel-, Telefon- oder Rundumrufs mittels Aliasnamensuche

Zum Auffinden eines gewünschten Teilnehmeraliasnamens kann auch eine Aliasnamen- oder alphanumerische Suche durchgeführt werden.

Diese Funktion ist nur verfügbar, während sich das Funkgerät im Kontaktemenü befindet.

Vorgehensweise:

1. OK, um das Menü aufzurufen.
2. oder zu Kontakte, und dann OK zur Auswahl.
   Die Einträge sind in alphabetischer Reihenfolge sortiert.
3. Geben Sie den ersten Buchstaben des gewünschten Aliasnamens ein.
4. Ein blinkender Cursor wird angezeigt.
   Geben Sie den gewünschten Aliasnamen über die Tastatur ein.
   Drücken Sie ◀, um sich eine Position nach links zu bewegen.
   Drücken Sie ▶, um sich eine Position nach rechts zu bewegen.
   Drücken Sie *, um unerwünschte Zeichen zu löschen.
   Lang # drücken, um die Texteingabemethode zu ändern.
5. In der ersten Zeile des Displays werden die eingegebenen Zeichen angezeigt. Die nächsten Displayzeilen zeigen die in die engere Wahl kommenden Suchergebnisse.
   Bei der Aliasnamensuche ist die Groß- und Kleinschreibung nicht zu beachten. Wenn zwei oder mehr Einträge den gleichen Namen haben, zeigt das Funkgerät den Eintrag an, der in der Kontaktliste zuerst angeführt ist.

6. Drücken Sie zum Durchführen des Rufs die **Sendetaste** (PTT). Die grüne LED leuchtet. In der ersten Zeile wird die ID des Zielfunkgeräts angezeigt. In der zweiten Zeile werden der Anruftyp und das Anrufsymbol angezeigt.

7. Warten Sie, bis der Freiton verstummt (wenn aktiviert), und sprechen Sie deutlich in das Mikrofon.

8. Lassen Sie die **PTT**-Taste los, um zuzuhören. Sobald das gerufene Funkgerät antwortet, blinkt die grüne LED. Im Display wird der Aliasname des Zielfunkgeräts angezeigt.

9. Wenn die Funktion „Kanal frei-Anzeige“ an Ihrem Funkgerät aktiviert ist, hören Sie einen kurzen Hinweiston, sobald die **Sendetaste** (PTT) am Zielfunkgerät freigegeben wird. Dadurch wird Ihnen angezeigt, dass Sie nun auf diesem Kanal antworten können. Drücken Sie die **Sendetaste** (PTT), um zu antworten.
ODER
Wird während einer vorprogrammierten Zeitdauer nicht gesprochen, endet der Ruf automatisch.

10. Ein kurzer Signalton erklingt. Im Display wird `Ruf beendet` angezeigt.

HINWEIS: Zum Verlassen der Aliasnamensuche drücken Sie die Taste ⮌ oder OK.

Anzeigen eines Scan-Listen-Eintrags durch Aliasnamensuche

Vorgehensweise:

1. OK, um das Menü aufzurufen.
2. ▲ oder ▼ zu `Scan`, und dann OK zur Auswahl.
3. ▲ oder ▼ zu `Scan-Liste`, und dann OK zur Auswahl.
4. Geben Sie den ersten Buchstaben des gewünschten Aliasnamens ein.
5. Ein blinkender Cursor wird angezeigt.
   Geben Sie den gewünschten Aliasnamen über die Tastatur ein.
   Drücken Sie ◀, um sich eine Position nach links zu bewegen.
   Drücken Sie ▶, um sich eine Position nach rechts zu bewegen.
   Drücken Sie *, um unerwünschte Zeichen zu löschen.
   Lang # drücken, um die Texteingabemethode zu ändern.
6. In der ersten Zeile des Displays werden die eingegebenen Zeichen angezeigt. Die nächsten Displayzeilen zeigen die in die engere Wahl kommenden Suchergebnisse.

Bei der Aliasnamensuche ist die Groß- und Kleinschreibung nicht zu beachten. Wenn zwei oder mehr Einträge den gleichen Namen haben, zeigt das Funkgerät den Eintrag an, der in der Scan-Liste zuerst angeführt ist.

Bearbeiten der Scan-Liste mittels Aliasnamensuche

Hinzufügen eines neuen Eintrags in die Scan-Liste

Vorgehensweise:

1. [OK], um das Menü aufzurufen.
2. [▲] oder [▼] zu `Scan`, und dann [OK] zur Auswahl.
3. [▲] oder [▼] zu `Scan-Liste`, und dann [OK] zur Auswahl.
4. [▲] oder [▼] zu `Mitgl.hinzu`, und dann [OK] zur Auswahl.
5. Geben Sie den ersten Buchstaben des gewünschten Aliasnamens ein.
6. Ein blinkender Cursor wird angezeigt.
   Geben Sie den gewünschten Aliasnamen über die Tastatur ein.
   Drücken Sie [◀], um sich eine Position nach links zu bewegen.
   Drücken Sie [▶], um sich eine Position nach rechts zu bewegen.
   Drücken Sie [*], um unerwünschte Zeichen zu löschen.
   Lang [#] drücken, um die Texteingabemethode zu ändern.
7. In der ersten Zeile des Displays werden die eingegebenen Zeichen angezeigt. Die nächsten Displayzeilen zeigen die in die engere Wahl kommenden Suchergebnisse.
   Bei der Aliasnamensuche ist die Groß- und Kleinschreibung nicht zu beachten. Wenn zwei oder mehr Aliasnamen den gleichen Namen haben, zeigt das Funkgerät den Aliasnamen an, der in der Liste zuerst angeführt ist.
8. Drücken Sie [OK].
9. [▲] oder [▼] zur gewünschten Prioritätseinstellung, und dann [OK] zur Auswahl.
10. Im Display wird ein positives Mini-Hinweissymbol angezeigt, unmittelbar gefolgt von `Andere hinzu?`
11. [▲] oder [▼] zu `Ja`, und dann [OK], um einen weiteren Eintrag hinzuzufügen, und wiederholen Sie die Schritte 5 bis 9.
    ODER
    [▲] oder [▼] zu `Nein`, und drücken Sie [OK], um die aktuelle Liste zu speichern.

Löschen eines Scan-Listeneintrags

Vorgehensweise:

1. [OK], um das Menü aufzurufen.
2. [▲] oder [▼] zu `Scan`, und dann [OK] zur Auswahl.
3. [▲] oder [▼] zu `Scan-Liste`, und dann [OK] zur Auswahl.
4. Geben Sie den ersten Buchstaben des gewünschten Aliasnamens ein.
5. Ein blinkender Cursor wird angezeigt.
   Geben Sie den gewünschten Aliasnamen über die Tastatur ein.
   Drücken Sie [◀], um sich eine Position nach links zu bewegen.
   Drücken Sie [▶], um sich eine Position nach rechts zu bewegen.
   Drücken Sie [*], um unerwünschte Zeichen zu löschen.
   Lang [#] drücken, um die Texteingabemethode zu ändern.

6. In der ersten Zeile des Displays werden die eingegebenen Zeichen angezeigt. Die nächsten Displayzeilen zeigen die in die engere Wahl kommenden Suchergebnisse.
Bei der Aliasnamensuche ist die Groß- und Kleinschreibung nicht zu beachten. Wenn zwei oder mehr Einträge den gleichen Namen haben, zeigt das Funkgerät den Eintrag an, der in der Scan-Liste zuerst angeführt ist.

7. Drücken Sie OK.

8. ▲ oder ▼ zu Löschen, und dann OK zur Auswahl.

9. Bei Eintrag löschen? ▲ oder ▼ zu Ja, und drücken Sie OK, um den Eintrag zu löschen. Im Display wird ein positiver Mini-Hinweis angezeigt.
ODER
▲ oder ▼ zu Nein, und dann OK, um zum vorhergehenden Bildschirm zu wechseln.

10. Zum Löschen weiterer Einträge wiederholen Sie die Schritte 4 bis 9.

Nachdem Sie alle gewünschten Aliasnamen oder IDs gelöscht haben, kehren Sie durch langes Drücken auf ↩ zum Startbildschirm zurück.

Einstellen und Bearbeiten des Prioritätsstatus eines Scan-Listeneintrags

Vorgehensweise:

1. OK, um das Menü aufzurufen.

2. ▲ oder ▼ zu Scan, und dann OK zur Auswahl.

3. ▲ oder ▼ zu Scan-Liste, und dann OK zur Auswahl.

4. Geben Sie den ersten Buchstaben des gewünschten Aliasnamens ein.

5. Ein blinkender Cursor wird angezeigt.
Geben Sie den gewünschten Aliasnamen über die Tastatur ein.
Drücken Sie ◀, um sich eine Position nach links zu bewegen.
Drücken Sie ▶, um sich eine Position nach rechts zu bewegen.
Drücken Sie *, um unerwünschte Zeichen zu löschen.
Lang # drücken, um die Texteingabemethode zu ändern.

6. In der ersten Zeile des Displays werden die eingegebenen Zeichen angezeigt. Die nächsten Displayzeilen zeigen die in die engere Wahl kommenden Suchergebnisse.
Bei der Aliasnamensuche ist die Groß- und Kleinschreibung nicht zu beachten. Wenn zwei oder mehr Einträge den gleichen Namen haben, zeigt das Funkgerät den Eintrag an, der in der Scan-Liste zuerst angeführt ist.

7. Drücken Sie OK.

8. ▲ oder ▼ zu Priorit.bearb, und dann OK zur Auswahl.

9. ▲ oder ▼ zur gewünschten Prioritätseinstellung, und dann OK zur Auswahl.

10. Im Display wird ein positives Mini-Hinweissymbol angezeigt, bevor wieder der vorhergehende Bildschirm angezeigt wird.

11. Das Prioritätssymbol wird links vom Mitgliedsnamen angezeigt.

*Ist Priorität auf **Kein** eingestellt, wird kein Prioritätssymbol angezeigt.*

Speichern eines Aliasnamens oder einer ID aus einer Rufliste

Vorgehensweise:

1. OK, um das Menü aufzurufen.
2. ▲ oder ▼ zu `Ruf-Log`, und dann OK zur Auswahl.
3. ▲ oder ▼ zur gewünschten Liste, und dann OK zur Auswahl.
4. ▲ oder ▼ zum gewünschten Teilnehmeralias oder zur gewünschten Teilnehmer-ID, und dann OK zur Auswahl.
5. ▲ oder ▼ zu `Speichern`, und dann OK zur Auswahl.
6. Ein blinkender Cursor wird angezeigt. Wenn erforderlich, geben Sie den Aliasnamen für diese ID ein, und drücken Sie OK.
7. Im Display wird ein positiver Mini-Hinweis angezeigt.

Eine ID kann auch ohne einen Aliasnamen gespeichert werden.

Senden eines Hinweistons durch manuelles Wählen

Vorgehensweise:

1. OK, um das Menü aufzurufen.
2. ▲ oder ▼ zu `Kontakte`, und dann OK zur Auswahl.
3. ▲ oder ▼ zu `Manuelles Wählen`, und dann OK zur Auswahl.
4. Ein blinkender Cursor wird angezeigt. Geben Sie die Teilnehmer-ID ein, an die der Hinweiston gesendet werden soll, und drücken Sie OK.
5. ▲ oder ▼ zu `Hinweiston`, und dann OK zur Auswahl.
6. Im Display wird `Hinweiston` und der Aliasname bzw. die ID des Teilnehmers angezeigt, was bedeutet, dass der Hinweiston gesendet wurde.
7. Während das Funkgerät den Hinweiston sendet, leuchtet die grüne LED.
8. Wird die Hinweistonquittung empfangen, wird im Display der positive Mini-Hinweis angezeigt.
   ODER
   Wird die Hinweistonquittung nicht empfangen, wird im Display der negative Mini-Hinweis angezeigt.

RSSI-Werte

Ihr Funkgerät zeigt das Symbol für die Empfangssignalstärke (RSSI) am oberen Rand des Displays an. Mit dieser Funktion können Sie die RSSI-Werte ansehen.

Vorgehensweise:
Im Ausgangsbildschirm:

1. Drücken Sie dreimal ◀ (◀-◀-◀), und drücken Sie danach sofort dreimal ▶ (▶-▶-▶), alles innerhalb von 5 Sekunden.
2. Im Display werden die aktuellen RSSI-Werte angezeigt. Drücken Sie die Taste ⏎ lang, um zum Ausgangsbildschirm zu wechseln.

*Siehe **Displaysymbole** auf Seite 11, um Einzelheiten zu dem RSSI-Symbol aufzurufen.*

Textnachrichten

Die **maximale** Länge an Zeichen einer zu sendenden Textnachricht einschließlich Betreff (wenn die Nachricht aus einem E-Mail-Programm stammt) ist **140**. Die maximale Länge für empfangene Textnachrichten ist **280** Zeichen.

HINWEIS: Das Funkgerät verlässt den aktuellen Bildschirm, sobald der Inaktivitäts-Timer abgelaufen ist. Textnachrichten auf dem Schreiben-/Bearbeiten-Bildschirm werden automatisch im Entwürfe-Ordner abgespeichert.

Schreiben und Senden einer Textnachricht

Vorgehensweise:
Drücken Sie die programmierte Taste **Textnachricht** und gehen Sie zu Schritt 3.
ODER
Gehen Sie wie folgt vor.

1. OK, um das Menü aufzurufen.
2. ▲ oder ▼ zu `Nachrichten`, und dann OK zur Auswahl.
3. ▲ oder ▼ zu `Schreiben`, und dann OK zur Auswahl.
4. Geben Sie Ihre Nachricht über das Tastenfeld ein.
   Drücken Sie ◀, um sich eine Position nach links zu bewegen.
   Drücken Sie ▶ oder die #-Taste, um eine Stelle nach rechts zu rücken.
   Drücken Sie die *-Taste, um unerwünschte Zeichen zu löschen.

5. Drücken Sie einmal [OK], um eine Nachricht zu erstellen.

6. [▲] oder [▼] zum gewünschten Teilnehmeralias oder zur gewünschten Teilnehmer-ID, und dann [OK] zur Auswahl.
ODER
[▲] oder [▼] zu `Manuelles Wählen`, und dann [OK] zur Auswahl.
Geben Sie die Teilnehmer-ID ein, und drücken Sie [OK].
ODER
[↩] zum Bearbeiten der Nachricht.
[↩] erneut, um die Nachricht zu löschen oder im Entwürfe-Ordner zu speichern.

7. Im Display wird der Mini-Hinweis für den Übergangszustand angezeigt und damit bestätigt, dass Ihre Nachricht gesendet wird.

8. Wenn die Nachricht gesendet worden ist, erklingt ein Ton und im Display wird der positive Mini-Hinweis angezeigt.
ODER
Wurde die Nachricht nicht gesendet, erklingt ein tiefer Ton und im Display wird der negative Mini-Hinweis angezeigt.

*Kann die Nachricht nicht gesendet werden, kehrt das Funkgerät zum `Wiederholen`-Bildschirm zurück (siehe **Verwaltung versagter Textnachrichtenübertragungen** auf Seite 59 und Seite 118).*

Beantworten einer Textnachricht in der Inbox

Vorgehensweise:
Drücken Sie die programmierte Taste **Textnachricht** und gehen Sie zu Schritt 3.
ODER
Gehen Sie wie folgt vor.

1. [OK], um das Menü aufzurufen.

2. [▲] oder [▼] zu `Nachrichten`, und dann [OK] zur Auswahl.

3. [▲] oder [▼] zu `Inbox`, und dann [OK] zur Auswahl.

4. [▲] oder [▼] zur gewünschten Nachricht, und dann [OK] zur Auswahl.
Es kann eine Betreffzeile angezeigt werden, wenn die Nachricht von einer
E-Mail-Anwendung herstammt.

5. Drücken Sie erneut [OK], um weitere Optionen aufzurufen.

6. [▲] oder [▼] zu `Antworten`, und dann [OK] zur Auswahl.
Ein blinkender Cursor wird angezeigt. Geben Sie Ihre Nachricht über das Tastenfeld ein.
Drücken Sie [◀], um sich eine Position nach links zu bewegen.
Drücken Sie [▶], um sich eine Position nach rechts zu bewegen.
Drücken Sie [*], um unerwünschte Zeichen zu löschen.
Lang [#] drücken, um die Texteingabemethode zu ändern.

7. Drücken Sie einmal [OK], um eine Nachricht zu erstellen.

8. Im Display wird der Mini-Hinweis für den Übergangszustand angezeigt und damit bestätigt, dass Ihre Nachricht gesendet wird.

9. Wenn die Nachricht gesendet worden ist, erklingt ein Ton und im Display wird der positive Mini-Hinweis angezeigt.
ODER
Wurde die Nachricht nicht gesendet, erklingt ein tiefer Ton und im Display wird der negative Mini-Hinweis angezeigt.

*Kann die Nachricht nicht gesendet werden, kehrt das Funkgerät zum Wiederholen-Bildschirm zurück (siehe **Verwaltung versagter Textnachrichtenübertragungen** auf Seite 59 und Seite 118).*

HINWEIS: Wenn eine Betreffzeile vorhanden ist (bei Nachrichten aus E-Mail-Programmen), so kann diese nicht bearbeitet werden.

Bearbeiten einer Kurzantwortnachricht

Vorgehensweise:
Drücken Sie die programmierte Taste **Textnachricht** und gehen Sie zu Schritt 3.
ODER
Gehen Sie wie folgt vor.

1. OK, um das Menü aufzurufen.
2. ▲ oder ▼ zu Nachrichten, und dann OK zur Auswahl.
3. ▲ oder ▼ zu Kurzantw., und dann OK zur Auswahl.
4. ▲ oder ▼ zum gewünschten Quick Text, und dann OK zur Auswahl.
5. Ein blinkender Cursor wird angezeigt. Bearbeiten Sie die Nachricht über die Tastatur.
   Drücken Sie ◀, um sich eine Position nach links zu bewegen.
   Drücken Sie ▶, um sich eine Position nach rechts zu bewegen.
   Drücken Sie *, um unerwünschte Zeichen zu löschen.
   Lang # drücken, um die Texteingabemethode zu ändern.
6. Drücken Sie einmal OK, um eine Nachricht zu erstellen.
7. Im Display wird der Mini-Hinweis für den Übergangszustand angezeigt und damit bestätigt, dass Ihre Nachricht gesendet wird.
8. Wenn die Nachricht gesendet worden ist, erklingt ein Ton und im Display wird der positive Mini-Hinweis angezeigt.
ODER
Wurde die Nachricht nicht gesendet, erklingt ein tiefer Ton und im Display wird der negative Mini-Hinweis angezeigt.

*Kann die Nachricht nicht gesendet werden, kehrt das Funkgerät zum Wiederholen-Bildschirm zurück (siehe **Verwaltung versagter Textnachrichtenübertragungen** auf Seite 59 und Seite 118).*

Öffnen des Entwürfe-Ordners

Sie können eine Textnachricht speichern und später senden.

Wenn das Drücken der **Sendetaste** (PTT) oder ein Moduswechsel verursacht, dass das Funkgerät den Bildschirm Schreiben/Bearbeiten verlässt, während Sie eine Textnachricht schreiben bzw. bearbeiten, wird Ihre aktuelle Textnachricht automatisch im Entwürfe-Ordner gespeichert.

Die zuletzt abgespeicherte Textnachricht wird jeweils an die Spitze der Entwürfe-Liste gestellt. Weitere Informationen finden Sie unter ***Verwaltung von Textnachrichten im Entwürfe-Ordner*** auf Seite 58.

HINWEIS: Durch langes Drücken von [↩⌂] kehren Sie zum Ausgangsbildschirm zurück.

Bearbeiten und Senden einer gespeicherten Textnachricht

Vorgehensweise:

1. Drücken Sie beim Betrachten der Nachricht [OK] erneut.
2. [▲] oder [▼] zu `Bearb`, und dann [OK] zur Auswahl.
   Ein blinkender Cursor wird angezeigt.
   Benutzen Sie die Tastatur, um Ihre Nachricht zu ändern.
   Drücken Sie ◀, um sich eine Position nach links zu bewegen.
   Drücken Sie ▶, um sich eine Position nach rechts zu bewegen.
   Drücken Sie [*◁], um unerwünschte Zeichen zu löschen.
   Lang [#] drücken, um die Texteingabemethode zu ändern.
   Drücken Sie einmal [OK], um eine Nachricht zu erstellen.
3. [▲] oder [▼] zum gewünschten Teilnehmeralias oder zur gewünschten Teilnehmer-ID, und dann [OK] zur Auswahl.
   ODER
   [▲] oder [▼] zu `Manuelles Wählen`, und dann [OK] zur Auswahl.
   In der ersten Zeile des Displays wird `Funknummer:` angezeigt.
   Geben Sie den Teilnehmeralias oder die Teilnehmer-ID ein, und drücken Sie [OK].
4. Im Display wird der Mini-Hinweis für den Übergangszustand angezeigt und damit bestätigt, dass Ihre Nachricht gesendet wird.
5. Wenn die Nachricht gesendet worden ist, erklingt ein Ton und im Display wird der positive Mini-Hinweis angezeigt.
   ODER
   Wurde die Nachricht nicht gesendet, erklingt ein tiefer Ton und im Display wird der negative Mini-Hinweis angezeigt.

Kann die Nachricht nicht gesendet werden, wird sie im Ausgangsordner gespeichert und mit einem Symbol für Nachricht senden versagt gekennzeichnet.

Verwaltung versagter Textnachrichtenübertragungen

Kann die Nachricht nicht gesendet werden, kehrt das Funkgerät zum Wiederholen-Bildschirm zurück.

Weiterleiten einer Textnachricht durch manuelles Wählen

Wählen Sie Weiterleiten, um die Nachricht an einen anderen Teilnehmer-/Gruppenalias oder eine andere ID zu senden.

Vorgehensweise:

1. ▲ oder ▼ zu Weiterleiten, und dann OK zur Auswahl.
2. ▲ oder ▼ zu Manuelles Wählen, und dann OK zur Auswahl.
   In der ersten Zeile des Displays wird Funknummer: angezeigt. Geben Sie die Teilnehmer-ID ein, und drücken Sie OK.
3. Im Display wird der Mini-Hinweis für den Übergangszustand angezeigt und damit bestätigt, dass Ihre Nachricht gesendet wird.
4. Wenn die Nachricht gesendet worden ist, erklingt ein Ton und im Display wird der positive Mini-Hinweis angezeigt.
   ODER
   Wurde die Nachricht nicht gesendet, erklingt ein tiefer Ton und im Display wird der negative Mini-Hinweis angezeigt.

Bearbeiten einer Textnachricht

Wählen Sie Bearbeiten, um die Nachricht zu ändern, bevor Sie sie senden.

HINWEIS: Wenn eine Betreffzeile vorhanden ist (bei Nachrichten aus E-Mail-Programmen), so kann diese nicht bearbeitet werden.

Vorgehensweise:

1. ▲ oder ▼ zu Bearb, und dann OK zur Auswahl.
2. Neben der Nachricht erscheint ein blinkender Cursor. Benutzen Sie die Tastatur, um Ihre Nachricht zu ändern.
   Drücken Sie ◀, um sich eine Position nach links zu bewegen.
   Drücken Sie ▶, um sich eine Position nach rechts zu bewegen.
   Drücken Sie *, um unerwünschte Zeichen zu löschen.
   Lang # drücken, um die Texteingabemethode zu ändern.
3. Drücken Sie einmal OK, um eine Nachricht zu erstellen.
4. ▲ oder ▼ zum gewünschten Teilnehmeralias oder zur gewünschten Teilnehmer-ID, und dann OK zur Auswahl.
   ODER
   ▲ oder ▼ zu Manuelles Wählen, und dann OK zur Auswahl.
   In der ersten Zeile des Displays wird Funknummer: angezeigt. Geben Sie die Teilnehmer-ID ein, und drücken Sie OK.

5. Im Display wird der Mini-Hinweis für den Übergangszustand angezeigt und damit bestätigt, dass Ihre Nachricht gesendet wird.

6. Wenn die Nachricht gesendet worden ist, erklingt ein Ton und im Display wird der positive Mini-Hinweis angezeigt.
ODER
Wurde die Nachricht nicht gesendet, erklingt ein tiefer Ton und im Display wird der negative Mini-Hinweis angezeigt.

Dualton-Mehr-Frequenz-Verfahren (DTMF)

Die DTMF-Funktion erlaubt den Betrieb des Funkgeräts in einem Funksystem mit einer Schnittstelle zu Telefonsystemen.

Vorgehensweise:

DTMF-Ruf einleiten:

1. Halten Sie die **PTT**-Taste gedrückt.
2. Geben sie die gewünschte Nummer ein, oder drücken Sie * oder #.

Der DTMF-Ton kann durch Deaktivieren sämtlicher Töne und Warnsignale ausgeschaltet werden (siehe ***Ein-/Ausschalten der Funkgerätruf-/Hinweistöne*** *auf Seite 81).*

Sicherheit

Deaktivieren des Funkgeräts durch manuelles Wählen

Vorgehensweise:

1. OK, um das Menü aufzurufen.
2. ▲ oder ▼ zu `Kontakte`, und dann OK zur Auswahl.
Die Einträge sind in alphabetischer Reihenfolge sortiert.
3. ▲ oder ▼ zu `Manuelles Wählen`, und dann OK zur Auswahl.
▲ oder ▼ zu `Privatanruf`, und drücken Sie OK.
In der ersten Zeile des Displays wird `Funknummer:` angezeigt.
Geben Sie die Teilnehmer-ID ein, und drücken Sie OK.
4. ▲ oder ▼ zu `Funkg.deakt.`, und dann OK zur Auswahl.
5. Das Display zeigt das Mini-Hinweissymbol für den Übergangszustand an, das angibt, dass die Anfrage ausgeführt wird. Die grüne LED blinkt.
6. Warten Sie auf eine Quittierung.
7. Wenn erfolgreich, erklingt ein positiver Hinweiston und im Display wird der positive Mini-Hinweis angezeigt.
ODER
Wenn erfolglos, erklingt ein negativer Hinweiston und der negative Mini-Hinweis wird angezeigt.

Drücken Sie nicht auf ⊂⊃, während ein Funkgerät deaktiviert wird, da Sie keine Quittungsnachricht erhalten werden.

Aktivieren des Funkgeräts durch manuelles Wählen

Vorgehensweise:

1. OK, um das Menü aufzurufen.
2. ▲ oder ▼ zu `Kontakte`, und dann OK zur Auswahl.
   Die Einträge sind in alphabetischer Reihenfolge sortiert.
3. ▲ oder ▼ zu `Manuelles Wählen`, und dann OK zur Auswahl.
   ▲ oder ▼ zu `Privatanruf`, und drücken Sie OK.
   In der ersten Zeile des Displays wird `Funknummer:` angezeigt.
   Geben Sie die Teilnehmer-ID ein, und drücken Sie OK.
4. ▲ oder ▼ zu `Funkg.aktiv.`, und dann OK zur Auswahl.
5. Im Display werden `Funkg.aktiv.` und der Teilnehmeralias oder die Teilnehmer-ID angezeigt. Die grüne LED leuchtet.
6. Warten Sie auf eine Quittierung.
7. Wenn erfolgreich, erklingt ein positiver Hinweiston und im Display wird der positive Mini-Hinweis angezeigt.
   ODER
   Wenn erfolglos, erklingt ein negativer Hinweiston und der negative Mini-Hinweis wird angezeigt.

Drücken Sie nicht auf ⊂⊃, während ein Funkgerät aktiviert wird, da Sie keine Quittungsnachricht erhalten werden.

Passwort-geschützter Zugriff auf das Funkgerät

Wenn dieses Merkmal aktiviert ist, erfolgt der Zugriff auf das Funkgerät nach dem Einschalten über ein Passwort. Sie können das Passwort über ein Tastaturmikrofon oder mithilfe der **Auf/Ab-**Tasten eingeben.

Zugriff auf das Funkgerät über das Passwort

Vorgehensweise:
Schalten Sie das Gerät ein.

1. Das Gerät gibt einen Dauerton ab.
2. Geben Sie Ihr aktuelles vierstelliges Passwort über ein Tastaturmikrofon ein.
   Im Display wird ●●●● angezeigt. Drücken Sie OK, um fortzufahren.
   ODER
   Geben Sie Ihr aktuelles vierstelliges Passwort ein. Drücken Sie ▲ oder ▼, um den numerischen Wert der jeweiligen Stelle zu ändern, und OK, um die gewählte Stelle zu bestätigen und zur nächsten Stelle weiterzurücken. Jede Ziffer ändert sich auf ●. Drücken Sie OK, um die Auswahl zu bestätigen.

   Bei der Passworteingabe ertönt mit jedem Drücken einer Taste ein positiver Hinweiston. Drücken Sie ◀, um den jeweiligen ● im Display zu löschen. Wenn Sie ◀ drücken, wenn die Zeile leer ist, oder wenn Sie mehr als vier Stellen einzugeben versuchen, gibt das Gerät einen negativen Hinweiston ab.

3. Wenn das Passwort richtig ist:
   Ihr Funkgerät setzt den Einschaltvorgang fort. Siehe ***Einschalten des Funkgeräts*** auf Seite 2.
   ODER
   Wenn das Passwort falsch ist:
   Das Display zeigt `Falsches Passwort`. Wiederholen Sie Schritt 2.
   ODER
   Nach dem dritten erfolglosen Versuch, das richtige Passwort einzugeben, erscheint im Display `Falsches Passwort` und dann `Gerät gesperrt`. Ein Ton erklingt und die gelbe LED blinkt im Doppelrhythmus.

*Ihr Funkgerät wird 15 Minuten lang gesperrt und reagiert nur auf die Betätigung der **Ein/Aus**-Taste und der programmierten **Beleuchtung Autom.**-Taste.*

HINWEIS: Im gesperrten Zustand kann das Funkgerät keinen Ruf, auch keine Notrufe, empfangen.

Die Benutzung des **Notruf**-Fußschalters hebt die Passworteingabe für den Zugriff auf das Funkgerät auf.

Entsperren des Funkgeräts

Vorgehensweise:
Lassen Sie 15 Minuten verstreichen. Wiederholen Sie die Schritte 1 bis 3 in ***Zugriff auf das Funkgerät über das Passwort*** auf Seite 120.
ODER
Schalten Sie das Funkgerät wieder ein, wenn es während der Funkgerätsperre ausgeschaltet wurde:

1. Ein Ton erklingt und die gelbe LED blinkt im Doppelrhythmus. Im Display wird `Gerät gesperrt` angezeigt.
2. Lassen Sie 15 Minuten verstreichen. Wiederholen Sie ***Zugriff auf das Funkgerät über das Passwort*** auf Seite 120.

Beim Einschalten startet Ihr Funkgerät den 15-Minuten-Timer für die Sperre.

Ein- und Ausschalten der Passwortsperre

Vorgehensweise:

1. [OK], um das Menü aufzurufen.
2. [▲] oder [▼] zu `Einstellungen`, und dann [OK] zur Auswahl.
3. [▲] oder [▼] zu `FunkgEinstellg`, und dann [OK] zur Auswahl.
4. [▲] oder [▼] zu `Passw-Sperre`, und dann [OK] zur Auswahl.

5. Geben Sie ein vierstelliges Passwort ein.
Siehe Schritt 2 unter ***Zugriff auf das Funkgerät über das Passwort*** auf Seite 120.

6. Wenn das Passwort richtig ist:
Drücken Sie [OK], um die Passwortsperrfunktion zu aktivieren. Im Display wird neben Aktiviert ein ✓ angezeigt.
ODER
Drücken Sie [OK], um die Passwortsperrfunktion zu deaktivieren. Neben Aktiviert wird kein ✓ mehr angezeigt.
ODER
Wenn das Passwort falsch ist:
Wenn das Passwort falsch ist, wird im Display `Falsches Passwort` angezeigt, und das Funkgerät zeigt automatisch wieder das vorhergehende Menü an.

Ändern des Passworts

Vorgehensweise:

1. [OK], um das Menü aufzurufen.
2. [▲] oder [▼] zu `Einstellungen`, und dann [OK] zur Auswahl.
3. [▲] oder [▼] zu `FunkgEinstellg`, und dann [OK] zur Auswahl.
4. [▲] oder [▼] zu `Passw-Sperre`, und dann [OK] zur Auswahl.
5. Geben Sie Ihr aktuelles vierstelliges Passwort über ein Tastaturmikrofon ein.
Siehe Schritt 2 unter ***Zugriff auf das Funkgerät über das Passwort*** auf Seite 120.
6. Wenn das Passwort richtig ist:
[▲] oder [▼] zu `Passw. änd.`, und dann [OK] zur Auswahl.
ODER
Wenn das Passwort falsch ist:
Wenn das Passwort falsch ist, wird im Display `Falsches Passwort` angezeigt, und das Funkgerät zeigt automatisch wieder das vorhergehende Menü an.
7. Geben Sie ein neues vierstelliges Passwort über das Tastaturmikrofon ein.
Siehe Schritt 2 unter ***Zugriff auf das Funkgerät über das Passwort*** auf Seite 120.
8. Geben Sie das vierstellige Passwort noch einmal ein. Siehe Schritt 2 unter ***Zugriff auf das Funkgerät über das Passwort*** auf Seite 120.
9. Wenn die beiden neuen Passworteingaben übereinstimmen.
Das Display zeigt `Passwort geändert`.
ODER
Wenn die beiden neuen Passworteingaben nicht übereinstimmen.
Das Display zeigt `PW stimmen nicht überein`.
10. Der Bildschirm wechselt automatisch zum vorherigen Menü.

Konfiguration der Texteingabe

Sie können die folgenden Einstellungen für die Eingabe von Text auf Ihrem Funkgerät konfigurieren:

- Wortüberprüfung
- Wortvorhersage
- Großschreibung am Satzanfang
- Meine Wörter

HINWEIS: Sie können jederzeit drücken, um zum vorhergehenden Bildschirm zu wechseln, oder lang drücken, um zum Ausgangsbildschirm zurückzukehren. Das Funkgerät verlässt den aktuellen Bildschirm, sobald der Inaktivitäts-Timer abgelaufen ist.

Wortüberprüfung

Bietet eine Auswahl alternativer Wörter an, wenn das in den Texteditor eingegebene Wort vom integrierten Wörterbuch nicht erkannt wird.

1. OK, um das Menü aufzurufen.
2. oder zu `Einstellungen`, und dann OK zur Auswahl.
3. oder zu `FunkgEinstellg`, und dann OK zur Auswahl.
4. oder zu `Texteingabe`, und dann OK zur Auswahl.
5. oder zu `Word Correct (Wortüberprüfung)`, und dann OK zur Auswahl.
6. Drücken Sie OK, um Word Correct (Wortüberprüfung) zu aktivieren. Im Display wird neben Aktiviert ein ✓ angezeigt.
   ODER
   Drücken Sie OK, um Word Correct (Wortüberprüfung) zu deaktivieren. Neben Aktiviert wird kein ✓ mehr angezeigt.

HINWEIS: Bei Schritt 5 können Sie durch Drücken von ◀ oder ▶ die ausgewählte Option ändern.

Wortvorhersage

Ihr Funkgerät kann Reihenfolgen gemeinsamer Wörter, die Sie oft eingeben, lernen. Nachdem Sie das erste Wort einer Reihenfolge gemeinsamer Wörter in den Texteditor eingeben, schlägt es dann das nächste Wort, das Sie möglicherweise verwenden möchten, vor.

1. OK, um das Menü aufzurufen.
2. oder zu `Einstellungen`, und dann OK zur Auswahl.
3. oder zu `FunkgEinstellg`, und dann OK zur Auswahl.
4. oder zu `Texteingabe`, und dann OK zur Auswahl.

5. ▲ oder ▼ zu Word Predict (Wortvorhersage), und dann OK zur Auswahl.

6. Drücken Sie OK, um Word Predict (Wortvorhersage) zu aktivieren. Im Display wird neben Aktiviert ein ✓ angezeigt.
ODER
Drücken Sie OK, um Word Predict (Wortvorhersage) zu deaktivieren. Neben Aktiviert wird kein ✓ mehr angezeigt.

HINWEIS: Bei Schritt 5 können Sie durch Drücken von ◀ oder ▶ die ausgewählte Option ändern.

Großschreibung am Satzanfang

Aktiviert automatisch Großschreibung für den ersten Buchstaben des ersten Worts in jedem neuen Satz.

1. OK, um das Menü aufzurufen.
2. ▲ oder ▼ zu Einstellungen, und dann OK zur Auswahl.
3. ▲ oder ▼ zu FunkgEinstellg, und dann OK zur Auswahl.
4. ▲ oder ▼ zu Texteingabe, und dann OK zur Auswahl.
5. ▲ oder ▼ zu Satzanf.groß, und dann OK zur Auswahl.
6. Drücken Sie OK, um Großschreibung am Satzanfang zu aktivieren. Im Display wird neben Aktiviert ein ✓ angezeigt.
ODER
Drücken Sie OK, um Großschreibung am Satzanfang zu deaktivieren. Neben Aktiviert wird kein ✓ mehr angezeigt.

HINWEIS: Bei Schritt 5 können Sie durch Drücken von ◀ oder ▶ die ausgewählte Option ändern.

Anzeigen benutzerdefinierter Wörter

Sie können Ihre eigenen benutzerdefinierten Wörter in das integrierte Wörterbuch Ihres Funkgeräts aufnehmen. Das Funkgerät verwaltet eine Liste, die diese Wörter enthält.

1. OK, um das Menü aufzurufen.
2. ▲ oder ▼ zu Einstellungen, und dann OK zur Auswahl.
3. ▲ oder ▼ zu FunkgEinstellg, und dann OK zur Auswahl.
4. ▲ oder ▼ zu Texteingabe, und dann OK zur Auswahl.
5. ▲ oder ▼ zu Meine Wörter, und dann OK zur Auswahl.
6. ▲ oder ▼ zu Wortliste, und dann OK zur Auswahl. Im Display wird die Liste der benutzerdefinierten Wörter angezeigt.

Bearbeiten benutzerdefinierter Wörter

Sie können die in Ihrem Funkgerät gespeicherten benutzerdefinierten Wörter bearbeiten.

1. OK, um das Menü aufzurufen.
2. ▲ oder ▼ zu `Einstellungen`, und dann OK zur Auswahl.
3. ▲ oder ▼ zu `FunkgEinstellg`, und dann OK zur Auswahl.
4. ▲ oder ▼ zu `Texteingabe`, und dann OK zur Auswahl.
5. ▲ oder ▼ zu `Meine Wörter`, und dann OK zur Auswahl.
6. ▲ oder ▼ zu `Wortliste`, und dann OK zur Auswahl.
   Im Display wird die Liste der benutzerdefinierten Wörter angezeigt.
7. ▲ oder ▼ zum gewünschten Wort, und dann OK zur Auswahl.
8. ▲ oder ▼ zu `Bearb`, und dann OK zur Auswahl.
9. Bearbeiten Sie mithilfe des Tastenfelds das benutzerdefinierte Wort.
   Drücken Sie ◀, um sich eine Position nach links zu bewegen.
   Drücken Sie ▶ oder #, um sich eine Position nach rechts zu bewegen.
   Drücken Sie *, um unerwünschte Zeichen zu löschen.
   Lang # drücken, um die Texteingabemethode zu ändern.
   Drücken Sie einmal OK, nachdem Ihr benutzerdefiniertes Wort vollendet ist.
10. Das Display zeigt das Mini-Hinweissymbol für den Übergangszustand an, das angibt, dass Ihr benutzerdefiniertes Wort gespeichert wird.
11. Wenn das benutzerdefinierte Wort gespeichert wurde, erklingt ein Signalton, und im Display wird das positive Mini-Hinweissymbol angezeigt.
    ODER
    Wenn das benutzerdefinierte Wort nicht gespeichert wurde, erklingt ein tiefer Signalton, und im Display wird das negative Mini-Hinweissymbol angezeigt.

Hinzufügen benutzerdefinierter Wörter

Sie können Ihre eigenen benutzerdefinierten Wörter in das integrierte Wörterbuch Ihres Funkgeräts aufnehmen.

1. OK, um das Menü aufzurufen.
2. ▲ oder ▼ zu `Einstellungen`, und dann OK zur Auswahl.
3. ▲ oder ▼ zu `FunkgEinstellg`, und dann OK zur Auswahl.
4. ▲ oder ▼ zu `Texteingabe`, und dann OK zur Auswahl.
5. ▲ oder ▼ zu `Meine Wörter`, und dann OK zur Auswahl.

6. ▲ oder ▼ zu Add New Word (Neues Wort hinzufügen), und dann OK zur Auswahl.

7. Geben Sie mithilfe des Tastenfelds das benutzerdefinierte Wort ein.

   Drücken Sie ◀, um sich eine Position nach links zu bewegen.

   Drücken Sie ▶ oder #, um sich eine Position nach rechts zu bewegen.

   Drücken Sie *, um unerwünschte Zeichen zu löschen.

   Lang # drücken, um die Texteingabemethode zu ändern.

   Drücken Sie einmal OK, nachdem Ihr benutzerdefiniertes Wort vollendet ist.

8. Das Display zeigt das Mini-Hinweissymbol für den Übergangszustand an, das angibt, dass Ihr benutzerdefiniertes Wort gespeichert wird.

9. Wenn das benutzerdefinierte Wort gespeichert wurde, erklingt ein Signalton, und im Display wird das positive Mini-Hinweissymbol angezeigt.
   ODER
   Wenn das benutzerdefinierte Wort nicht gespeichert wurde, erklingt ein tiefer Signalton, und im Display wird das negative Mini-Hinweissymbol angezeigt.

Löschen eines benutzerdefinierten Wortes

Sie können die in Ihrem Funkgerät gespeicherten benutzerdefinierten Wörter löschen.

1. OK, um das Menü aufzurufen.
2. ▲ oder ▼ zu Einstellungen, und dann OK zur Auswahl.
3. ▲ oder ▼ zu FunkgEinstellg, und dann OK zur Auswahl.
4. ▲ oder ▼ zu Texteingabe, und dann OK zur Auswahl.
5. ▲ oder ▼ zu Meine Wörter, und dann OK zur Auswahl.
6. ▲ oder ▼ zum gewünschten Wort, und dann OK zur Auswahl.
7. ▲ oder ▼ zu Löschen, und dann OK zur Auswahl.
8. Bei Delete Entry? (Eintrag löschen?), ▲ oder ▼ zu Ja, und drücken Sie OK, um den Eintrag zu löschen. Im Display wird Eintrag gelöscht angezeigt.
   ODER
   ▲ oder ▼ zu Nein, und dann OK, um zum vorhergehenden Bildschirm zu wechseln.

Löschen aller benutzerdefinierten Wörter

Löschen Sie alle benutzerdefinierten Wörter aus dem integrierten Wörterbuch in Ihrem Funkgerät.

1. OK, um das Menü aufzurufen.
2. ▲ oder ▼ zu `Einstellungen`, und dann OK zur Auswahl.
3. ▲ oder ▼ zu `FunkgEinstellg`, und dann OK zur Auswahl.
4. ▲ oder ▼ zu `Texteingabe`, und dann OK zur Auswahl.
5. ▲ oder ▼ zu `Meine Wörter`, und dann OK zur Auswahl.
6. ▲ oder ▼ zu `Alle Löschen` und dann OK zur Auswahl.
7. Bei `Alle löschen`, ▲ oder ▼ zu `Ja`, und dann OK, um alle benutzerdefinierten Wörter zu löschen. Im Display wird `Alle Eintr gelöscht` angezeigt.
   ODER
   ▲ oder ▼ zu `Nein`, und dann OK, um zum vorhergehenden Bildschirm zu wechseln.

Bedienfeld-Programmiermodus (FPP)

In diesem Modus können gewisse Funktionsparameter geändert werden, um den Einsatz des Funkgeräts zu optimieren.

Aktivierung Bedienfeld-Programmiermodus

Vorgehensweise:

1. OK, um das Menü aufzurufen.
2. ▲ oder ▼ zu `Einstellungen`, und dann OK zur Auswahl.
3. ▲ oder ▼ zu `Funkg progr` und drücken Sie OK.

HINWEIS: Durch langes Drücken von ↩ kehren Sie zum Ausgangsbildschirm zurück.

Bearbeiten von Parametern im Bedienfeld-Programmiermodus

Benutzen Sie bei der Navigation durch die Funktionsparameter die folgenden Tasten.

▲, ▼, ◀, ▶ – Zum Durchblättern von Menüs, Erhöhen/Verringern von Werten und um senkrecht zu navigieren

OK – Zum Wählen der Option bzw. zum Aufrufen eines Untermenüs

↩ – Kurz drücken, um zum vorhergehenden Menü zurückzukehren oder um den Auswahlbildschirm zu verlassen. Lang drücken, um zum Ausgangsbildschirm zurückzukehren.

Beschränkte Garantie

MOTOROLA-KOMMUNIKATIONSPRODUKTE

I. DECKUNGSUMFANG UND LAUFZEIT DIESER GARANTIE:

MOTOROLA SOLUTIONS, INC. („MOTOROLA“) garantiert hiermit, dass die von Motorola hergestellten Kommunikationsprodukte („Produkte“) ab dem Kaufdatum für die nachstehend aufgeführte Dauer unter normalem Gebrauch und Betrieb frei von Materialfehlern und Verarbeitungsmängeln sind.

Digitale Mobilunkgeräte der Serie DM	Zwei (2) Jahre
Produktzubehör	Ein (1) Jahr

MOTOROLA führt nach eigenem Ermessen innerhalb der Garantiezeit kostenlos die Reparatur des Produkts (mit Neu- oder erneuerten Teilen) durch oder ersetzt es (durch ein Neu- oder erneuertes Produkt) oder erstattet den Kaufpreis des Produkts, sofern das Produkt gemäß den Bedingungen dieser Garantie an MOTOROLA retourniert wird. Ersatzteile oder -platinen stehen dann für den Rest der ursprünglichen Garantiezeit unter Garantie. Alle ersetzten Teile des Produkts werden Eigentum von MOTOROLA.

Diese ausdrückliche eingeschränkte Garantie von MOTOROLA gilt nur für den ursprünglichen Endabnehmer/Käufer und ist nicht übertragbar. Dies ist die vollständige Garantie für das von MOTOROLA hergestellte Produkt. MOTOROLA übernimmt keine Verpflichtungen oder Haftung für Zusätze oder Änderungen an dieser Garantie, sofern diese nicht schriftlich erfolgen und von einem Beauftragten von MOTOROLA unterschrieben sind.

Sofern dies nicht in einem separaten Vertrag zwischen MOTOROLA und dem ursprünglichen Endabnehmer/Käufer festgelegt wurde, gewährt MOTOROLA keine Garantie für die Installation, Instandhaltung oder Wartung des Produkts.

MOTOROLA übernimmt keinerlei Haftung für nicht von MOTOROLA bereitgestellte Zusatzausrüstung, die an dem Produkt angebracht ist oder in Verbindung mit dem Produkt verwendet wird, oder für den Betrieb des Produkts mit Zusatzausrüstung und sämtliche Zusatzausrüstung ist ausdrücklich von dieser Garantie ausgeschlossen. Da jedes System, in dem das Produkt zur Anwendung kommen kann, individuell ist, übernimmt MOTOROLA im Rahmen dieser Garantie keine Haftung für die Reichweite, die Abdeckung oder den Betrieb des Systems als Ganzes.

II. ALLGEMEINE GARANTIEBEDINGUNGEN:

Diese Garantie beinhaltet das volle Ausmaß der Pflichten von MOTOROLA bezüglich des Produkts. Reparatur, Ersatz oder Kaufpreiserstattung nach Ermessen von MOTOROLA sind die ausschließlichen Rechtsmittel des Verbrauchers. DIESE GARANTIE WIRD ANSTELLE ALLER ANDEREN AUSDRÜCKLICHEN GARANTIEN GEWÄHRT. ALLE KONKLUDENTEN GEWÄHRLEISTUNGEN, EINSCHLIESSLICH, OHNE EINSCHRÄNKUNG, DER KONKLUDENTEN GARANTIE DERMARKTGÄNGIGKEIT ODER EIGNUNG FÜR EINEN BESTIMMTEN ZWECK, SIND AUF DIE DAUER DIESER BESCHRÄNKTEN GARANTIE BEGRENZT. IN KEINEM FALL HAFTET MOTOROLA FÜR SCHÄDEN, DIE ÜBER DEN KAUFPREIS DES JEWEILIGEN PRODUKTS HINAUSGEHEN, ODER FÜR NUTZUNGSSCHÄDEN, ZEITVERLUST, UNANNEHMLICHKEITEN, ENTGANGENE GESCHÄFTSMÖGLICHKEITEN, ENTGANGENE GEWINNE ODER EINNAHMEN ODER ANDERE BEILÄUFIGE, SONDER-

ODER FOLGESCHÄDEN, DIE IM ZUSAMMENHANG MIT DER NUTZUNG ODER NICHTVERWENDBARKEIT DES PRODUKTS ENTSTEHEN, UND ZWAR IM GRÖSSTMÖGLICHEN DURCH DAS ANWENDBARE RECHT GESTATTETEN UMFANG.

III. STAATSGESETZE (NUR FÜR USA):

EINIGE STAATEN VERBIETEN DIE EINSCHRÄNKUNG ODER DEN AUSSCHLUSS VON BEGLEIT- ODER FOLGESCHÄDEN ODER DIE BESCHRÄNKUNG DER GELTUNGSDAUER EINER KONKLUDENTEN GARANTIE, SO DASS DIE OBIGE(N) EINSCHRÄNKUNG ODER AUSSCHLÜSSE EVENTUELL NICHT ANWENDBAR SIND.

Diese Garantie gesteht Ihnen spezifische Rechte zu. Sie haben unter Umständen auch andere Rechte, die je nach Staat variieren.

IV. INANSPRUCHNAHME VON GARANTIELEISTUNGEN:

Zur Inanspruchnahme von Garantieleistungen muss der Kaufnachweis (aus dem das Kaufdatum und die Seriennummer des Artikels hervorgehen) vorgelegt werden und das Produkt muss unter Vorauszahlung der Versicherungs- und Frachtkosten einer autorisierten Garantieservicestelle zugestellt werden. MOTOROLA erbringt die Garantieleistungen durch eine seiner autorisierten Garantieservicestellen. Wenden Sie sich zunächst an das Unternehmen, das Ihnen das Produkt verkauft hat (z. B. Händler oder Kommunikationsdienstleister). Dieses Unternehmen hilft Ihnen dann, die Garantieleistungen in Anspruch zu nehmen.

V. HAFTUNGSAUSSCHLUSS:

A) Defekte oder Schäden, die sich durch die nicht normale oder übliche Verwendung des Produkts ergeben.

B) Defekte oder Schäden durch unsachgemäße Verwendung, versehentliche Beschädigung, Wasser oder mangelhafte Sorgfalt.

C) Defekte oder Schäden durch unsachgemäße(n) Prüfung, Betrieb, Wartung, Installation, Änderung, Modifikation oder Einstellung.

D) Bruch oder Beschädigung von Antennen, sofern nicht unmittelbar durch Material-/Verarbeitungsfehler verursacht.

E) Produkte, an denen unbefugte Produktänderung, -zerlegung oder -reparatur (einschließlich dem Zusatz von nicht von MOTOROLA gelieferter Ausrüstung zu dem Produkt, aber nicht darauf beschränkt) vorgenommen werden, welche die Leistung des Produkts beeinträchtigen oder die normale Untersuchung und Prüfung des Produkts im Rahmen der Garantie zur Beurteilung eines Garantieanspruchs stören.

F) Produkte, deren Seriennummer entfernt oder unleserlich gemacht wurde.

G) Akkus, wenn:
(1) eine der Zellendichtungen am Batteriegehäuse geöffnet wurde oder Spuren einer Manipulation aufweist,
(2) Schäden oder Defekte durch Aufladen oder Verwenden des Akkus in Ausrüstung oder in einem Einsatz außer dem Produkt, für das er bestimmt ist, verursacht wurde.

H) Frachtkosten zur Reparaturwerkstatt.

I) Ein Produkt, das aufgrund illegaler oder unbefugter Änderung der Software/Firmware im Produkt nicht gemäß den veröffentlichen technischen Daten von MOTOROLA bzw. der FCC-Zertifizierungskennzeichnung, die zum Zeitpunkt der Erstauslieferung des Produkts von MOTOROLA in Kraft waren, funktioniert.

J) Kratzer oder andere kosmetische Schäden an Oberflächen des Produkts ohne Einfluss auf den Betrieb des Produkts.

K) Normale und übliche Gebrauchsspuren oder Abnutzerscheinungen.

VI. PATENT- UND SOFTWARE-BEDINGUNGEN:

MOTOROLA übernimmt auf eigene Kosten die Verteidigung des Endbenutzers/Käufers gegen sämtliche vorgebrachten Klagen auf Basis eines Anspruchs, das Produkt oder eines seiner Bestandteile verstieße(n) gegen ein US-amerikanisches Patent, und MOTOROLA kommt für gegen den Endbenutzer/Käufer durch ein Gerichtsurteil verhängte Kosten und Schadensersatzansprüche auf, die aus einer derartigen Klage resultieren. Eine derartige Verteidigung und Zahlungen unterliegen jedoch folgenden Bedingungen:

A) dass MOTOROLA vom Käufer unverzüglich von einem gegen ihn erhobenen derartigen Anspruch schriftlich in Kenntnis gesetzt wird;

B) dass MOTOROLA die alleinige Kontrolle über die Verteidigung gegen eine derartige Klage sowie sämtliche Verhandlungen über eine Einigung innehat und

C) dass ein derartiger Käufer MOTOROLA nach deren Ermessen und auf deren Kosten erlaubt, für einen derartigen Käufer das Recht zu erwerben, das Produkt oder Teile desselben weiterhin zu verwenden, zu ersetzen oder zu modifizieren, sodass es gegen keine Patente verstößt, oder einem derartigen Käufer eine Gutschrift für das Produkt oder die Bestandteile bzw. deren Abschreibungsrestwert ausstellt und seine Rückgabe annimmt, wenn das Produkt oder Teile davon Gegenstand (oder im Ermessen von MOTOROLA wahrscheinlich Gegenstand) eines Anspruchs einer derartigen Verletzung eines US-amerikanischen Patents werden sollte(n). Der Abschreibungsrestwert ist ein von MOTOROLA ermittelter, gleichwertiger Betrag pro Jahr über die Lebensdauer des Produkts oder dessen Teile.

MOTOROLA übernimmt keine Haftung hinsichtlich Ansprüchen für Patentverletzungen, die auf einer Kombination von hierunter geliefertem Produkt und Bestandteilen mit nicht von MOTOROLA bereitgestellter/n Software, Vorrichtungen oder Geräten basieren. Des Weiteren lehnt MOTOROLA jegliche Verantwortung für nicht von MOTOROLA bereitgestellte Zusatzausrüstung oder Software ab, die in Verbindung mit dem Produkt benutzt wird. Das Vorangehende stellt die gesamte Haftung von MOTOROLA hinsichtlich der Verletzung von Patenten durch das Produkt und dessen Bestandteile dar.

Für urheberrechtlich geschützte MOTOROLA-Software liegen in den Vereinigten Staaten und anderen Ländern per Gesetz bestimmte Exklusivrechte für MOTOROLA vor, wie z. B. das Exklusivrecht für die Vervielfältigung oder den Vertrieb von Kopien solcher Motorola-Software. MOTOROLA Software darf ausschließlich mit dem Produkt verwendet werden, in das diese Software ursprünglich integriert war, und die Software in einem derartigen Produkt darf nicht ersetzt, kopiert, verteilt und in irgendeiner Weise modifiziert oder zum Herstellen abgeleiteter Erzeugnisse verwendet werden. Kein anderer Gebrauch derartiger MOTOROLA Software, einschließlich Änderung, Modifikation, Reproduktion, Distribution oder Reverse Engineering bzw. Nachkonstruktion, aber nicht darauf begrenzt, und keine Ausübung von Rechten an derartiger MOTOROLA Software ist zulässig. Unter MOTOROLA Patentschutz und Urheberrecht wird keine Lizenz stillschweigend, durch Verwirkung eines Rechts oder auf sonstige Weise erteilt.

VII. ANWENDBARES RECHT:

Diese Garantieerklärung unterliegt den Gesetzen des Staates Illinois der USA.

Sommaire

Ce guide de l'utilisateur contient toutes les informations nécessaires pour utiliser les de la gamme MOTOTRBO Mobiles.

Informations de sécurité importantes x

Conformité de la sécurité des équipements et exposition aux fréquences radio x

Version logicielle x

Droits d'auteur relatifs aux logiciels informatiques . . . xi

Mise en route 1

Utilisation de ce Guide de l'utilisateur 1

Informations disponibles auprès de votre fournisseur/administrateur système 1

Mise sous tension de la radio 2

Réglage du volume 2

Identification des commandes 3

Commandes de la radio 3

Boutons programmables 4

Fonctions attribuables 4

Fonctions utilitaires ou paramètres attribuables 6

Accès aux fonctions préprogrammées 6

Bouton PTT 7

Bascule entre les modes conventionnels Analogique et Numérique 7

Utilisation du sélecteur Volume/Canal 8

IP Site Connect 8

Capacity Plus 9

Linked Capacity Plus 9

Identification des indicateurs 10

Icônes de l'affichage 11

Icônes d'appel 12

Icônes avancées du menu 13

Icônes des mini-avis 13

Icônes Messages envoyés 14

Icônes des dispositifs Bluetooth 14

LED 15

Tonalités d'indication 16

Tonalités audio 16

Passer et recevoir des appels 17

Sélection d'une zone 17

Sélection d'un canal 18

Réception et réponse à un appel 18

Recevoir et répondre à un appel de groupe 19

Recevoir et répondre à un appel individuel 19

Recevoir un appel général 20

Recevoir et répondre à un appel sélectif 20

Recevoir et répondre à un appel téléphonique 21

Appel téléphonique en appel individuel 21
Appel téléphonique en Appel de groupe 22
Appel téléphonique en mode Tous les appels . . . 22
Lancement d'un appel radio 23
Lancer un appel de groupe 23
Lancer un appel individuel 24
Lancer un appel général 25
Effectuer un appel sélectif 26
Effectuer un appel téléphonique 26
Arrêt d'un appel radio 28
Mode direct 28
Surveillance permanente 29
Fonctionnalités avancées 30
Vérification radio 31
Envoyer une vérification radio 31
Écoute ambiance 32
Déclencher l'Écoute ambiance 32
Arrêter l'Écoute ambiance 33
Listes de balayage 33
Afficher une entrée de la liste de balayage 34
Modifier la liste de balayage 34
Ajouter une entrée à la liste de balayage 34
Supprimer une entrée de la liste de balayage . . . 35
Définir et modifier les priorités des entrées dans la liste de balayage 35
Balayage 36
Lancer et arrêter le balayage 36
Répondre à une transmission pendant un balayage 37
Supprimer un canal nuisible 37
Rétablir un canal nuisible 37
Sélection automatique de balayage (Scan vote) 38
Paramètres du Répertoire 38
Lancer un appel de groupe à partir du Répertoire 39
Lancer un appel individuel à partir du Répertoire 40
Attribution d'une entrée sur une touche numérique programmable 40
Annuler l'attribution d'une entrée sur une touche numérique programmable 41
Définir le contact par défaut 42
Ajouter un nouveau contact 42
Paramètres des indicateurs d'appel 43
Activer et désactiver les sonneries d'avertissements d'appel 43
Activer et désactiver les sonneries des appels individuels 43
Activer et désactiver les sonneries d'appel sélectif 44

Activer et désactiver les sonneries des messages textes 44
Activer et désactiver les sonneries des États de télémétrie avec texte 45
Sélectionner les types de sonnerie 45
Volume croissant de la tonalité des alarmes 46
Caractéristiques du log des appels 46
Afficher les appels récents 46
Supprimer un appel de la liste des appels 47
Fonctionnement des avertissements d'appel 48
Recevoir et répondre à un avertissement d'appel 48
Envoyer un avertissement d'appel depuis le Répertoire 48
Lancer un avertissement d'appel avec le bouton Accès de numérotation rapide 49
Gestion de l'urgence 49
Recevoir une alarme d'urgence 50
Répondre à une alarme d'urgence 50
Envoyer une alerte d'urgence 51
Envoyer un message d'alarme d'urgence avec un appel 52
Envoyer un message d'alarme d'urgence suivi d'un appel vocal 53
Relancer un mode Urgence 55
Sortie du mode Urgence 55
Fonctions de message texte 56
Envoyer un message texte rapide 56
Envoyer un message texte rapide avec le Btn num. rap 56
Gérer les messages textes dans le dossier Brouillons 57
Afficher un message texte enregistré 57
Supprimer un message texte enregistré dans Brouillons 57
Gérer les messages textes non envoyés 58
Renvoyer un message texte 58
Transférer un message texte 58
Gérer les messages textes envoyés 59
Afficher un message texte envoyé 59
Envoyer un message texte envoyé 59
Supprimer tous les messages textes envoyés du dossier Messages envoyés 61
Recevoir un message texte 61
Lire un message texte 61
Gérer les messages textes reçus 62
Afficher un message texte dans la Boîte de réception 62
Afficher un message texte État Télémétrie dans la Boîte de réception 63
Répondre à message texte par un texte rapide 63

Supprimer un message texte dans la Boîte de réception 64
Supprimer tous les messages textes dans la Boîte de réception 65
Message encodeur analogique 65
Envoyer un message encodeur MDC à un dispatcheur 65
Envoyer un message encodeur 5 Tons à un contact 66
Mise à jour État analogique 66
Envoyer une mise à jour État à un contact prédéterminé 66
Pour voir les détails de l'état 5 Tons 67
Secret 67
Commandes multi-sites 68
Lancer une recherche de site automatique 68
Arrêter une recherche de site automatique 69
Lancer une recherche de site manuelle 70
Sécurité 70
Désactivation d'une radio 70
Activation d'une radio 71
Travailleur isolé 73
Modes de connexion aux appareils tiers 73
Casques 74
Activer et désactiver Bluetooth 75
Recherche et connexion à un dispositif Bluetooth 75
Recherche et connexion de l'appareil Bluetooth (mode Détectable) 76
Déconnecter un dispositif Bluetooth 76
Basculer le routage audio 77
Afficher les détails du dispositif 77
Supprimer le nom de l'appareil 78
Gain micro BT 78
Liste des notifications 79
Accéder à la liste des notifications 79
Système de transpondeur à portée automatique (Auto-Range Transponder System, ARTS) 79
Programmation en liaison radio (Over-the-Air Programming, OTAP) 80
Config/Infos 80
Activer/désactiver les tonalités/avertissements . 80
Régler l'écart du volume de la tonalité d'avertissement 81
Activation et désactivation de la tonalité Voix autorisée 81
Activer/désactiver la tonalité de mise sous tension 82
Définir la tonalité d'alerte des messages texte . . 82
Régler le niveau de puissance 83
Changer le mode Jour/Nuit 83

Régler la luminosité de l'écran 84
Activer/désactiver l'avertisseur/les phares 84
Activer et désactiver le système Audio Public . . . 85
Activer ou désactiver le système d'adresse publique externe publique 85
Régler le niveau Squelch (du réglage silencieux) 85
Activer/désactiver l'écran d'introduction 86
Activer/désactiver les LED 86
Configuration du sélecteur à double fonction . . . 86
Langue 87
Activer et désactiver la fonction Émission activée par la voix (VOX) 87
Activer et désactiver la fonction Carte d'options 88
Identifier le type de câble 88
Annonce vocale 88
Transfert d'appel 89
Délai Menu 89
Micro AGC analogique (Mic AGC-A) 89
Micro AGC numérique (Mic AGC-D) 90
Audio intelligent 90
Activation et désactivation de la fonctionnalité de réduction du bruit 91
GPS 92
Accéder aux informations générales de la radio 92
Vérifier l'identité et l'alias de la radio 92
Vérifier la version du firmware et du codeplug 93
Vérifier les informations GPS 93
Mettre à jour de logiciel 94
Informations du site 94
Fonctions du microphone à clavier 95
Utilisation du clavier 96
Activer/désactiver les tonalités du clavier 97
Fonctions avancées supplémentaires 97
Sélectionner une recherche de Zone par alias 97
Effectuer un contrôle de la radio par une numérotation manuelle 98
Déclencher l'écoute ambiance avec une numérotation manuelle 98
Lancer un appel individuel par une numérotation manuelle 99
Effectuer un appel téléphonique par numérotation manuelle 100
Effectuer un appel téléphonique à l'aide du bouton Accès direct 102
Effectuer un appel de groupe, individuel ou général à l'aide de la touche numérique programmable 103

Effectuer un appel téléphonique à l'aide du bouton programmable Téléphone 104
Effectuer un appel téléphonique depuis les Contacts 106
Lancer un appel individuel, de groupe, téléphonique ou général par une recherche d'alias 108
Afficher une entrée de la Liste de balayage à l'aide de la recherche d'alias 109
Modifier la liste de balayage par une recherche d'alias 109
Ajouter une entrée à la liste de balayage . . . 109
Supprimer une entrée de la liste de balayage 110
Définir et modifier les priorités des entrées dans la liste de balayage 111
Enregistrer un alias/ID affiché dans une liste d'appels 112
Envoyer un avertissement d'appel avec la numérotation manuelle 112
Valeurs RSSI 113
Messagerie de texte 113
Écrire et envoyer un message texte 113
Répondre aux messages textes dans la boîte de réception 114
Modifier un message réponse rapide 115
Accéder au dossier Brouillons 116
Éditer et envoyer un message texte enregistré 116
Gérer les messages textes non envoyés 117
Renvoyer un message texte avec la numérotation manuelle 117
Modifier un message texte 117
Multifréquence à deux tonalités (DTMF) 118
Sécurité 118
Désactiver la radio par une numérotation manuelle 118
Activer une radio avec une numérotation manuelle 119
Fonctions de verrouillage avec mot de passe 119
Accéder à la radio avec mot de passe 120
Déverrouiller la radio 120
Activer ou désactiver la fonction Verrou avec mot de passe 121
Modifier le mot du passe 121
Configuration de la saisie de texte 122
Correction orthographique 122
Texte prédictif 123
Cap. phrase 123
Afficher les mots personnalisés 124
Modifier les mots personnalisés 124
Ajouter des mots personnalisés 125
Supprimer un mot personnalisé 125

Supprimer tous les mots personnalisés 126
Programmation du panneau avant (FPP) 127
Accéder au mode Programmation 127
Modifier les paramètres du mode Programmation du panneau avant 127
Garantie limitée 128

Informations de sécurité importantes

Conformité de la sécurité des équipements et exposition aux fréquences radio

Avant d'utiliser ce produit, lisez les instructions de sécurité présentées dans le livret concernant la sécurité des équipements et l'exposition aux fréquences radio.

ATTENTION !

Cette radio est uniquement limitée à un usage professionnel pour des raisons de conformité aux critères réglementaires de l'exposition aux fréquences radio de la FCC/ICNIRP. Avant d'utiliser ce produit, veuillez lire les informations sur l'exposition à l'énergie électromagnétique et les instructions d'utilisation contenues dans la brochure « Sécurité du produit et exposition à l'énergie électromagnétique » fournie avec votre radio pour être certain de respecter les limites d'exposition à l'énergie électromagnétique (Publication Motorola 6866537D37).

Pour consulter une liste des antennes, des batteries et autres accessoires agréés par Motorola, visitez le site internet :

http://www.motorolasolutions.com

Version logicielle

Toutes les fonctions décrites dans les sections ci-après sont prises en charge par la version **R02.06.10** du logiciel de la radio.

Voir ***Vérifier la version du firmware et du codeplug***, page 93 pour identifier la version du logiciel de la radio.

Contactez votre revendeur ou administrateur système pour avoir des renseignements complémentaires sur l'ensemble des fonctions supportées.

Droits d’auteur relatifs aux logiciels informatiques

Les produits Motorola décrits dans ce manuel peuvent inclure des programmes informatiques protégés par un copyright et stockés dans des mémoires à semi-conducteurs ou sur tout autre support. La législation des États-Unis, ainsi que celle d’autres pays, réserve à Motorola Europe et à Motorola Inc. certains droits de copyright exclusifs concernant les programmes ainsi protégés, incluant sans limitations, le droit exclusif de copier ou de reproduire, sous quelque forme que ce soit, lesdits programmes. En conséquence, il est interdit de copier, reproduire, modifier, faire de l’ingénierie inverse ou distribuer, de quelque manière que ce soit, les programmes informatiques protégés par copyright contenus dans les produits décrits dans ce manuel sans l’autorisation expresse et écrite des propriétaires des droits. En outre, l’acquisition de ces produits ne saurait en aucun cas conférer, directement, indirectement ou de toute autre manière, aucune licence, aucun droit d’auteur, brevet ou demande de brevet appartenant aux propriétaires des droits, autres que la licence habituelle d’utilisation non exclusive qui découle légalement de la vente du produit.

La technologie de codage vocal AMBE+2™ intégrée dans ce produit est protégée par des droits sur la propriété intellectuelle, incluant les droits de brevet, d’auteur et les secrets commerciaux de Digital Voice Systems, Inc.

La licence d’utilisation de cette technologie de codage vocal est uniquement accordée dans les limites d’utilisation de ce dispositif de communication. Il est explicitement interdit à l’utilisateur de cette technologie de tenter de décompiler, de désassembler ou d’appliquer toute technique d’ingénierie inverse ou toute autre méthode pour convertir le code objet en un format lisible.

Numéros de brevets américains 5 870 405, 5 826 222, 5 754 974, 5 701 390, 5 715 365, 5 649 050, 5 630 011, 5 581 656, 5 517 511, 5 491 772, 5 247 579, 5 226 084 et 5 195 166.

Remarques

Mise en route

Prenez quelques instants pour lire les informations suivantes :

Utilisation de ce Guide de l'utilisateur . . . . . page 1
Informations disponibles auprès de votre fournisseur/ administrateur système . . . . . page 1
Mise sous tension de la radio . . . . . page 2
Réglage du volume . . . . . page 2

Utilisation de ce Guide de l'utilisateur

Ce Guide de référence rapide explique le fonctionnement de base des radios mobiles MOTOTRBO.

Cependant, votre fournisseur ou l'administrateur de votre système peut avoir adapté votre radio à vos besoins spécifiques. Consultez votre revendeur ou votre administrateur système pour en savoir plus.

Dans ce document, les icônes ci-dessous différencient les fonctions disponibles en mode analogique ou numérique conventionnel :

Identifie une fonction **uniquement** disponible en mode Analogique conventionnel.

Identifie une fonction **uniquement** disponible en mode Numérique conventionnel.

Lorsqu'une fonction est disponible dans les **deux** modes Analogique et Numérique, **aucune** icône n'est affichée.

Pour obtenir d'autres informations sur les caractéristiques disponibles dans un mode multi-site conventionnel, consultez la section ***IP Site Connect*** à la page 8.

Certaines fonctions sont aussi disponibles en mode Capacity Plus, Ressources partagées sur un seul site. Pour plus d'informations, voir ***Capacity Plus*** à la page 9.

Des caractéristiques sélectionnées sont **aussi** disponibles en mode de ressources partagées multi-site, Linked Capacity Plus. Pour plus d'informations, voir ***Linked Capacity Plus*** à la page 9.

Informations disponibles auprès de votre fournisseur/administrateur système

Vous pouvez consulter votre fournisseur ou votre administrateur système pour obtenir les réponses aux questions suivantes :

- Votre radio est-elle programmée pour utiliser des canaux conventionnels prédéfinis ?
- Quels boutons ont été programmés pour accéder à ces fonctions ?
- Quels accessoires optionnels peuvent répondre à vos besoins ?
- Quelles sont les meilleures pratiques pour utiliser la radio et bénéficier de communications efficaces ?
- Quelles sont les procédures de maintenance qui peuvent contribuer à prolonger la durée de vie de la radio ?

Mise sous tension de la radio

Appuyez brièvement sur le **bouton Marche/Arrêt**. `MOTOTRBO (TM)` s'affiche momentanément sur l'écran de la radio, suivi d'un message ou d'une image d'accueil.

La LED verte s'allume et l'écran d'Accueil est affiché.

Une brève tonalité est émise, confirmant que l'auto-test à la mise sous tension a réussi.

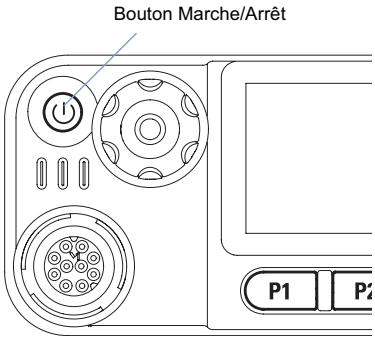

REMARQUE : il n'y aura aucune tonalité à la mise sous tension si la fonction Tonalités/avertissements a été désactivée (voir ***Activer/désactiver les tonalités/avertissements*** à la page 80).

Si votre radio ne s'allume pas, contactez votre fournisseur.

Pour éteindre la radio, maintenez le bouton Marche/Arrêt jusqu'à ce que le message `Mise hors tension` soit affiché sur son écran.

REMARQUE : la procédure de mise hors tension de votre radio peut durer jusqu'à sept secondes.

Réglage du volume

Pour augmenter le niveau du volume, tournez le **sélecteur Volume/Canal** dans le sens horaire.

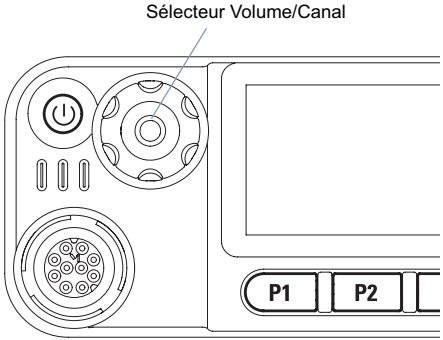

Pour le diminuer, tournez ce bouton dans le sens anti-horaire.

REMARQUE : votre radio peut être programmée pour respecter un écart de volume minimal grâce auquel le volume sonore ne peut pas être inférieur au volume minimal programmé. Consultez votre revendeur ou votre administrateur système pour en savoir plus.

Identification des commandes

Prenez quelques instants pour lire les informations suivantes :

Commandes de la radio . . . . . page 3
Boutons programmables . . . . . page 4
Accès aux fonctions préprogrammées . . . . . page 6
Bouton PTT . . . . . page 7
Utilisation du sélecteur Volume/Canal . . . . . page 8
Bascule entre les modes conventionnels
Analogique et Numérique . . . . . page 7
IP Site Connect . . . . . page 8
Capacity Plus. . . . . page 9
Linked Capacity Plus . . . . . page 9

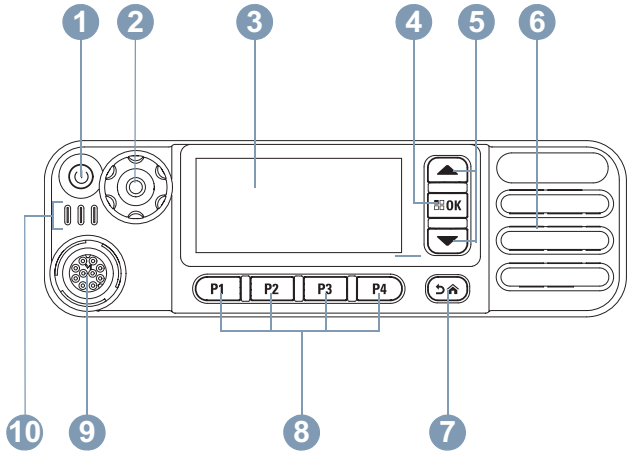

Commandes de la radio

1. Bouton Marche/Arrêt
2. Sélecteur Volume/Canal
3. Écran
4. Bouton OK/Menu
5. Défilement Haut/Bas
6. Haut-parleur
7. Bouton Retour/Accueil
8. Boutons programmables avant
9. Connecteur d'accessoire
10. Indicateurs LED

Boutons programmables

Votre fournisseur peut programmer les boutons programmables pour accéder directement à des **fonctions radio** ou jusqu'à **six** (6) groupes/canaux prédéfinis selon la durée de la pression :

- Pression courte – Appuyez sur le bouton et relâchez-le immédiatement.
- Pression longue – Appuyez et maintenez enfoncé le bouton pendant la durée programmée.
- Maintien – Vous maintenez le bouton enfoncé.

REMARQUE : la durée programmée d'une pression s'applique à tous les paramètres et toutes les fonctions radio/utilitaires attribuables. Voir ***Gestion de l'urgence*** à la page 49 pour avoir des informations supplémentaires sur la durée programmée du bouton **Urgence**.

Fonctions attribuables

Interrupteur audio Bluetooth™ – Permet de faire basculer le routage de l'audio entre le haut-parleur interne de la radio et l'accessoire externe Bluetooth.

Répertoire – Accès direct à la liste des contacts.

Avertissement d'appel – Vous donne un accès direct au Répertoire pour sélectionner un contact à qui vous souhaitez envoyer une alerte d'appel**.**

Renvoi d'appel – Active ou désactive la fonction Renvoi d'appel.

Log des appels – **Sélectionne le journal des appels.**

Annonce vocale de canal – Émet les messages d'annonce vocale de zone et de canal sur le canal actif. Cette fonction n'est pas disponible lorsque la fonction Annonce vocale est désactivée.

Urgence – Selon la programmation, cette fonction lance ou annule une alarme ou un appel d'urgence.

AP externe activé/désactivé – Fait basculer l'audio entre l'amplificateur/le haut-parleur Audio public (AP) connecté à la radio et le système Audio public (AP) interne de la radio.

Audio intelligent activé/désactivé – Active ou désactive le mode audio intelligent.

Numérotation manuelle – Selon la programmation, lance un appel téléphonique ou individuel en composant l'ID ou le numéro de téléphone d'un terminal.

Itinérance site manuelle*‡ – Démarre la recherche de sites manuelle.

CGA Micro activée/désactivée – Active ou désactive la commande de gain automatique (CGA) du microphone interne. Option non disponible pendant une session Bluetooth.

** Non applicable en mode Capacity Plus*
‡ Non applicable avec Linked Capacity Plus

Écouter – Écoute l'activité sur un canal sélectionné.

Notifications – Permet d'accéder directement à la liste des notifications.

Suppression de canal nuisible*‡ – Suppression temporaire d'un canal indésirable dans la liste de balayage, sauf le canal sélectionné. Le Canal sélectionné correspond à la combinaison Canal/Zone sélectionnée par l'utilisateur à partir de laquelle le balayage a débuté.

Accès direct – Démarre directement un appel individuel, téléphonique ou de groupe prédéfini, un avertissement d'appel ou un message texte rapide.

Fonction Carte d'options – Active ou désactive les fonctions de la carte d'options sur les canaux qui les utilisent.

AP activé/désactivé – Active ou désactive le système Audio public (AP) interne de la radio.

Écoute permanente*‡ – Surveille le trafic sur un canal sélectionné jusqu'à ce que la fonction soit désactivée.

Téléphone – Permet d'accéder directement à la liste des contacts téléphoniques.

Secret – Active ou désactive la fonction Secret.

ID et alias de radio – Cette fonction fournit les ID et les alias des radios.

Vérif. radio – Détermine si une radio est active dans un système.

Activer radio – Permet l'activation à distance d'une radio cible.

Désac. radio – Permet la désactivation à distance d'une radio cible.

Écoute ambiance – Met sous tension le microphone d'une radio cible sans fournir d'indicateurs.

Relais/Direct*‡ – Permet de basculer entre l'utilisation d'un relais et la communication directe avec une autre radio.

Balayage*‡ – Active ou désactive la fonction Balayage.

Info site* – Affiche le nom du site et l'ID Linked Capacity Plus actuels. Lit des messages vocaux d'annonce de site pour le site actuel (cette fonction n'est pas disponible lorsque le mode Annonce vocale est désactivé).

Verrouillage site activé/désactivé* – Active ou désactive l'itinérance de site automatique.

État – Sélectionne le menu Liste d'états.

Contrôle de télémétrie – Contrôle la broche de sortie sur une radio locale ou distante.

** Non applicable en mode Capacity Plus*
‡ Non applicable avec Linked Capacity Plus

Message texte – Ouvre le menu Message texte.

Transmettre la clé d'interruption à distance – Met fin à la transmission d'une radio écoutée à distance sans fournir d'indicateurs, ou à un appel en cours pouvant être interrompu pour libérer le canal.

Annonce vocale activée/désactivée – Activer ou désactiver la fonction Annonce vocale.

Émission activée par la voix (VOX) – Activer ou désactiver VOX.

Basculer Zone – Permet à la radio de changer de zone.

Fonctions utilitaires ou paramètres attribuables

Toutes tonalités/avertissements – Active ou désactive toutes les tonalités et tous les avertissements.

Éclairage – Règle la luminosité de l'écran.

Canal Haut/Bas – Selon la programmation, le canal précédent ou suivant est sélectionné.

Mode Jour/Nuit – Active ou désactive le mode Jour/Nuit de l'écran.

Niveau de puissance – Permet de basculer entre le niveau de puissance Haut et Bas.

Squelch – Permet de basculer entre le niveau de squelch Normal et Filtré.

** Non applicable en mode Capacity Plus*
‡ Non applicable avec Linked Capacity Plus

Accès aux fonctions préprogrammées

Vous disposez de plusieurs méthodes pour accéder aux différentes fonctions de votre radio :

- Une pression longue ou courte sur un des boutons programmables.

OU

- Utilisation des boutons de navigation du menu, comme indiqué ci-dessous :

1. Pour ouvrir le menu, appuyez sur le bouton OK. Appuyez sur le bouton **Défilement Haut/Bas** approprié (▲ ou ▼) pour accéder aux fonctions du menu.
2. Pour sélectionner une fonction ou ouvrir un sous-menu, appuyez sur le bouton OK.
3. Pour revenir au menu précédent, ou à l'écran précédent, appuyez sur le bouton ↩. Appuyez de manière prolongée sur le bouton ↩ pour revenir à l'écran d'accueil.

*Les boutons de navigation du menu sont aussi disponibles sur le microphone à clavier (voir **Utilisation du clavier**, à la* page 96*).*

REMARQUE : votre radio quitte automatiquement le menu après une période d'inactivité prédéterminée et affiche l'écran d'accueil.

Bouton PTT

Le bouton **PTT** est situé sur le côté du microphone et a deux fonctions principales :

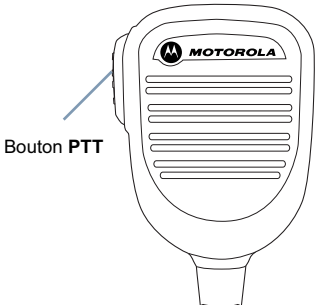

- Pendant un appel, le bouton **PTT** permet d'émettre vers d'autres radios ciblées par cet appel.

  Appuyez et maintenez le bouton **PTT** pour parler. Relâchez le bouton **PTT** pour écouter.

  Le microphone est ouvert lorsque vous appuyez sur le bouton **PTT**.
- Lorsqu'aucun appel n'est en cours, le bouton **PTT** sert à exécuter un nouvel appel radio (voir ***Lancement d'un appel radio,*** page 23).

*Si la tonalité Parler autorisé (voir **Activation et désactivation de la tonalité Voix autorisée** à la page 81) ou la tonalité locale **PTT** est activée, attendez la fin de la tonalité d'avertissement courte avant de parler.*

*Pendant, un appel, si la fonction d'indication Canal libre est activée (programmée par votre fournisseur), vous entendrez une brève tonalité d'avertissement lorsque le destinataire de l'appel lâche le bouton **PTT**. Cette tonalité confirme que le canal est libre et que vous pouvez parler.*

Si votre appel est interrompu, vous entendez également une tonalité continue Parler non autorisé, signalant que vous devez relâcher le bouton PTT, par exemple lorsque votre radio reçoit un appel d'urgence.

Bascule entre les modes conventionnels Analogique et Numérique

Chaque canal de votre radio peut être configuré comme canal analogique conventionnel ou canal numérique conventionnel.

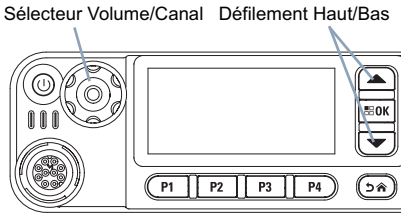

Pour basculer entre un canal analogique ou un canal numérique, vous pouvez utiliser :

- Les boutons **Défilement Haut/Bas** ou
- Sélecteur **Volume/Canal, ou**
- Les boutons programmés **Canal haut/Canal Bas**

Selon que la radio est utilisée sur un canal analogique ou numérique, certaines fonctions sont disponibles ou indisponibles. Dans ce cas, les icônes des fonctions numériques (ex. Messages) signalant ces changements sont grisées. Les fonctions désactivées ne sont plus affichées dans le menu.

Votre radio offre des fonctions disponibles dans les deux modes, à savoir le mode analogique et le mode numérique. Les petites différences de fonctionnement entre ces deux modes n'ont **aucun** effet sur les performances de votre radio.

REMARQUE : votre radio bascule entre les deux modes numérique et analogique pendant un balayage en mode double (voir ***Balayage*** à la page 36).

Pour utiliser les boutons **Défilement Haut/Bas**, à partir de l'écran d'accueil de la zone requise, appuyez sur ou pour sélectionner le canal requis.

Pour utiliser les boutons programmés **Canal Haut** ou **Canal Bas**, dans l'écran d'accueil de la zone requise, appuyez sur **Canal Haut** ou **Canal Bas** pour sélectionner le canal requis.

Utilisation du sélecteur Volume/Canal

Le sélecteur **Volume/Canal** peut être programmé pour contrôler le niveau du volume et le canal ou uniquement pour régler le volume sonore.

Pour régler le volume sonore, consultez la section ***Réglage du volume*** à la page 2.

Pour changer de canal, maintenez enfoncé le sélecteur jusqu'à ce que l'écran de sélection de canal soit affiché, puis tournez le sélecteur sur le canal requis.

Pour quitter l'état de sélection de canal, effectuez l'une des opérations suivantes :

- Appuyez à nouveau sur le sélecteur **Volume/Canal**
- Appuyez sur OK
- Appuyez sur
- Attendez que le délai d'ouverture du menu expire.

IP Site Connect

Grâce à cette fonction, votre radio peut étendre ses communications conventionnelles au-delà de la couverture assurée par un seul site en lui permettant de se connecter à différents sites disponibles sur un réseau IP (Internet Protocol).

Lorsque la radio passe de la zone de couverture d'un site à celle d'un autre site, elle se connecte au relais du deuxième site pour envoyer et recevoir des appels/des données. Selon la programmation, cette transition est automatique ou manuelle.

Si cette fonction est configurée en mode automatique, la radio recherche tous les sites disponibles dès que le signal qu'elle reçoit est faible ou lorsqu'elle ne peut plus détecter le signal émis par le site actuel. Elle se verrouille alors sur le relais qui fournit la meilleure valeur RSSI (Indicateur de niveau de signal reçu).

Si cette fonction est configurée en mode manuel, la radio cherche à se connecter au prochain site figurant dans la liste d'itinérance et qui est à sa portée (mais dont le signal n'aura pas nécessairement la valeur la plus élevée) et se verrouille sur ce site.

REMARQUE : le balayage et l'itinérance ne peuvent jamais être activés simultanément sur un même canal.

Les canaux qui utilisent cette fonction peuvent être ajoutés à une liste d'itinérance spécifique. La radio cherche le ou les canaux de la liste d'itinérance pendant l'opération d'itinérance automatique pour identifier le site ayant la plus forte valeur RSSI.

Une liste d'itinérance peut contenir jusqu'à 16 canaux (incluant le canal Sélectionné).

REMARQUE : vous ne pouvez pas ajouter ou supprimer manuellement une entrée à la liste d'itinérance. Consultez votre revendeur ou votre administrateur système pour en savoir plus.

Capacity Plus

Capacity Plus est une configuration en mode Ressources partagées sur site unique du système radio MOTOTRBO. Elle permet d'utiliser un groupe de canaux pour prendre en charge des centaines d'utilisateurs et jusqu'à 254 Groupes. Capacity Plus permet à votre radio d'utiliser efficacement les canaux programmés disponibles en mode Relais.

Les icônes des fonctions qui ne sont pas applicables dans Capacity Plus ne sont pas disponibles dans le menu. Vous entendrez une tonalité d'indication négative si vous tentez d'utiliser une fonction non applicable à Capacity Plus en appuyant sur un bouton programmable.

Votre radio comporte aussi des caractéristiques qui sont disponibles en mode numérique conventionnel : IP Site Connect, Capacity Plus et Linked Capacity Plus. Les petites différences de fonctionnement entre ces deux modes n'ont **aucun** effet sur les performances de votre radio.

Pour obtenir d'autres informations, veuillez consulter votre fournisseur ou votre administrateur système.

Linked Capacity Plus

Linked Capacity Plus est une configuration multi-canal multi-site des ressources partagées du système radio MOTOTRBO, qui combine les meilleures configurations Capacity Plus et IP Site Connect.

Grâce à Linked Capacity Plus, votre radio peut étendre ses communications à ressources partagées au-delà de la couverture assurée par un seul site en lui permettant de se connecter à différents sites disponibles sur un réseau IP (Internet Protocol). Cette configuration apporte en outre une augmentation de la capacité en combinant et en utilisant efficacement les canaux programmés disponibles sur les différents sites accessibles.

Lorsque la radio passe de la zone de couverture d'un site à celle d'un autre site, elle se connecte au relais du deuxième site pour envoyer et recevoir des appels/des données. Selon la programmation, cette transition est automatique ou manuelle.

Si cette fonction est configurée en mode automatique, la radio recherche tous les sites disponibles dès que le signal qu'elle reçoit est faible ou lorsqu'elle ne peut plus détecter le signal émis par le site actuel. Elle se verrouille alors sur le relais qui fournit la meilleure valeur RSSI (Indicateur de niveau de signal reçu).

Si cette fonction est configurée en mode manuel, la radio cherche à se connecter au prochain site figurant dans la liste d'itinérance et qui est à sa portée (mais dont le signal n'aura pas nécessairement la valeur la plus élevée) et se verrouille sur ce site.

Les canaux qui utilisent Linked Capacity Plus peuvent être ajoutés à une liste d'itinérance spécifique. La radio explore ces canaux pendant l'opération d'itinérance automatique pour identifier le site ayant la plus forte valeur RSSI.

REMARQUE : vous ne pouvez pas ajouter ou supprimer manuellement une entrée à la liste d'itinérance. Consultez votre revendeur ou votre administrateur système pour en savoir plus.

Comme avec Capacity Plus, les icônes des caractéristiques non utilisables avec Linked Capacity Plus ne sont pas accessibles dans le menu. Si vous appuyez sur un bouton programmable pour accéder à une fonction indisponible sur Linked Capacity Plus, vous entendez une tonalité d'indication négative.

Pour obtenir d'autres informations, veuillez consulter votre fournisseur ou votre administrateur système.

Identification des indicateurs

Votre radio signale son statut opérationnel par l'intermédiaire des indicateurs suivants :

Icônes de l'affichage . . . . . page 11
Icônes d'appel . . . . . page 12
Icônes Messages envoyés . . . . . page 14
LED . . . . . page 15
Tonalités audio. . . . . page 16
Tonalités d'indication . . . . . page 16

Icônes de l'affichage

L'écran à cristaux liquides affiche l'état de votre radio, les entrées textuelles et les entrées du menu.

Les icônes suivantes apparaissent sur la barre d'état en haut de l'écran de la radio. Les icônes sont affichées sur la barre d'état, de gauche à droite, par ordre d'apparition/d'utilisation, et sont spécifiques à chaque canal.

Indicateur de niveau de signal reçu (RSSI)
Le nombre de barres affichées représente l'intensité du signal de réception. Quatre barres indiquent le niveau maximal du signal. Cette icône est uniquement affichée pendant la réception.

Casques
La fonction Bluetooth est activée, mais aucun dispositif Bluetooth distant n'est connecté.

Bluetooth connecté
La fonction Bluetooth est activée. L'icône reste allumée lorsqu'un ou plusieurs dispositifs Bluetooth distants sont connectés.

Mode Détectable Bluetooth
La fonctionnalité Bluetooth est activée et la radio est en mode Détectable.

Urgence
La radio est en mode Urgence.

Données en volume élevé
La radio reçoit une grande quantité de données et le canal est occupé.

Notification
La liste de notifications contient au moins un événement manqué.

Balayage*‡
La fonction de balayage est activée.

Scan – prioritaire 1*‡
La radio a détecté une activité sur le canal/le groupe désigné comme Prioritaire 1.

Scan – prioritaire 2*‡
La radio a détecté une activité sur le canal/le groupe désigné comme Prioritaire 2.

Sélection automatique de balayage (Scan vote)
La fonction Scan vote est activée.

Moniteur
La radio écoute le canal sélectionné.

Mode Direct*‡
En l'absence de relais, la radio est configurée pour assurer des communications en mode Direct (poste à poste).

** Non applicable en mode Capacity Plus*
‡ Non applicable avec Linked Capacity Plus

Chgmt site*
La fonction Itinérance de site automatique est activée.

Crypté
La fonction Secret est activée.

Non crypté
La fonction Secret est désactivée.

GPS disponible
La fonction GPS est activée. L'icône reste allumée lorsqu'une position fixe peut être déterminée.

GPS non disponible/hors de portée
La fonction GPS est activée, mais votre radio ne reçoit pas de données du satellite.

intégrée
La carte d'options est activée.

Carte d'option non fonctionnelle
La carte d'options est désactivée.

Compteur de programmation en liaison radio (Over-the-Air Programming, OTAP)
Indique le temps restant avant le redémarrage automatique de la radio.

Désactivation des sonneries
Les tonalités sont désactivées.

Niveau de puissance
L
La radio est réglée sur un niveau de puissance Bas.

OU

H
La radio est réglée sur un niveau de puissance Haut.

** Non applicable en mode Capacity Plus*
‡ Non applicable avec Linked Capacity Plus

Icônes d'appel

Les icônes suivantes peuvent apparaître sur l'écran de votre radio pendant un appel. Elles peuvent aussi être affichées dans le répertoire pour indiquer le type d'alias ou d'ID.

Appel individuel
Signale un Appel individuel en cours.
Dans le Répertoire, cette icône indique un ID (numéro) ou un alias (nom) d'utilisateur.

Appel de groupe/Appel général
Un Appel de groupe ou un Appel général est en cours.
Dans le Répertoire, cette icône indique un ID (numéro) ou un alias (nom) de groupe.

Appel téléphonique en appel individuel
Indique un appel téléphonique en appel individuel en cours. Dans le Répertoire, cette icône indique un ID (numéro) ou un alias (nom) de téléphone.

Appel téléphonique de groupe/Appel général

Indique un appel téléphonique de groupe/Appel général en cours. Dans le Répertoire, cette icône indique un ID (numéro) ou un alias (nom) de groupe.

Appel PC Bluetooth

Indique un appel PC Bluetooth en cours. Cela se produit lorsque votre radio est connectée à un ordinateur via une connexion Bluetooth. Dans la liste des contacts, il indique l'alias (nom) ou l'ID (numéro) d'un appel PC Bluetooth.

Icônes avancées du menu

Les icônes suivantes sont affichées en regard des éléments du menu qui permettent de choisir entre deux options ou pour signaler l'existence d'un sous-menu contenant deux options.

Case à cocher (non cochée)

Indique que l'option correspondante n'est pas activée.

Case à cocher (cochée)

Indique que l'option correspondante est activée.

Case noire

Indique le sous-menu de l'option sélectionnée dans le menu.

Icônes des mini-avis

Les icônes suivantes peuvent apparaître momentanément sur l'écran après le déclenchement d'une tâche par l'utilisateur.

Transmission réussie (positif)

La tâche a été correctement exécutée.

Échec de transmission (négatif)

La tâche n'a pas pu être exécutée correctement.

Transmission en cours (transition)

La radio émet. Cette icône dynamique est affichée avant les icônes Transmission réussie ou Échec de transmission.

Icônes Messages envoyés

Les icônes suivantes sont affichées dans le dossier Messages envoyés.

OU

Envoi réussi
Le message texte a été correctement envoyé.

OU

Échec envoi
Le message texte ne peut pas être envoyé.

OU

En cours

- Le message texte envoyé à un ID ou un alias de terminal est en attente de transmission, qui sera suivie par l'attente de l'accusé de réception.
- Le message texte envoyé à un ID ou un alias de groupe est en attente de transmission.

Icônes des dispositifs Bluetooth

Les icônes suivantes sont également affichées en regard des éléments de la liste des dispositifs Bluetooth disponibles pour indiquer leur type.

Dispositif de données Bluetooth
Un dispositif de transmission de données par connexion Bluetooth, par exemple un scanner.

Dispositif audio Bluetooth
Un dispositif d'écoute par connexion Bluetooth, par exemple une oreillette.

Dispositif PTT Bluetooth
Un dispositif PTT compatible Bluetooth, par exemple un POD.

LED

Les LED signalent le statut opérationnel de votre radio.

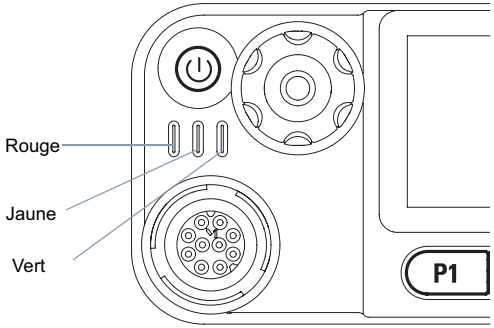

Rouge clignotant – La radio reçoit une transmission d'urgence, a échoué à l'autotest au moment de l'allumage ou, si elle est configurée avec le système de transpondeur à portée automatique (Auto-Range Transponder System, ARTS), est hors de portée.

Vert fixe – La radio s'allume ou émet.

Vert clignotant – La radio reçoit un appel ou des données non cryptées, détecte une activité ou récupère des transmissions par programmation en liaison radio.

Vert clignotant double – Réception d'un appel ou de données avec la fonction Secret.

Jaune fixe – La radio surveille un canal conventionnel ou est en mode détection Bluetooth.

Jaune clignotant – La radio balaie et écoute le trafic sur les canaux ou reçoit un avertissement d'appel, ou tous les canaux Linked Capacity Plus sont occupés.

Clignotant jaune double – La radio n'est plus connectée au relais en mode Capacity Plus ou Linked Capacity Plus, tous les canaux Capacity Plus ou Linked Capacity Plus sont occupés, la fonction Itinérance automatique est activée, la radio recherche activement un nouveau site. Indique également que la radio n'a pas encore répondu à un avertissement d'appel de groupe, ou qu'elle est verrouillée.

REMARQUE : en mode conventionnel, lorsque la radio détecte une communication en cours, la LED verte clignote. Par la nature du protocole numérique, cette activité peut ou non avoir un effet sur le canal programmé.

Avec Capacity Plus et Linked Capacity Plus, aucune LED ne signale la détection d'une communication radio.

Tonalités d'indication

Tonalité aiguë ☐ Tonalité grave ■

Tonalité positive

Tonalité négative

Tonalités audio

Les tonalités d'avertissement vous informent de l'état de la radio ou des réponses de la radio en fonction des données reçues.

Tonalité continue	Son uniforme. Émise en continu jusqu'à la fin de l'état.
Tonalité périodique	Tonalité périodique selon la durée programmée. La tonalité est répétée à intervalles réguliers.
Tonalité répétitive	Un seul son est répété jusqu'à ce que l'utilisateur le désactive.
Tonalité momentanée	Un son est émis une fois pendant une courte période programmée.

Passer et recevoir des appels

Une fois que vous avez compris la configuration de votre radio Mobile MOTOTRBO, vous êtes prêt à l'utiliser.

Ce guide de la navigation vous aidera à vous familiariser avec les fonctions d'appel de base :

Sélection d'une zone . . . . . page 17
Sélection d'un canal . . . . . page 18
Réception et réponse à un appel. . . . . page 18
Lancement d'un appel radio . . . . . page 23
Arrêt d'un appel radio . . . . . page 28
Mode direct . . . . . page 28
Surveillance permanente. . . . . page 29

Sélection d'une zone

Une zone est un groupe de canaux. Votre radio prend en charge un nombre maximal de 99 canaux et 2 zones, avec un maximum de 99 canaux par zone.

Pour sélectionner une zone, appliquez la procédure suivante :

Procédure à suivre :
Appuyez sur le bouton programmé **Zone** et passez à l'étape 3 .
OU
Suivez la procédure ci-dessous.

1. Appuyez sur [OK] pour accéder au menu.
2. Appuyez sur [▲] ou [▼] pour accéder à `Zone`, puis sur [OK] pour effectuer la sélection.
3. La zone actuelle est affichée et indiquée par un ✓.
4. Appuyez sur [▲] ou [▼] pour accéder à la zone requise, puis sur [OK] pour effectuer la sélection.
5. L'écran affiche `<Zone> Activé` pendant quelques instants puis revient à l'écran de la zone sélectionnée.

Sélection d'un canal

Les communications sont envoyées et reçues sur un canal. Selon la configuration de votre radio, chaque canal peut avoir été programmé différemment pour prendre en charge différents groupes d'utilisateurs ou leur procurer diverses fonctions. Après avoir sélectionné la zone requise, sélectionnez le canal sur lequel vous voulez émettre ou recevoir.

Procédure à suivre :

Sélectionnez un canal avec soit :

- **Les boutons Défilement Haut/Bas** OU
- **Le sélecteur Volume/Canal,** OU
- Les boutons programmés **Canal Haut** ou **Canal Bas.**

*Pour obtenir d'autres informations sur la sélection de la zone requise, consultez la section **Sélection d'une zone** à la page 17.*

Pour obtenir d'autres informations sur les boutons **Défilement Haut/Bas***, consultez la section **Bascule entre les modes conventionnels Analogique et Numérique** à la page 7.*

Pour obtenir d'autres informations sur le **Sélecteur de Volume/Canal***, consultez la section **Utilisation du sélecteur Volume/Canal** à la page 8.*

Pour obtenir d'autres informations sur les boutons **Canal Haut** ou **Canal Bas***, consultez la section **Boutons programmables** à la page 4.*

Réception et réponse à un appel

Lorsque le canal, l'ID ou alias d'un terminal/groupe est affiché, vous pouvez recevoir et répondre à des appels.

Le témoin vert est allumé lorsque la radio émet et il clignote lorsqu'elle reçoit.

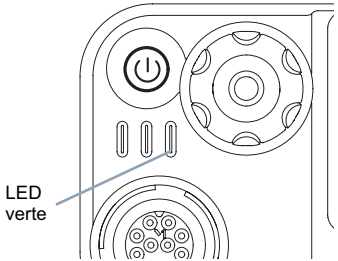

REMARQUE : la LED verte est allumée lorsque la radio émet. Elle clignote double lorsqu'elle reçoit un appel utilisant la fonction Secret.

Pour décrypter un appel protégé par la fonction Secret, votre radio doit avoir la même clé privée, OU la même Valeur de clé et le même ID de clé (programmées par votre fournisseur) que la radio émettrice (la radio qui vous appelle).

Pour plus d'informations, voir ***Secret*** à la page 67.

Recevoir et répondre à un appel de groupe

Pour recevoir un appel provenant d'un groupe d'utilisateurs, votre radio doit être configurée comme membre de ce groupe.

Procédure à suivre :
Lorsque vous recevez un appel de groupe (alors que l'écran d'accueil est affiché) :

1. La LED clignote en vert.
2. L'icône Appel de groupe est affichée dans le coin supérieur droit. La première ligne affiche l'alias de l'appelant. La deuxième ligne affiche l'alias de l'appel de groupe. Votre radio active le son à nouveau et l'appel entrant sonne dans le haut-parleur.
3. Si la fonction d'indication Canal libre est activée, vous entendrez une brève tonalité d'avertissement lorsque le bouton **PTT** de la radio émettrice est relâché. Cette tonalité confirme que le canal est libre et que vous pouvez parler. Appuyez sur le bouton **PTT** pour répondre à l'appel.
   OU
   Si la fonction Interruption vocale est activée, appuyez sur le bouton **PTT** pour interrompre l'appel en cours de la radio émettrice afin de libérer le canal pour pouvoir parler/répondre.
4. La LED passe au vert.
5. Attendez la tonalité Parler autorisé (si cette option est activée) et parlez distinctement dans le microphone.
   OU
   Attendez l'extinction de la tonalité locale **PTT** (si cette option est activée) et parlez distinctement dans le microphone.
6. Relâchez le bouton **PTT** pour écouter.
7. En l'absence d'activité vocale pendant une durée prédéterminée, la communication est automatiquement annulée.

*Pour obtenir des informations sur comment lancer un appel de groupe, reportez-vous à **Lancer un appel de groupe** à la page 23.*

Recevoir et répondre à un appel individuel

Un appel individuel est un appel provenant d'une seule radio individuelle communiquant avec une autre radio individuelle.

Procédure à suivre :
Lorsque vous recevez un appel individuel :

1. La LED clignote en vert.
2. L'icône Appel individuel est affichée dans le coin supérieur droit. La première ligne affiche l'alias de l'appelant. Votre radio active le son à nouveau et l'appel entrant sonne dans le haut-parleur.
3. Si la fonction d'indication Canal libre est activée, vous entendrez une brève tonalité d'avertissement lorsque le bouton **PTT** de la radio émettrice est relâché. Cette tonalité confirme que le canal est libre et que vous pouvez parler. Appuyez sur le bouton **PTT** pour répondre à l'appel.

OU
Si la fonction Interruption vocale est activée, appuyez sur le bouton **PTT** pour interrompre l'appel en cours de la radio émettrice afin de libérer le canal pour pouvoir parler/répondre.

4 La LED passe au vert.

5 Attendez la tonalité Parler autorisé (si cette option est activée) et parlez distinctement dans le microphone.

6 Relâchez le bouton **PTT** pour écouter.

7 En l'absence d'activité vocale pendant une durée prédéterminée, la communication est automatiquement annulée.

8 Vous entendez une tonalité courte. L'écran affiche `Appel terminé.`

*Voir **Lancer un appel individuel** à la page 24 pour effectuer un appel individuel.*

Recevoir un appel général

Un appel général est un appel lancé par une radio individuelle à destination de toutes les radios présentes sur le canal sélectionné. Il sert à diffuser des annonces importantes, dont les utilisateurs doivent tenir compte.

Procédure à suivre :
Lorsque vous recevez un appel général :

1 Une tonalité est émise et la LED verte clignote.

2 L'icône Appel de groupe est affichée dans le coin supérieur droit. La première ligne affiche l'alias de l'appelant. La deuxième ligne affiche `Appel général`. Votre radio active le son à nouveau et l'appel entrant sonne dans le haut-parleur.

3 Lorsqu'un appel général est terminé, la radio revient au menu affiché avant sa réception. Il n'y a aucun délai d'attente prédéterminé avant la fin d'un appel général.

Si la fonction d'indication Canal libre est activée, vous entendrez une brève tonalité d'avertissement lorsque le bouton **PTT** de la radio émettrice est relâché. Cette tonalité confirme que le canal est libre et que vous pouvez parler.

Vous ne pouvez pas répondre à un appel général.

*Voir **Lancer un appel général** à la page 25 pour consulter d'autres informations.*

REMARQUE : si vous changez de canal pendant la réception d'un appel général, il sera interrompu.
Vous ne pouvez **pas** naviguer dans le menu, ni faire de modification avant la fin d'un appel général.

Recevoir et répondre à un appel sélectif

Un appel sélectif est un appel provenant d'une seule radio individuelle communiquant avec une autre radio individuelle. C'est un appel individuel sur un système analogique.

Procédure à suivre :
Lorsque vous recevez un appel sélectif :

1. La LED clignote en vert.
2. L'icône Appel individuel est affichée dans le coin supérieur droit. La première ligne affiche la désignation de l'appelant ou `Appel sélectif` ou `Avert.& appel`. Votre radio active le son à nouveau et l'appel entrant sonne dans le haut-parleur.
3. Si la fonction d'indication Canal libre est activée, vous entendrez une brève tonalité d'avertissement lorsque le bouton **PTT** de la radio émettrice est relâché. Cette tonalité confirme que le canal est libre et que vous pouvez parler. Appuyez sur le bouton **PTT** pour répondre à l'appel.
4. La LED passe au vert.
5. Attendez la tonalité Parler autorisé (si cette option est activée) et parlez distinctement dans le microphone.
6. Relâchez le bouton **PTT** pour écouter.
7. En l'absence d'activité vocale pendant une durée prédéterminée, la communication est automatiquement annulée.
8. Vous entendez une tonalité courte. L'écran affiche `Appel terminé`.

REMARQUE : voir ***Effectuer un appel sélectif*** à la page 26 pour effectuer un appel sélectif.

Recevoir et répondre à un appel téléphonique

REMARQUE : si la fonction Appel téléphonique est activée, vous pouvez répondre à un appel téléphonique. Consultez votre revendeur ou votre administrateur système pour en savoir plus.

Appel téléphonique en appel individuel

Procédure à suivre :
lorsque vous recevez un appel téléphonique en appel individuel :

1. L'icône Appel individuel est affichée dans le coin supérieur droit. L'afficheur indique l'alias de l'appelant ou `Appel téléphonique`.
2. Appuyez sur le bouton **PTT** pour parler et relâchez-le pour écouter.
3. Appuyez sur pour mettre fin à l'appel.
   L'écran affiche `Fin de l'appel téléphonique`.
4. Si l'opération réussit :
   Un signal sonore est émis et l'écran affiche `Appel terminé`.
   OU
   Si l'opération ne réussit pas :
   Votre radio revient à l'écran Appel téléphonique. Répétez l'étape 3 ou attendez que l'utilisateur du téléphone mette fin à l'appel.

Si la fonction Appel téléphonique n'est pas activée sur votre radio, l'écran affiche Non disponible et votre radio désactive le son de l'appel. Votre radio retourne à l'écran précédent une fois votre appel terminé.

Appel téléphonique en Appel de groupe

Procédure à suivre :
Lorsque vous recevez un appel téléphonique en appel de groupe :

1. L'icône Appel de groupe est affichée dans le coin supérieur droit. L'écran indique l'alias du groupe ou Appel téléphonique.
2. Appuyez sur le bouton **PTT** pour parler et relâchez-le pour écouter.
3. Appuyez sur pour mettre fin à l'appel.
   L'écran affiche Fin de l'appel téléphonique.
4. Si l'opération réussit :
   Un signal sonore est émis et l'écran affiche Appel terminé.
   OU
   Si l'opération ne réussit pas :
   Votre radio revient à l'écran Appel téléphonique. Répétez l'étape 3 ou attendez que l'utilisateur du téléphone mette fin à l'appel.

Si la fonction Appel téléphonique n'est pas activée sur votre radio, l'écran affiche Non disponible et votre radio désactive le son de l'appel. Votre radio retourne à l'écran précédent une fois votre appel terminé.

Appel téléphonique en mode Tous les appels

Procédure à suivre :
Lorsque vous recevez un appel téléphonique en Appel général :

1. L'icône Appel individuel est affichée dans le coin supérieur droit. L'écran indique Appel général et Appel téléphonique.
2. Appuyez sur le bouton **PTT** pour parler et relâchez-le pour écouter.
3. Appuyez sur pour mettre fin à l'appel.
   L'écran affiche Fin de l'appel téléphonique.
4. Si l'opération réussit :
   Un signal sonore est émis et l'écran affiche Appel général et Appel terminé.
   OU
   Si l'opération ne réussit pas :
   Votre radio revient à l'écran Appel téléphonique. Répétez l'étape 3 pour mettre fin à l'appel.

Si la fonction Appel téléphonique n'est pas activée sur votre radio, l'écran affiche Non disponible et votre radio désactive le son de l'appel. Votre radio retourne à l'écran précédent une fois votre appel terminé.

REMARQUE : lorsque vous recevez un appel téléphonique en Appel général, vous pouvez répondre à l'appel ou mettre fin à l'appel uniquement si un type Appel général a été attribué au canal.

Lancement d'un appel radio

Après avoir sélectionné un canal, vous pouvez sélectionner l'alias ou ID d'un utilisateur ou d'un groupe avec les boutons suivants :

- Le Répertoire (voir ***Paramètres du Répertoire*** à la page 38)
- Un bouton **Accès direct** programmé
- Touches numériques programmées – cette méthode est réservée aux appels individuels, appels de groupe, appels généraux, le numéro étant composé sur le clavier du microphone (voir ***Effectuer un appel de groupe, individuel ou général à l'aide de la touche numérique programmable*** à la page 103)
- Numérotation manuelle (via Contacts) – Cette méthode est réservée aux Appels individuels et Appels téléphoniques. Les numéros sont composés à l'aide du pavé numérique (reportez-vous aux sections ***Lancer un appel individuel par une numérotation manuelle***, page 99 *et* ***Effectuer un appel téléphonique par numérotation manuelle***, page 100)
- Un bouton programmable – Cette méthode est réservée aux Appels téléphoniques (reportez-vous à la section ***Lancer un appel individuel par une numérotation manuelle***, page 99*)*

REMARQUE : la fonction Secret doit être activée sur le canal pour que votre radio puisse émettre en utilisant le cryptage. Seules les radios ayant la même clé privée que votre radio peuvent décrypter la transmission.

Pour plus d'informations, voir ***Secret*** à la page 67.

La fonction Accès direct vous permet de lancer très facilement des appels de groupe ou individuels vers une identité spécifique. Cette fonctionnalité peut être attribuée à un bouton programmable avec une pression longue ou courte. Vous pouvez **UNIQUEMENT** attribuer un seul ID à un **bouton Accès direct.** Plusieurs boutons peuvent être programmés pour utiliser les **boutons Accès direct**.

Lancer un appel de groupe

Pour lancer un appel destiné à un groupe d'utilisateurs, votre radio doit être configurée comme membre de ce groupe.

Procédure à suivre :

1. Sélectionnez le canal correspondant à l'ID ou à l'alias de groupe actif. Voir ***Sélection d'un canal*** à la page 18.
   OU
   Appuyez sur le bouton **Accès direct** programmé.
2. Appuyez sur le bouton **PTT** pour lancer l'appel. La LED passe au vert. L'icône Appel de groupe est affichée dans le coin supérieur droit. La première ligne affiche l'alias de l'appel de groupe.

3 Attendez la tonalité Parler autorisé (si cette option est activée) et parlez distinctement dans le microphone.
OU
Attendez l'extinction de la tonalité locale **PTT** (si cette option est activée) et parlez distinctement dans le microphone.

4 Relâchez le bouton **PTT** pour écouter. Lorsque le poste appelé répond, la LED verte clignote. L'icône Appel de groupe, l'identité/la désignation de groupe, et l'identité/la désignation de la radio émettrice sont affichées.

5 Si la fonction d'indication Canal libre est activée, vous entendrez une brève tonalité d'avertissement lorsque le bouton **PTT** de la radio émettrice est relâché. Cette tonalité confirme que le canal est libre et que vous pouvez répondre. Relâchez le bouton **PTT** pour répondre.
OU
En l'absence d'activité vocale pendant une durée prédéterminée, la communication est automatiquement annulée.

6 La radio revient à l'écran où vous étiez avant de lancer l'appel.

*Vous pouvez également effectuer un appel de groupe via les Contacts (reportez-vous à la section **Lancer un appel de groupe à partir du Répertoire**, page 39).*

Lancer un appel individuel

Vous pouvez recevoir un appel et/ou répondre à un Appel individuel provenant d'un poste autorisé, mais votre radio doit être programmée pour que vous puissiez lancer un Appel individuel.

Il existe deux types d'appels individuels. Dans le premier cas, la présence de la radio cible est vérifiée avant d'établir l'appel. Dans le deuxième cas, l'appel est établi et lancé immédiatement.

Votre fournisseur ne peut programmer qu'**un seul** de ces deux types d'appel sur votre radio.

Vous entendez une tonalité d'indication négative lorsque vous lancez un appel individuel à partir du menu, du répertoire, du journal des appels, avec le bouton **Accès direct**, une touche numérique programmée, les boutons **Défilement Haut/Bas**, ou le **sélecteur Volume/Canal**, si cette caractéristique n'est pas activée.

Pour contacter un autre poste du système, vous pouvez envoyer un message texte ou une alerte d'appel. Pour plus d'informations, voir ***Fonctions de message texte*** à la page 56 ou ***Fonctionnement des avertissements d'appel*** à la page 48.

Procédure à suivre :

1. Sélectionnez le canal correspondant à l'ID ou à l'alias de terminal actif. Voir ***Sélection d'un canal*** à la page 18.
   OU
   Appuyez sur le bouton **Accès direct** programmé.
2. Appuyez sur le bouton **PTT** pour lancer l'appel. La LED passe au vert. L'icône Appel individuel est affichée dans le coin supérieur droit. La première ligne affiche l'alias du terminal. La deuxième ligne affiche l'état de l'appel.
3. Attendez la tonalité Parler autorisé (si cette option est activée) et parlez distinctement dans le microphone.
4. Relâchez le bouton **PTT** pour écouter. Lorsque le poste appelé répond, la LED verte clignote.
5. Si la fonction d'indication Canal libre est activée, vous entendrez une brève tonalité d'avertissement lorsque le bouton **PTT** de la radio émettrice est relâché. Cette tonalité confirme que le canal est libre et que vous pouvez répondre. Relâchez le bouton **PTT** pour répondre.
   OU
   En l'absence d'activité vocale pendant une durée prédéterminée, la communication est automatiquement annulée.
6. Vous entendez une tonalité courte. L'écran affiche `Appel terminé`.

*Vous pouvez aussi lancer un appel individuel via Contacts (voir **Lancer un appel individuel à partir du Répertoire** à la page 40) ou composer manuellement un appel individuel (voir **Lancer un appel individuel par une numérotation manuelle** à la page 99) ou effectuer une recherche alphanumérique rapide de la cible requise avec le clavier (voir **Lancer un appel individuel, de groupe, téléphonique ou général par une recherche d'alias** à la page 108).*

Lancer un appel général

Cette fonction vous permet d'émettre vers tous les utilisateurs présents sur le canal. Vous devez programmer votre radio pour pouvoir utiliser cette fonction.

Procédure à suivre :

1. Sélectionnez le canal avec l'alias ou l'ID du groupe Appel général actif. Voir ***Sélection d'un canal*** à la page 18.
2. Appuyez sur le bouton **PTT** pour lancer l'appel. La LED passe au vert. L'icône Appel de groupe est affichée dans le coin supérieur droit. La première ligne affiche `Appel général`.
3. Attendez la tonalité Parler autorisé (si cette option est activée) et parlez distinctement dans le microphone.
   OU
   Attendez l'extinction de la tonalité locale **PTT** (si cette option est activée) et parlez distinctement dans le microphone.

Les utilisateurs du canal ne peuvent pas répondre à un appel général.

Effectuer un appel sélectif

Exactement comme un pour appel individuel. Vous pouvez recevoir et/ou répondre à un appel sélectif provenant d'une radio individuelle autorisée, mais votre radio doit être programmée pour passer un appel sélectif.

Procédure à suivre :

1. Sélectionnez le canal correspondant à l'ID ou à l'alias de terminal actif. Voir ***Sélection d'un canal*** à la page 18.
2. Appuyez sur le bouton **PTT** pour lancer l'appel. La LED passe au vert. L'icône Appel individuel est affichée dans le coin supérieur droit. La première ligne affiche l'alias du terminal. La deuxième ligne affiche l'état de l'appel.
3. Attendez la tonalité Parler autorisé (si cette option est activée) et parlez distinctement dans le microphone.
4. Relâchez le bouton **PTT** pour écouter. Lorsque le poste appelé répond, la LED verte clignote.
5. Si la fonction d'indication Canal libre est activée, vous entendrez une brève tonalité d'avertissement lorsque le bouton **PTT** de la radio émettrice est relâché. Cette tonalité confirme que le canal est libre et que vous pouvez répondre. Relâchez le bouton **PTT** pour répondre.
   OU
   En l'absence d'activité vocale pendant une durée prédéterminée, la communication est automatiquement annulée.
6. Vous entendez une tonalité courte. L'écran affiche `Appel terminé`.

Effectuer un appel téléphonique

1. Appuyez sur le bouton **Téléphone** programmé pour accéder à la liste d'entrées de téléphone. Appuyez sur ▲ ou ▼ pour l'alias d'abonné requis, puis sur [OK] pour effectuer la sélection.
   OU
   Appuyez sur le bouton **Accès direct** programmé.
2. Si le code d'accès n'a pas été préconfiguré, l'écran affiche `Code d'accès :`. Saisissez le code d'accès, puis appuyez sur [OK] pour continuer.
3. Appuyez sur le bouton **PTT** pour lancer l'appel. La LED passe au vert. L'icône Appel individuel est affichée dans le coin supérieur droit. La première ligne affiche l'alias du terminal. La deuxième ligne affiche l'état de l'appel.
4. Si l'opération réussit :
   La tonalité DTMF est émise. Vous entendez la tonalité de numérotation de l'utilisateur du téléphone. La première ligne affiche l'alias du terminal. L'icône Appel individuel reste affichée dans le coin supérieur droit.
   OU
   Si l'opération ne réussit pas :
   Un signal sonore est émis et l'écran affiche `Échec de l'appel téléphonique`. Votre radio revient à l'écran de saisie du Code d'accès.

Si le code d'accès a été préconfiguré dans la liste des Contacts, la radio revient à l'écran où vous étiez avant de lancer l'appel.

5 Tenez la radio en position verticale à une distance comprise entre 2,5 et 5 cm de votre bouche.

6 Appuyez sur le bouton **PTT** pour parler et relâchez-le pour écouter.
Pour saisir des chiffres supplémentaires, si cela est demandé par l'Appel téléphonique :
Entrez les chiffres supplémentaires à l'aide du pavé numérique, puis appuyez sur OK pour continuer. La tonalité DTMF retentit et la radio revient à l'écran précédent.

7 Appuyez sur pour mettre fin à l'appel.
Si le code de libération n'a pas été préconfiguré dans la liste des contacts, l'écran affiche `Code de libération :`.
Saisissez le code de libération puis appuyez sur OK pour continuer. La radio revient à l'écran précédent.
OU
Appuyez sur le bouton **Accès direct**. La tonalité DTMF est émise. Si le champ du bouton **Accès direct** est vide, une tonalité d'indication négative est émise.

8 La tonalité DTMF est émise et l'écran affiche `Fin de l'appel téléphonique.`

9 Si l'opération réussit :
Un signal sonore est émis et l'écran affiche `Appel terminé`.
OU
Si l'opération ne réussit pas :
Votre radio revient à l'écran Appel téléphonique. Répétez les étapes 6 et 7 ou attendez que l'utilisateur du téléphone mette fin à l'appel.

Lorsque l'utilisateur met fin à l'appel, une tonalité est émise et l'écran affiche `Appel terminé`.

Si l'appel se termine tandis que vous entrez des chiffres supplémentaires demandés par l'appel téléphonique, votre radio revient à l'écran où vous étiez avant de lancer l'appel.

Pendant l'accès au canal, appuyez sur pour rejeter la tentative d'appel. Une tonalité est émise.

Pendant l'appel, si vous appuyez sur le bouton **Accès direct** avec le code de libération ou que vous entrez le code de libération pour les chiffres supplémentaires, votre radio tente de mettre fin à l'appel.

Le code d'accès ou de libération ne peut pas contenir plus de 10 caractères.

Arrêt d'un appel radio

Cette fonctionnalité vous permet de mettre fin à un appel de groupe ou à un appel individuel entrant et donc de libérer le canal en vue de la transmission. Cela peut se produire lorsque l'utilisateur appuie par mégarde sur le bouton **PTT** et que la radio détecte le blocage du microphone.

Vous devez programmer votre radio pour pouvoir utiliser cette fonction.

Procédure à suivre :

Lorsque vous êtes sur le canal approprié :

1. Appuyez sur le bouton préprogrammé **Transmettre la clé d'interruption à distance**.
2. L'écran affiche `Interruption`.
3. Attendez l'accusé de réception.
4. Vous entendez une tonalité d'indication positive et l'écran affiche `Interruption réussie` confirmant que le canal est libre.
   OU
   Si l'opération échoue, une tonalité d'indication négative est émise et l'écran affiche `Interruption Échouée`.

*Sur la radio interrompue, l'écran affiche `Appel interrompu` et votre radio émet une tonalité d'indication négative jusqu'à ce que vous relâchiez le bouton **PTT**, si la transmission d'un appel pouvant être interrompu est arrêtée via cette fonction.*

Mode direct

Vous pouvez continuer à communiquer lorsque votre relais ne fonctionne pas ou que votre radio se trouve hors de portée du relais, mais uniquement dans les limites de la portée d'appel des autres radios. C'est ce qu'on appelle le mode direct.

REMARQUE : les systèmes Capacity Plus et Linked Capacity Plus ne prennent pas en charge cette fonctionnalité.

Procédure à suivre :

Appuyez sur le bouton préprogrammé **Relais/Direct** pour basculer entre les modes Relais et Direct.

OU

Suivez la procédure ci-dessous.

1. Appuyez sur OK pour accéder au menu.
2. Appuyez sur ▲ ou ▼ pour accéder à l'option `Utilitaires`, puis sur OK pour effectuer la sélection.
3. ▲ ou ▼ pour `accéder` à Param. radio, puis appuyez sur OK pour sélectionner.
4. Appuyez sur ▲ ou ▼ pour accéder à `Mode direct`, puis sur OK pour effectuer la sélection.

5 Appuyez sur [OK] pour activer le Mode direct. L'écran affiche ✓ en regard de l'option Activé.
OU
Appuyez sur [OK] pour désactiver le Mode direct. La coche ✓ n'apparaît plus en regard de l'option Activé.

6 L'écran revient automatiquement au menu précédent.

Le paramètre Mode direct est maintenu même après la mise hors tension.

Surveillance permanente

Utilisez l'option d'écoute permanente pour surveiller en continu l'activité d'un canal sélectionné.

REMARQUE : les systèmes Capacity Plus et Linked Capacity Plus ne prennent pas en charge cette fonctionnalité.

Procédure à suivre :

1 Appuyez sur le bouton préprogrammé **Surveillance permanente**.

2 Une tonalité d'avertissement est émise, la LED jaune s'allume, l'écran affiche `Écoute perma. activée`. L'icône Écoute est affichée sur la barre d'état.

3 Appuyez sur le bouton préprogrammé **Ecoute permanente** pour quitter ce mode.

4 Une tonalité d'avertissement est émise, la LED jaune s'éteint, l'écran affiche `Écoute Perma. désact`.

Fonctionnalités avancées

Utilisez ce guide de navigation pour en savoir plus sur les fonctions avancées disponibles sur votre radio :

Vérification radio . . . . . page 31
Écoute ambiance . . . . . page 32
Listes de balayage . . . . . page 33
Balayage . . . . . page 36
Sélection automatique de balayage (Scan vote). . . . . page 38
Paramètres du Répertoire. . . . . page 38
Paramètres des indicateurs d'appel à la page?43 . . . page 43
Caractéristiques du log des appels. . . . . page 46
Fonctionnement des avertissements d'appel . . . . . page 48
Gestion de l'urgence . . . . . page 49
Fonctions de message texte . . . . . page 56
Message encodeur analogique. . . . . page 65
Mise à jour État analogique. . . . . page 66
Secret . . . . . page 67
Commandes multi-sites. . . . . page 68
Sécurité . . . . . page 70
Travailleur isolé . . . . . page 73
Casques . . . . . page 74
Liste des notifications . . . . . page 79
Système de transpondeur à portée automatique (Auto-Range Transponder System, ARTS). . . . . page 79
Programmation en liaison radio (Over-the-Air Programming, OTAP). . . . . page 80
Config/Infos . . . . . page 80

Vérification radio

Lorsqu'elle est activée, cette fonction vous permet de déterminer si une radio est active sur le système sans avoir à déranger son utilisateur. La radio cible ne donne aucune indication sonore ou visuelle de cette opération.

Cette fonction est uniquement applicable à des alias ou ID d'utilisateurs.

Envoyer une vérification radio

Procédure à suivre :
Utilisez le bouton préprogrammé **Vérif. radio**.

1. Appuyez sur le bouton préprogrammé **Vérif. radio**.
2. Appuyez sur ou pour accéder à l'alias ou l'ID de terminal requis, puis sur OK pour effectuer la sélection.
3. L'écran indique un mini-avis de transition, informant que la requête est en cours. La LED passe au vert.
4. Attendez l'accusé de réception.
5. Si l'opération réussit, une tonalité d'indication positive est émise et l'écran affiche le mini-avis positif.
   OU
   Si l'opération ne réussit pas, une tonalité d'indication négative est émise et l'écran affiche le mini-avis négatif.
6. La radio revient à l'écran d'alias ou d'ID de terminal.

OU

Procédure à suivre :
Utilisez le menu.

1. Appuyez sur OK pour accéder au menu.
2. Appuyez sur ou pour accéder à l'option `Contacts`, puis sur OK pour effectuer la sélection.
3. Appuyez sur ou pour accéder à l'alias ou l'ID de terminal requis, puis sur OK pour effectuer la sélection.
4. Appuyez sur ou pour aller à `Vérif. radio`, puis sur OK pour effectuer la sélection.
5. L'écran indique un mini-avis de transition, informant que la requête est en cours. La LED passe au vert.
6. Attendez l'accusé de réception.
7. Si l'opération réussit, une tonalité d'indication positive est émise et l'écran affiche le mini-avis positif.
   OU
   Si l'opération ne réussit pas, une tonalité d'indication négative est émise et l'écran affiche le mini-avis négatif.
8. La radio revient à l'écran d'alias ou d'ID de terminal.

Si vous appuyez sur le bouton pendant que votre radio attend l'accusé de réception, une tonalité est émise, la radio annule toutes les tentatives et quitte le mode Vérification radio.

*Vous pouvez aussi lancer une Vérification radio avec une numérotation manuelle (voir **Effectuer un contrôle de la radio par une numérotation manuelle** à la page 98).*

Écoute ambiance

L'Écoute déportée vous permet d'ouvrir le microphone d'une autre radio (uniquement si vous avez son identité d'utilisateur). La radio cible ne reçoit aucune indication sonore ou visuelle de cette opération. Vous pouvez ainsi écouter à distance ce qui se passe dans l'environnement de la radio cible.

Vous devez programmer votre radio pour pouvoir utiliser cette fonction.

Déclencher l'Écoute ambiance

Procédure à suivre :
Utilisez le bouton préprogrammé **Écoute ambiance**.

1. Appuyez sur le bouton préprogrammé **Écoute ambiance**.
2. Appuyez sur ou pour accéder à l'alias ou l'ID de terminal requis, puis sur OK pour effectuer la sélection.
3. L'écran indique un mini-avis de transition, informant que la requête est en cours. La LED passe au vert.
4. Attendez l'accusé de réception.
5. Si l'opération réussit, une tonalité d'indication positive est émise et l'écran affiche le mini-avis positif. La radio commence à recevoir les signaux audio de la radio ciblée pendant une durée préprogrammée et affiche la mention `Écoute amb`.
   Lorsque le délai programmé expire, une tonalité d'avertissement est émise et la LED s'éteint.
   OU
   Si l'opération ne réussit pas, une tonalité d'indication négative est émise et l'écran affiche le mini-avis négatif.

OU

Procédure à suivre :
Utilisez le menu.

1. Appuyez sur OK pour accéder au menu.
2. Appuyez sur ou pour accéder à l'option `Contacts`, puis sur OK pour effectuer la sélection.
3. Appuyez sur ou pour accéder à l'alias ou l'ID de terminal requis, puis sur OK pour effectuer la sélection.
4. Appuyez sur ou pour accéder à `Ecoute amb`. et appuyez sur OK pour effectuer la sélection.
5. L'écran indique un mini-avis de transition, informant que la requête est en cours. La LED passe au vert.
6. Attendez l'accusé de réception.

7 Si l'opération réussit, une tonalité d'indication positive est émise et l'écran affiche le mini-avis positif. La radio commence à recevoir les signaux audio de la radio ciblée pendant une durée préprogrammée et affiche la mention `Écoute amb`.
Lorsque le délai programmé expire, une tonalité d'avertissement est émise et la LED s'éteint.
OU
Si l'opération ne réussit pas, une tonalité d'indication négative est émise et l'écran affiche le un mini-avis négatif.

*Vous pouvez aussi sélectionner manuellement l'adresse d'une radio cible (voir **Déclencher l'écoute ambiance avec une numérotation manuelle** à la page 98).*

Arrêter l'Écoute ambiance

L'Écoute déportée s'arrête automatiquement après une durée préprogrammée ou lorsque la radio écoutée est utilisée.

Procédure à suivre :

1 Appuyez sur le bouton préprogrammé **Transmettre la clé d'interruption à distance**.

2 L'écran indique un mini-avis de transition, informant que la requête est en cours. La LED passe au vert.

3 Attendez l'accusé de réception.

4 Si l'opération réussit, une tonalité d'indication positive est émise et l'écran affiche le mini-avis positif.
OU
Si l'opération ne réussit pas, une tonalité d'indication négative est émise et l'écran affiche le mini-avis négatif.

Listes de balayage

Les listes de balayage sont créées et attribuées à des canaux/groupes spécifiques. Votre radio recherche une activité vocale en balayant la séquence des canaux/groupes spécifiée dans la liste de balayage.

Votre radio peut utiliser jusqu'à 250 listes de balayage, chacune comptant au maximum 16 membres par liste. Chaque liste de balayage peut contenir des entrées analogiques et numériques.

Vous pouvez ajouter, supprimer ou classer des canaux par ordre de priorité en modifiant la liste de balayage.

Vous pouvez joindre une nouvelle liste de balayage sur votre radio en utilisant la programmation du panneau avant.

REMARQUE : les systèmes Capacity Plus et Linked Capacity Plus ne prennent pas en charge cette fonctionnalité.

Afficher une entrée de la liste de balayage

Procédure à suivre :

1. Appuyez sur OK pour accéder au menu.
2. Appuyez sur ou pour accéder à `Balayage`, puis sur OK pour effectuer la sélection.
3. Appuyez sur ou pour accéder à `Liste de balayage`, puis sur OK pour effectuer la sélection.
4. Appuyez sur ou pour afficher les différents membres de la liste.

*L'icône Priorité est affichée à gauche l'alias du membre (si cette fonction est activée). Elle indique si le membre correspond à une liste de canal Priorité 1 ou 2. Vous ne pouvez **pas** avoir plusieurs canaux Priorité 1 ou 2 dans une liste de balayage.*

*L'icône Priorité n'est pas affichée lorsque la priorité est définie sur **Aucune**.*

Modifier la liste de balayage

Ajouter une entrée à la liste de balayage

Procédure à suivre :

1. Appuyez sur OK pour accéder au menu.
2. Appuyez sur ou pour accéder à `Balayage`, puis sur OK pour effectuer la sélection.
3. Appuyez sur ou pour accéder à `Liste de balayage`, puis sur OK pour effectuer la sélection.
4. Appuyez sur ou pour accéder à `Aj. membre`, puis sur OK pour effectuer la sélection.
5. Appuyez sur ou pour accéder à l'alias ou l'ID requis, puis sur OK pour effectuer la sélection.
6. Appuyez sur ou pour accéder au niveau de priorité requis, puis sur OK pour effectuer la sélection.
7. L'écran affiche un mini-avis positif, puis immédiatement après : `Ajouter autre ?`
8. Appuyez sur ou pour accéder à `Oui` et sur OK pour effectuer la sélection, pour ajouter une autre entrée. Répétez les étapes 5 et 6.
   OU
   Appuyez sur ou pour accéder à `Non`, puis sur OK pour enregistrer la liste actuelle.

Supprimer une entrée de la liste de balayage

Procédure à suivre :

1. Appuyez sur [OK] pour accéder au menu.
2. Appuyez sur [▲] ou [▼] pour accéder à `Balayage`, puis sur [OK] pour effectuer la sélection.
3. Appuyez sur [▲] ou [▼] pour accéder à `Liste de balayage`, puis sur [OK] pour effectuer la sélection.
4. Appuyez sur [▲] ou [▼] pour accéder à l'alias ou l'ID requis, puis sur [OK] pour effectuer la sélection.
5. Appuyez sur [▲] ou [▼] pour accéder à l'option `Supprimer`, puis sur [OK] pour effectuer la sélection.
6. À l'affichage du message `Supprimer entrée ?`, appuyez sur [▲] ou [▼] pour accéder à l'option `Oui`, puis sur [OK] pour effectuer la sélection et supprimer l'entrée. L'écran affiche un mini-avis positif.
   OU
   Appuyez sur [▲] ou [▼] pour accéder à l'option `Non`, puis sur [OK] pour revenir à l'écran précédent.
7. Répétez les étapes 4 à 6 pour supprimer d'autres entrées.

Après avoir supprimé tous les ID ou alias requis, appuyez longuement sur [⮌] pour revenir à l'écran d'accueil.

Définir et modifier les priorités des entrées dans la liste de balayage

Procédure à suivre :

1. Appuyez sur [OK] pour accéder au menu.
2. Appuyez sur [▲] ou [▼] pour accéder à `Balayage`, puis sur [OK] pour effectuer la sélection.
3. Appuyez sur [▲] ou [▼] pour accéder à `Liste de balayage`, puis sur [OK] pour effectuer la sélection.
4. Appuyez sur [▲] ou [▼] pour accéder à l'alias ou l'ID requis, puis sur [OK] pour effectuer la sélection.
5. Appuyez sur [▲] ou [▼] pour accéder à `Modif. priorité`, puis sur [OK] pour effectuer la sélection.
6. Appuyez sur [▲] ou [▼] pour accéder au niveau de priorité requis, puis sur [OK] pour effectuer la sélection.
7. L'écran affiche un mini-avis positif, puis revient à l'écran précédent.
8. L'icône Priorité est affichée à gauche du nom du membre.

*L'icône Priorité n'est pas affichée lorsque la priorité est définie sur **Aucune**.*

Balayage

Lorsque vous lancez un balayage, votre radio lit en boucle la liste de balayage préprogrammée à la recherche d'une activité vocale sur les canaux de la liste.

La LED jaune clignote et l'icône Balayage est affichée sur la barre d'état.

Pendant un balayage en mode double (analogique et numérique), si vous êtes en train de communiquer sur un canal numérique, et que votre radio détecte et s'arrête sur un canal analogique, elle passe automatiquement du mode numérique au mode analogique pendant la durée de l'appel. Dans le cas contraire, elle effectue cette opération en sens inverse.

Vous pouvez lancer un balayage de deux manières différentes :

- **Balayage du canal principal (Manuel) :** votre radio balaie tous les canaux/groupes de la liste. Lorsque votre radio passe en mode de balayage et – selon sa configuration – débute automatiquement par le dernier canal/groupe « actif » balayé ou le canal sur lequel le balayage a démarré.
- **Balayage auto (Automatique) :** votre radio lance automatiquement le balayage dès que vous sélectionnez un canal/groupe sur lequel la fonction Balayage automatique est activée.

REMARQUE : les systèmes Capacity Plus et Linked Capacity Plus ne prennent pas en charge cette fonctionnalité.

Lancer et arrêter le balayage

Procédure à suivre :
Appuyez sur le bouton préprogrammé **Balayage** pour activer ou désactiver cette fonction. **OU**
Suivez la procédure ci-dessous.

1. Appuyez sur les boutons **Défilement Haut/Bas** pour sélectionner un canal programmé dans une liste de balayage.
2. Appuyez sur [OK] pour accéder au menu.
3. Appuyez sur [▲] ou [▼] pour accéder à `Balayage`, puis sur [OK] pour effectuer la sélection.
4. Appuyez sur [▲] ou [▼] pour accéder à `État scan`, puis sur [OK] pour effectuer la sélection.
5. Appuyez sur [▲] ou [▼] pour accéder à l'état de balayage requis et appuyez sur [OK] pour effectuer la sélection.
6. `L'écran affiche` Scan act. lorsque le scan est activé. La LED jaune clignote et l'icône Balayage est affichée.
   OU
   L'écran affiche `Scan désac.` si le balayage est désactivé. La LED s'éteint et l'icône Scan n'est plus affichée.

Pendant le balayage, la radio peut uniquement recevoir des données (ex. message texte, identification de site, télémétrie, ou données informatiques) sur le canal sélectionné.

Répondre à une transmission pendant un balayage

Pendant le balayage, votre radio s'arrête sur un canal/groupe où elle détecte de l'activité. Elle reste sur ce canal pendant une durée programmée appelée « délai de maintien ».

Procédure à suivre :

1. Si la fonction d'indication Canal libre est activée, vous entendrez une brève tonalité d'avertissement lorsque le bouton **PTT** de la radio émettrice est relâché. Cette tonalité confirme que le canal est libre et que vous pouvez parler.
2. Appuyez sur le bouton **PTT** pendant le délai de maintien. La LED passe au vert.
3. Attendez la tonalité Parler autorisé (si cette option est activée) et parlez distinctement dans le microphone.
   OU
   Attendez l'extinction de la tonalité locale **PTT** (si cette option est activée) et parlez distinctement dans le microphone.
4. Relâchez le bouton **PTT** pour écouter.
5. Si vous ne répondez pas pendant la durée de maintien, le balayage se poursuit sur d'autres canaux/groupes.

Supprimer un canal nuisible

Si un canal génère constamment du bruit, des interférences ou des appels indésirables (appelé « canal nuisible »), vous pouvez temporairement le supprimer de la liste de balayage.

Cette fonction ne peut pas être appliquée au canal désigné comme canal sélectionné.

Procédure à suivre :

1. Lorsque votre radio se verrouille sur un canal indésirable ou nuisible, appuyez sur le bouton préprogrammé **Supprimer canal nuisible** jusqu'à ce qu'une tonalité soit émise.
2. Relâchez le bouton **Supprimer canal nuisible**. Le canal nuisible est supprimé.

*Vous pouvez **uniquement** supprimer un canal nuisible en utilisant le bouton préprogrammé **Supprimer canal nuisible**. Cette fonction **n'est pas accessible** par les options du menu.*

Rétablir un canal nuisible

Procédure à suivre :
Pour restaurer un canal nuisible supprimé, vous pouvez choisir **l'une** des méthodes suivantes :

- Éteignez et rallumez votre radio, **OU**
- Arrêtez et redémarrez le balayage avec le bouton préprogrammé **Scan** ou le menu, **OU**
- Changez le canal à l'aide des boutons **Défilement Haut/Bas**.

Sélection automatique de balayage (Scan vote)

La fonction Scan vote vous procure une couverture remarquablement étendue dans les zones où plusieurs stations de base émettent des informations identiques sur différents canaux analogiques.

Votre radio balaie les canaux analogiques de ces stations de base et applique un processus de vote pour sélectionner le signal le plus puissant. Ensuite, votre radio ouvre le squelch pour recevoir les transmissions de cette station de base.

La LED jaune clignote et l'icône Scan vote est affichée sur la barre d'état.

Pour répondre à une émission pendant un Scan vote, suivez la procédure indiquée dans la section ***Répondre à une transmission pendant un balayage*** *à la page 37.*

Paramètres du Répertoire

Contacts fournit une fonction d'annuaire sur votre radio. Chaque entrée correspond à un alias ou ID d'appelant que vous pouvez utiliser pour lancer un appel.

Selon le contexte, chaque entrée peut être associée à l'**un** des cinq types d'appels suivants : Appel groupe, Appel individuel, Appel général, Appel PC ou Appel dispatch.

Les appels PC et Dispatch sont des appels de données. Ils sont uniquement disponibles avec certaines applications. Veuillez consulter la documentation concernant les applications de données.

REMARQUE : si la fonction Secret est activée sur un canal, vous pouvez utiliser cette fonction pour réaliser un appel de groupe, un appel individuel ou un appel général sur ce canal. Seules les radios ayant la même clé privée OU la même valeur de clé et le même ID de clé que votre radio pourront décrypter la transmission.
Pour plus d'informations, voir ***Secret*** à la page 67.

En outre, le menu Répertoire vous permet d'associer chaque entrée à une ou plusieurs touches numériques programmables sur un microphone à clavier. Si une entrée est associée à une touche numérique, votre radio peut appliquer la numérotation rapide à cette entrée.

Votre radio supporte deux répertoires, un pour les contacts analogiques et un pour les contacts numériques. Un maximum de 500 contacts numériques et 1 000 contacts numériques peuvent-être ajoutés à chaque liste de contacts respectivement.

Chaque entrée de chaque Répertoire affiche les informations suivantes :

- Type d'appel
- Alias d'appel
- ID d'appel

REMARQUE : vous pouvez ajouter ou modifier les identités des utilisateurs enregistrés dans le Répertoire numérique. Seul votre fournisseur peut supprimer des ID de terminaux.

Dans le Répertoire analogique, vous pouvez uniquement lire les ID de terminaux ou les modifier et lancer un Avertissement d'appel. Seul votre fournisseur peut ajouter et supprimer des fonctionnalités.

Lancer un appel de groupe à partir du Répertoire

Procédure à suivre :

1. Appuyez sur OK pour accéder au menu.
2. Appuyez sur ou pour accéder aux Contacts, puis sur OK pour effectuer la sélection. Les entrées sont classées par ordre alphabétique.
3. Appuyez sur ou pour aller à l'identité ou l'alias/ID de groupe souhaité.
4. Appuyez sur le bouton **PTT** pour lancer l'appel. La LED passe au vert.
5. Attendez la tonalité Parler autorisé (si cette option est activée) et parlez distinctement dans le microphone.
   OU
   Attendez l'extinction de la tonalité locale **PTT** (si cette option est activée) et parlez distinctement dans le microphone.
6. Relâchez le bouton **PTT** pour écouter. Lorsque le poste appelé répond, la LED verte clignote. L'icône Appel de groupe, l'identité/la désignation de groupe, et l'identité/la désignation de ce membre sont affichées à l'écran.
7. Si la fonction d'indication Canal libre est activée, vous entendrez une brève tonalité d'avertissement lorsque le bouton **PTT** de la radio émettrice est relâché. Cette tonalité confirme que le canal est libre et que vous pouvez répondre. Relâchez le bouton **PTT** pour répondre.
   OU
   En l'absence d'activité vocale pendant une durée prédéterminée, la communication est automatiquement annulée.

Lancer un appel individuel à partir du Répertoire

Procédure à suivre :

1. Appuyez sur [OK] pour accéder au menu.
2. Appuyez sur [▲] ou [▼] pour accéder aux `Contacts`, puis sur [OK] pour effectuer la sélection. Les entrées sont classées par ordre alphabétique.
3. Appuyez sur [▲] ou [▼] pour accéder à l'ID ou à l'alias de terminal requis.
4. Appuyez sur le bouton **PTT** pour lancer l'appel. La LED passe au vert. L'écran affiche l'alias de la destination.
5. Attendez la tonalité Parler autorisé (si cette option est activée) et parlez distinctement dans le microphone.
6. Relâchez le bouton **PTT** pour écouter. Lorsque le poste appelé répond, la LED verte clignote et l'écran affiche l'alias ou l'identité de son utilisateur.
7. Si la fonction d'indication Canal libre est activée, vous entendrez une brève tonalité d'avertissement lorsque le bouton **PTT** de la radio émettrice est relâché. Cette tonalité confirme que le canal est libre et que vous pouvez répondre. Relâchez le bouton **PTT** pour répondre.
   OU
   En l'absence d'activité vocale pendant une durée prédéterminée, la communication est automatiquement annulée.
8. Vous entendez une tonalité courte. L'écran affiche `Appel terminé`.

REMARQUE : si vous relâchez le bouton **PTT** pendant que la radio établit la communication, la procédure est abandonnée sans aucune indication et l'écran précédent est affiché.

Votre radio peut être programmée pour vérifier la présence de la radio cible avant d'établir un appel individuel. Si la radio cible n'est pas disponible, vous entendez une tonalité courte et un mini-avis négatif est affiché.

Votre radio affiche le menu affiché avant le lancement de la vérification de présence.

Attribution d'une entrée sur une touche numérique programmable

Procédure à suivre :

1. Appuyez sur [OK] pour accéder au menu.
2. Appuyez sur [▲] ou [▼] pour accéder à l'option `Contacts`, puis sur [OK] pour effectuer la sélection. Les entrées sont classées par ordre alphabétique.
3. Appuyez sur [▲] ou [▼] pour accéder à l'alias ou l'ID requis, puis sur [OK] pour effectuer la sélection.

4 Appuyez sur ▲ ou ▼ pour accéder à `Touche progr.`, puis sur OK pour effectuer la sélection.

5 Appuyez sur ▲ ou ▼ pour accéder à la touche numérique requise, puis sur OK pour effectuer la sélection.
OU
Si la touche numérique est actuellement attribuée à une autre entrée, le message `La touche est déjà utilisée` est affiché et la première ligne demande : `Remplacer ?`. Appuyez sur ▲ ou ▼ pour accéder à l'option `Oui`, puis sur OK pour effectuer la sélection.

6 Une tonalité d'indication positive est émise et l'écran affiche un mini-avis positif.

7 L'écran revient automatiquement au menu précédent.

REMARQUE : chaque entrée peut être associée à une touche numérique différente. Une coche est affichée devant chaque touche numérique attribuée à une entrée. Si la coche est placée devant une position `Vide`, cela signifie qu'une touche numérique n'a pas été attribuée à cette entrée.

Lorsqu'une touche numérique est attribuée à une entrée dans un mode spécifique, cette fonction n'est pas disponible lorsque vous appuyez longuement sur cette touche numérique dans un autre mode.

*Voir **Effectuer un appel de groupe, individuel ou général à l'aide de la touche numérique programmable** à la page 103 pour avoir plus de détails sur les appels de groupe, individuels ou généraux à l'aide de la touche numérique programmable.*

Annuler l'attribution d'une entrée sur une touche numérique programmable

Procédure à suivre :

Appuyez longuement sur la touche numérique programmée correspondant à l'identité ou à l'alias requis, appuyez sur OK pour sélectionner, puis passez à l'étape 4.
OU
Suivez la procédure ci-dessous.

1 Appuyez sur OK pour accéder au menu.

2 Appuyez sur ▲ ou ▼ pour accéder à l'option `Contacts`, puis sur OK pour effectuer la sélection. Les entrées sont classées par ordre alphabétique.

3 Appuyez sur ▲ ou ▼ pour accéder à l'alias ou l'ID requis, puis sur OK pour effectuer la sélection.

4 Appuyez sur ▲ ou ▼ pour accéder à `Touche progr.`, puis sur OK pour effectuer la sélection.

5 Appuyez sur ▲ ou ▼ pour accéder à `Vide`, puis sur OK pour effectuer la sélection.

6 La première ligne affichée indique `Effacer toutes clés.`

7 Appuyez sur ▲ ou ▼ pour accéder à l'option Oui, puis sur OK pour effectuer la sélection.

8 Une tonalité d'indication positive est émise et l'écran affiche un mini-avis positif.

9 L'écran revient automatiquement au menu précédent.

REMARQUE : lorsque vous supprimez une entrée, son association avec une ou plusieurs touches numériques programmées est effacée.

Définir le contact par défaut

Procédure à suivre :

Suivez la procédure ci-dessous.

1 Appuyez sur OK pour accéder au menu.

2 Appuyez sur ▲ ou ▼ pour accéder à l'option Contacts, puis sur OK pour effectuer la sélection.

3 Appuyez sur ▲ ou ▼ pour accéder à l'alias ou l'ID requis, puis sur OK pour effectuer la sélection.

4 Appuyez sur ▲ ou ▼ pour accéder à Définir défaut, puis sur OK pour effectuer la sélection.

5 Une tonalité d'indication positive est émise et l'écran affiche un mini-avis positif.

6 ✓ est affiché en regard de l'alias ou de l'identité sélectionné comme contact par défaut.

Ajouter un nouveau contact

Procédure à suivre :

Suivez la procédure ci-dessous.

1 Appuyez sur OK pour accéder au menu.

2 Appuyez sur ▲ ou ▼ pour accéder à l'option Contacts, puis sur OK pour effectuer la sélection.

3 Appuyez sur ▲ ou ▼ pour accéder à Nveau contact, puis sur OK pour effectuer la sélection.

4 Appuyez sur ▲ ou ▼ pour le type de contact souhaité, sélectionnez Contact radio ou Contact tél, puis appuyez sur OK pour effectuer la sélection.

5 Utilisez les touches du pavé numérique pour entrer le numéro du contact et appuyez sur la touche OK pour confirmer.

6 Utilisez les touches du pavé numérique pour entrer le nom du contact et appuyez sur la touche OK pour confirmer.

7 Si vous ajoutez un contact radio, appuyez sur ▲ ou ▼ pour le type de sonnerie souhaité et sur OK pour effectuer la sélection.

8 Une tonalité d'indication positive est émise et l'écran affiche un mini-avis positif.

Paramètres des indicateurs d'appel

Activer et désactiver les sonneries d'avertissements d'appel

Vous pouvez sélectionner, activer ou désactiver les sonneries des avertissements d'appel reçus.

Procédure à suivre :

1. Appuyez sur OK pour accéder au menu.
2. Appuyez sur ou pour accéder à l'option `Utilitaires`, puis sur OK pour effectuer la sélection.
3. ou pour `accéder` à Param. radio, puis appuyez sur OK pour sélectionner.
4. Appuyez sur ou pour accéder à l'option `Tnl tés/ Avert.`, puis sur OK pour effectuer la sélection.
5. Appuyez sur ou pour accéder à `Sonn. d'appels`, puis sur OK pour effectuer la sélection.
6. Appuyez sur ou pour aller à `Avert. d'appel`, puis sur OK pour effectuer la sélection. La tonalité actuelle est indiquée par une ✓.
7. Appuyez sur ou pour accéder à la tonalité requise, puis sur OK pour effectuer la sélection. ✓ est affiché en regard de la tonalité sélectionnée.

Activer et désactiver les sonneries des appels individuels

Vous pouvez activer ou désactiver les sonneries d'un appel individuel reçu.

Procédure à suivre :

1. Appuyez sur OK pour accéder au menu.
2. Appuyez sur ou pour accéder à l'option `Utilitaires`, puis sur OK pour effectuer la sélection.
3. ou pour `accéder` à Param. radio, puis appuyez sur OK pour sélectionner.
4. Appuyez sur ou pour accéder à l'option `Tnl tés/ Avert.`, puis sur OK pour effectuer la sélection.
5. Appuyez sur ou pour accéder à `Sonn. d'appels`, puis sur OK pour effectuer la sélection.
6. Appuyez sur ou pour accéder à `Appel indiv.`
7. g pour activer les sonneries d'appel individuel. L'écran affiche ✓ en regard de l'option Activé.
   OU
   Appuyez sur OK pour désactiver les sonneries d'appel individuel. La coche ✓ n'apparaît plus en regard de l'option Activé.

Activer et désactiver les sonneries d'appel sélectif

Vous pouvez sélectionner, activer ou désactiver les sonneries des appels sélectifs reçus.

Procédure à suivre :

1. Appuyez sur [OK] pour accéder au menu.
2. Appuyez sur [▲] ou [▼] pour accéder à l'option `Utilitaires`, puis sur [OK] pour effectuer la sélection.
3. [▲] ou [▼] pour `accéder` à Param. radio, puis appuyez sur [OK] pour sélectionner
4. Appuyez sur [▲] ou [▼] pour accéder à l'option `Tnl tés/ Avert.`, puis sur [OK] pour effectuer la sélection.
5. Appuyez sur [▲] ou [▼] pour accéder à `Sonn. d'appels`, puis sur [OK] pour effectuer la sélection.
6. Appuyez sur [▲] ou [▼] pour accéder à l'option `Appel sélectif`, puis sur [OK] pour effectuer la sélection. La tonalité actuelle est indiquée par une ✓.
7. Appuyez sur [▲] ou [▼] pour accéder à la tonalité requise, puis sur [OK] pour effectuer la sélection. ✓ est affiché en regard de la tonalité sélectionnée.

Activer et désactiver les sonneries des messages textes

Vous pouvez activer ou désactiver les sonneries des messages textes reçus.

Procédure à suivre :

1. Appuyez sur [OK] pour accéder au menu.
2. Appuyez sur [▲] ou [▼] pour accéder à l'option `Utilitaires`, puis sur [OK] pour effectuer la sélection.
3. [▲] ou [▼] pour `accéder` à Param. radio, puis appuyez sur [OK] pour sélectionner.
4. Appuyez sur [▲] ou [▼] pour accéder à l'option `Tnl tés/ Avert.`, puis sur [OK] pour effectuer la sélection.
5. Appuyez sur [▲] ou [▼] pour accéder à `Sonn. d'appels`, puis sur [OK] pour effectuer la sélection.
6. Appuyez sur [▲] ou [▼] pour aller à `Messages`, puis sur [OK] pour effectuer la sélection. La tonalité actuelle est indiquée par une ✓.
7. Appuyez sur [▲] ou [▼] pour accéder à la tonalité requise, puis sur [OK] pour effectuer la sélection. ✓ est affiché en regard de la tonalité sélectionnée.

Activer et désactiver les sonneries des États de télémétrie avec texte

Vous pouvez activer ou désactiver les sonneries des États de télémétrie reçus avec du texte.

Procédure à suivre :

1. Appuyez sur [OK] pour accéder au menu.
2. Appuyez sur [▲] ou [▼] pour accéder à l'option `Utilitaires`, puis sur [OK] pour effectuer la sélection.
3. [▲] ou [P1] [P3] [P3] [P4] [↩] Param. radio, puis appuyez sur g pour sélectionner.
4. Appuyez sur [▲] ou [▼] pour accéder à l'option `Tnltés/Avert.`, puis sur [OK] pour effectuer la sélection.
5. Appuyez sur [▲] ou [▼] pour accéder à `Sonn. d'appels`, puis sur [OK] pour effectuer la sélection.
6. Appuyez sur [▲] ou [▼] pour accéder à `Télémétrie`, puis appuyez sur [OK] pour effectuer la sélection. La tonalité actuelle est indiquée par une ✓.
7. Appuyez sur [▲] ou [▼] pour accéder à la tonalité requise, puis sur [OK] pour effectuer la sélection. ✓ est affiché en regard de la tonalité sélectionnée.

Sélectionner les types de sonnerie

Vous pouvez programmer votre radio pour qu'elle émette l'une des dix sonneries disponibles lorsqu'elle reçoit un avertissement d'appel ou un message texte d'un utilisateur identifié.

Procédure à suivre :

1. Appuyez sur [OK] pour accéder au menu.
2. Appuyez sur [▲] ou [▼] pour accéder aux `Contacts`, puis sur [OK] pour effectuer la sélection. Les entrées sont classées par ordre alphabétique.
3. Appuyez sur [▲] ou [▼] pour accéder à l'alias ou l'ID requis, puis sur [OK] pour effectuer la sélection.
4. Appuyez sur [▲] ou [▼] pour accéder à `Modif.`, puis sur [OK] pour effectuer la sélection.
5. Appuyez sur [OK] jusqu'à ce que l'écran affiche le menu `Modif. Sonn.`
6. Un ✓ indique la tonalité actuellement sélectionnée.
7. Appuyez sur [▲] ou [▼] pour accéder à la tonalité requise, puis sur [OK] pour effectuer la sélection. ✓ est affiché en regard de la tonalité sélectionnée.
8. L'écran affiche un mini-avis positif.

En faisant défiler la liste, vous entendez successivement chaque tonalité.

Volume croissant de la tonalité des alarmes

Vous pouvez programmer votre radio pour qu'elle vous avertisse en continu qu'un appel reçu attend une réponse. Votre radio augmente automatiquement le volume de la tonalité pendant une période prédéterminée. Cette caractéristique est appelée Avertissement croissant.

Procédure à suivre :

1. Appuyez sur [OK] pour accéder au menu.
2. Appuyez sur [▲] ou [▼] pour accéder à l'option `Utilitaires`, puis sur [OK] pour effectuer la sélection.
3. [▲] ou [▼] pour `accéder` à Param. radio, puis appuyez sur [OK] pour sélectionner.
4. Appuyez sur [▲] ou [▼] pour accéder à l'option `Tnltés/Avert.`, puis sur [OK] pour effectuer la sélection.
5. Appuyez sur [▲] ou [▼] pour accéder à `Avert.crois`.
6. Appuyez sur [OK] pour activer l'Avertissement croissant. L'écran affiche ✓ en regard de l'option Activé.
   OU
   Appuyez sur [OK] pour désactiver l'Avertissement croissant. La coche ✓ n'apparaît plus en regard de l'option Activé.

Caractéristiques du log des appels

Votre radio génère un journal de tous les appels individuels entrants et sortants, répondus ou en absence. Ce journal vous permet de voir et de gérer les appels récents.

Les listes des appels vous permettent d'effectuer les tâches suivantes :

- Enregistrer les alias ou les identités dans les Répertoires.
- Supprimer
- Voir détails

Afficher les appels récents

Les listes disponibles sont `Manqués`, `Répondus` et `Sortants`.

Procédure à suivre :

1. Appuyez sur [OK] pour accéder au menu.
2. Appuyez sur [▲] ou [▼] pour aller à `Appels`, puis sur [OK] pour effectuer la sélection.
3. Appuyez sur [▲] ou [▼] pour accéder à la liste requise, puis sur [OK] pour effectuer la sélection.
4. L'écran affiche l'entrée la plus récente en haut de la liste.
5. Appuyez sur [▲] ou [▼] pour afficher la liste.

*Appuyez sur le bouton **PTT** pour lancer un appel individuel à destination de l'alias ou de l'identité sélectionné.*

Supprimer un appel de la liste des appels

Procédure à suivre :

1. Appuyez sur [OK] pour accéder au menu.
2. Appuyez sur [▲] ou [▼] pour aller à `Appels`, puis sur [OK] pour effectuer la sélection.
3. Appuyez sur [▲] ou [▼] pour accéder à la liste requise, puis sur [OK] pour effectuer la sélection.
4. Appuyez sur [▲] ou [▼] pour accéder à l'alias ou l'ID requis, puis sur [OK] pour effectuer la sélection.
5. Appuyez sur [▲] ou [▼] pour accéder à l'option `Supprimer`, puis sur [OK] pour effectuer la sélection.
6. Appuyez sur [OK] pour sélectionner `Oui` et supprimer l'entrée. L'écran affiche un mini-avis positif.
   OU
   Appuyez sur [▲] ou [▼] pour sélectionner `Non` et revenir à l'écran précédent.

Lorsque vous sélectionnez une liste d'appels et qu'elle ne contient aucune entrée, la radio affiche `Liste Vide`, et émet une tonalité grave si les tonalités du clavier sont activées (voir ***Activer/désactiver les tonalités du clavier*** *à la page 97).*

Afficher les détails dans une liste d'appels

Procédure à suivre :

1. Appuyez sur [OK] pour accéder au menu.
2. Appuyez sur [▲] ou [▼] pour aller à `Appels`, puis sur [OK] pour effectuer la sélection.
3. Appuyez sur [▲] ou [▼] pour accéder à la liste requise, puis sur [OK] pour effectuer la sélection.
4. Appuyez sur [▲] ou [▼] pour accéder à l'alias ou l'ID requis, puis sur [OK] pour effectuer la sélection.
5. Appuyez sur [▲] ou [▼] pour accéder à `Voir détails`, puis sur [OK] pour effectuer la sélection. L'écran affiche les détails.

Fonctionnement des avertissements d'appel

La fonction Avertissement d'appel vous permet de demander à un utilisateur de vous rappeler dès que cela lui sera possible.

Cette fonction de Pager peut uniquement être utilisée avec les identités ou les alias d'utilisateurs enregistrés dans votre radio, accessibles par le menu dans le Répertoire ou par numérotation manuelle.

Recevoir et répondre à un avertissement d'appel

Lorsque vous recevez un avertissement d'appel, la liste Notifications affiche un avertissement d'appel avec l'alias ou l'identité de la radio appelante.

Procédure à suivre :

1. Vous entendez une tonalité répétitive. La LED jaune clignote.
2. Pour répondre à un appel individuel, appuyez sur le bouton **PTT** pendant que l'avertissement d'appel est affiché dans la liste Notifications.
   OU
   Appuyez sur [OK] pour fermer la liste Notifications.
   L'avertissement est archivé dans le log des appels manqués.

*Pour plus d'informations, voir **Liste des notifications** à la page 79.*

*Pour plus d'informations sur la liste des appels manqués, voir **Caractéristiques du log des appels** à la page 46.*

Envoyer un avertissement d'appel depuis le Répertoire

Procédure à suivre :

1. Appuyez sur [OK] pour accéder au menu.
2. Appuyez sur [▲] ou [▼] pour accéder à l'option `Contacts`, puis sur [OK] pour effectuer la sélection.
3. Appuyez sur [▲] ou [▼] pour accéder à l'alias ou l'ID de terminal requis, puis sur [OK] pour effectuer la sélection.
4. Appuyez sur [▲] ou [▼] pour aller à `Avert. d'appel`, puis sur [OK] pour effectuer la sélection.
5. L'écran affiche `Avert. d'appel` et l'alias du terminal ou son identité, confirmant que l'avertissement d'appel a été envoyé.
6. La LED verte est allumée lorsque la radio envoie l'avertissement d'appel.
7. Lorsque l'accusé de réception de l'avertissement d'appel est reçu, un mini-avis positif est affiché.
   OU
   Si l'accusé de réception de l'avertissement d'appel n'est pas reçu, un mini-avis négatif est affiché.

*Vous pouvez aussi envoyer un avertissement d'appel en numérotant manuellement l'ID du destinataire (voir **Envoyer un avertissement d'appel avec la numérotation manuelle** à la page 112).*

Lancer un avertissement d'appel avec le bouton Accès de numérotation rapide

Procédure à suivre :

1. Appuyez sur le bouton préprogrammé **Accès de numérotation rapide** pour envoyer un avertissement d'appel à un alias ou un ID prédéfini.
2. L'écran affiche `Avert. d'appel` et l'alias du terminal ou son identité, confirmant que l'avertissement d'appel a été envoyé.
3. La LED verte est allumée lorsque la radio envoie l'avertissement d'appel.
4. Lorsque l'accusé de réception de l'avertissement d'appel est reçu, un mini-avis positif est affiché.
   OU
   Si l'accusé de réception de l'avertissement d'appel n'est pas reçu, un mini-avis négatif est affiché.

Gestion de l'urgence

Une alarme d'urgence sert à signaler une situation critique. Vous pouvez déclencher une Urgence à tout instant, quel que soit l'affichage en cours, même s'il y a de l'activité sur le canal utilisé.

Votre revendeur peut régler la durée de la pression sur le bouton **Urgence**, sauf pour la pression longue qui est similaire à toutes les autres touches :

- Pression courte – Entre 0,05 et 0,75 seconde
- Pression longue – Entre 1,00 et 3,75 secondes

Le bouton **Urgence** est attribué à la fonction Urgence activée/désactivée. Pour obtenir d'autres informations sur le fonctionnement du bouton **Urgence** attribué, consultez votre fournisseur local.

*Si la pression courte sur le bouton **Urgence** est attribuée à l'activation du mode **Urgence,** la pression longue sur ce bouton est attribuée à la désactivation du mode Urgence.*

*Si la pression longue sur le bouton **Urgence** est attribuée à l'activation du mode **Urgence,** la pression courte sur ce bouton est attribuée à la désactivation du mode Urgence.*

Votre radio prend en charge **trois** modes d'alarme d'urgence :

- Alarme d'urgence
- Alarme d'urgence avec appel
- Alarme d'urgence suivie d'un appel vocal

De plus, chaque alarme comporte les options suivantes :

- **Normal** – La radio transmet un signal d'alarme et présente des indications audio et/ou visuelles.
- **Silencieux** – La radio transmet un signal d'alarme sans indications audio ni visuelles. La radio reçoit des appels sans qu'aucun son ne soit émis par le haut-parleur jusqu'à ce que vous appuyiez sur le bouton **PTT** pour démarrer l'appel.
- **Silencieux avec voix** – La radio transmet un signal d'alarme sans indicateurs audio ni visuels, mais permet l'écoute d'appels entrants dans le haut-parleur.

Seule l'**une** des alarmes d'urgence ci-dessus peut être affectée au bouton d'**urgence** programmé ou à la pédale d'**urgence**.

Recevoir une alarme d'urgence

Procédure à suivre :

1. L'icône Urgence apparaît, une tonalité est émise, la LED rouge clignote et la radio affiche la liste des alarmes si plus d'une alarme est listée. Les alias des appelants d'urgence sont listés. Appuyez sur ▲ ou ▼ pour accéder à l'alias requis, puis sur OK pour voir plus de détails. Appuyez à nouveau sur OK pour afficher d'autres options d'action.
   OU
   L'icône Urgence apparaît, une tonalité est émise, la LED rouge clignote et la radio affiche l'alias de l'appelant d'urgence. Appuyez sur OK pour voir plus de détails. Appuyez à nouveau sur OK pour afficher d'autres options d'action.
2. Appuyez sur ↩ et sélectionnez `Oui` pour fermer la liste des alarmes.
   Pour rouvrir la liste des alarmes, appuyez sur OK pour accéder au menu et sélectionnez `Liste Alarmes`.

Répondre à une alarme d'urgence

Procédure à suivre :

Lorsque vous recevez une alarme d'urgence :

1. Dans la Liste des alarmes, appuyez sur ▲ ou ▼ pour accéder à l'alias requis.

2 Si la fonction d'indication Canal libre est activée, vous entendrez une brève tonalité d'avertissement lorsque le bouton **PTT** de la radio émettrice est relâché. Cette tonalité confirme que le canal est libre et que vous pouvez parler.

3 Appuyez sur le bouton **PTT** pour émettre en mode vocal sans urgence sur le même groupe ciblé par l'alarme d'urgence. La LED passe au vert. Votre radio reste en mode Urgence.

4 Attendez la tonalité Parler autorisé (si cette option est activée) et parlez distinctement dans le microphone.
OU
Attendez l'extinction de la tonalité locale **PTT** (si cette option est activée) et parlez distinctement dans le microphone.

5 Relâchez le bouton **PTT** pour écouter. Lorsque la radio (qui a envoyé l'alarme d'urgence) répond, la LED verte clignote. L'icône Appel de groupe, l'alias ou ID de groupe, et l'alias ou ID de la radio émettrice s'affichent.

6 Votre radio affiche la liste des alarmes.

Un appel vocal d'urgence peut uniquement être émis par la radio qui a déclenché le mode Urgence. Toutes les autres radios (incluant la radio réceptrice de l'urgence) émettent en mode vocal sans urgence.

Envoyer une alerte d'urgence

Cette fonction vous permet d'envoyer une alarme d'urgence, un signal non-vocal, qui déclenche un avertissement sur un groupe de radios.

Procédure à suivre :

1 Appuyez sur le bouton programmé **Urgence activée** ou sur la pédale **Urgence**.

2 L'afficheur indique `Alarme Tx` ainsi que l'alias de destination. La LED verte s'allume et l'icône d'urgence s'affiche.
OU
L'afficheur indique `Télégram Tx` ainsi que l'alias de destination. La LED verte s'allume et l'icône d'urgence s'affiche.

3 Lorsque la radio reçoit un accusé de réception d'une alarme d'urgence, la tonalité d'urgence est émise et la LED verte clignote. L'écran affiche `Alarme envoy`.
OU
Si la radio ne reçoit pas un accusé de réception d'une alarme d'urgence, et lorsque toutes les relances sont épuisées, une tonalité basse retentit, et l'écran affiche `Échec Alarme`.

4 La radio quitte le mode Alarme Urgence et revient à l'écran d'accueil.

Si le mode Silencieux est activé, votre radio ne donnera aucune indication visuelle ou sonore pendant l'utilisation du mode Urgence.

Envoyer un message d'alarme d'urgence avec un appel

Cette fonction vous permet d'envoyer une alarme d'urgence à un groupe de radios. Après accusé de réception par l'une des radios du groupe, le groupe de radios peut communiquer sur un canal d'urgence programmé.

Procédure à suivre :

1. Appuyez sur le bouton programmé **Urgence activée** ou sur la pédale **Urgence**.
2. L'afficheur indique `Alarme Tx` ainsi que l'alias de destination. La LED verte s'allume et l'icône d'urgence s'affiche.
   OU
   L'afficheur indique `Télégram Tx` ainsi que l'alias de destination. La LED verte s'allume et l'icône d'urgence s'affiche.
3. Lorsque la radio reçoit un accusé de réception d'une alarme d'urgence, la tonalité d'urgence est émise et la LED verte clignote. L'écran affiche `Alarme envoy`.
4. Votre radio passe en mode Appel d'urgence lorsque l'écran affiche `Urgence` et l'alias du groupe destinataire.
5. Appuyez sur le bouton **PTT** pour lancer l'appel. La LED verte est allumée et l'icône appel de groupe est affichée.
6. Attendez la tonalité Parler autorisé (si cette option est activée) et parlez distinctement dans le microphone.
   OU
   Attendez l'extinction de la tonalité locale **PTT** (si cette option est activée) et parlez distinctement dans le microphone.
7. Relâchez le bouton **PTT** pour écouter.
   Lorsque vous recevez un appel de groupe, l'écran affiche l'alias de l'appelant et l'alias du groupe.
8. Lorsque le canal est libre, une tonalité d'avertissement courte retentit (si la Tonalité Indication Canal libre a été activée). Relâchez le bouton **PTT** pour répondre.
   OU
   Lorsque l'appel est terminé, appuyez sur le bouton préprogrammé **Urgence désactivée** pour quitter le mode Urgence.
9. La radio affiche l'écran d'accueil.

*Si le mode Silencieux est activé, votre radio ne donnera aucune indication visuelle ou sonore pendant l'utilisation du mode Urgence, et son haut-parleur restera silencieux même si elle reçoit un ou plusieurs appels, et cela jusqu'à ce que vous appuyiez sur le bouton **PTT** pour lancer l'appel en mode Urgence.*

*Si le mode Silencieux avec voix est activé, votre radio ne donnera aucune indication visuelle ou sonore pendant l'utilisation du mode Urgence, mais elle fera sonner les appels entrants dans son haut-parleur. Les indicateurs ne réapparaissent que lorsque vous appuyez sur le bouton **PTT** pour appeler ou répondre à l'appel.*

Envoyer un message d'alarme d'urgence suivi d'un appel vocal

Cette fonction vous permet d'envoyer une alarme d'urgence à un groupe de radios. Le microphone de votre radio est automatiquement ouvert et vous permet de communiquer avec le groupe de radios sans appuyer sur votre bouton **PTT**.

Cet état de microphone activé s'appelle également « Micro ouvert ».

REMARQUE : à l'exception du microphone IMPRES, votre radio ne peut détecter aucun autre microphone relié au connecteur arrière.

Lorsqu'aucun microphone n'est détecté sur le connecteur programmé, votre radio effectue une recherche sur l'autre connecteur. Ici, votre radio donne la priorité au microphone détecté. Consultez le tableau pour plus d'exemples

.

Type de microphone connecté à...		Connecteur programmé*	La radio utilise...
Connecteur avant	**Connecteur arrière**		
Autre que IMPRES	Tout microphone	Arrière	Microphone arrière
Tout microphone	Autre que IMPRES	Avant	Microphone avant
Alimentation	Autre que IMPRES	Arrière	Microphone avant
Autre que IMPRES	Alimentation	Avant	Microphone arrière
*Consultez votre revendeur ou votre administrateur système pour en savoir plus.			

Si le mode Cycle Urgence est activé sur votre radio, le cycle alternatif entre le micro ouvert et la réception d'appel est activé pendant une durée programmée.

REMARQUE : pendant le mode Cycle Urgence, les appels reçus sont entendus dans le haut-parleur de la radio.

Si vous appuyez sur le bouton **PTT** pendant la période de réception programmée, vous entendez la tonalité de non-autorisation, indiquant que vous devez relâcher le bouton **PTT**. La radio ignore **le bouton PTT** et reste en mode Urgence.

REMARQUE : si vous appuyez sur le bouton **PTT** pendant que le micro est ouvert, et que vous le maintenez après expiration de la période « Micro ouvert », la radio continue d'émettre jusqu'à ce que vous relâchiez le bouton **PTT**.

Procédure à suivre :

1 Appuyez sur le bouton programmé **Urgence activée** ou sur la pédale **Urgence**.

2 L'afficheur indique `Alarme Tx` ainsi que l'alias de destination. La LED verte s'allume et l'icône d'urgence s'affiche.
OU
L'afficheur indique `Télégram Tx` ainsi que l'alias de destination. La LED verte s'allume et l'icône d'urgence s'affiche.

3 Lorsque `Alarme envoy.` est affiché, parlez distinctement dans le microphone. Lorsque le « micro ouvert » est activé, la radio émet automatiquement sans que l'utilisateur n'ait besoin de toucher le bouton **PTT** jusqu'à la fin de la période « micro ouvert ».
Pendant l'émission, la LED est vert fixe et l'icône Urgence est affichée.

4 La radio arrête automatiquement l'émission lorsque la durée du cycle alternatif entre le micro ouvert et la réception d'appel expire et si le mode Cycle Urgence est activé.
OU
Après expiration de la période « Micro ouvert », et si le mode Cycle Urgence est désactivé.

5 Pour émettre à nouveau, appuyez sur le bouton **PTT**.
OU
Appuyez sur le bouton **Urgence désactivée** pour quitter le mode Urgence.

6 La radio affiche l'écran d'accueil.

*Si le mode Silencieux est activé, votre radio ne donnera aucune indication visuelle ou sonore pendant l'utilisation du mode Urgence, et son haut-parleur restera silencieux même si elle reçoit un ou plusieurs appels, et cela jusqu'à ce que vous appuyiez sur le bouton **PTT** pour lancer l'appel en mode Urgence.*

*Si le mode Silencieux avec voix est activé, votre radio ne donnera aucune indication visuelle ou sonore pendant l'utilisation du mode Urgence, lorsque vous appelez avec le Micro ouvert, mais vous entendrez le son dans le haut-parleur lorsque la radio cible répond après expiration de la période de transmission Micro ouvert programmée. Les indicateurs ne réapparaissent que lorsque vous appuyez sur le bouton **PTT**.*

REMARQUE : si la demande d'Alarme d'urgence échoue, la radio ne tente pas de renvoyer la demande, elle entre directement en mode de transmission Micro ouvert.

Relancer un mode Urgence

REMARQUE : cette caractéristique est uniquement applicable à la radio qui envoie l'Alarme d'urgence.

Cela peut arriver dans deux cas :

- Vous changez le canal pendant que la radio est en mode Urgence. Cette action annule le mode Urgence. Si la fonction alarme d'urgence est activée sur le nouveau canal, la radio relance le mode Urgence.
- Vous appuyez sur le bouton préprogrammé **Urgence activée** pendant que la radio est en train d'activer le mode Urgence ou d'émettre en mode Urgence. Cette action annule l'état en cours et relance le mode Urgence.

Sortie du mode Urgence

REMARQUE : cette caractéristique est uniquement applicable à la radio qui envoie l'Alarme d'urgence.

Votre radio quitte le mode Urgence dans **l'un** des trois cas suivants :

- La radio reçoit un accusé de réception d'alarme d'urgence (pour **Alarme urgence** uniquement), **OU**
- Un télégramme de sortie d'urgence est reçu, **OU**
- La radio a utilisé le nombre total de tentatives d'envoi d'une alarme, **OU**
- Appuyez sur le bouton d'**Arrêt d'urgence**, **OU**
- Éteignez votre radio, puis rallumez-la si elle a été programmée pour rester sur le canal laissé sur le retour d'urgence, même après la réception d'une confirmation.

REMARQUE : si votre radio s'éteint, le mode Urgence est annulé. Le mode Urgence ne sera pas automatiquement rétabli à la prochaine mise sous tension de la radio.

Si vous changez de canal lorsque la radio est en mode Urgence et que le nouveau canal n'est pas configuré pour utiliser un système d'urgence, votre écran affiche `Sans urgence`.

Fonctions de message texte

Votre radio vous permet de recevoir des données, par exemple sous forme de message texte, depuis une autre radio ou une application e-mail.

Envoyer un message texte rapide

Votre radio prend en charge un maximum de cinquante messages textes rapides programmés par votre fournisseur.

REMARQUE : bien que les messages textes rapides soient préprogrammés, vous pouvez les modifier avant de les envoyer. Cette fonction est uniquement disponible avec un microphone à clavier (voir ***Modifier un message réponse rapide*** à la page 115).

Procédure à suivre :
Appuyez sur le bouton préprogrammé **Message texte** et passez à l'étape 3.
OU
Suivez la procédure ci-dessous.

1. Appuyez sur OK pour accéder au menu.
2. Appuyez sur ou pour aller à `Messages`, puis sur OK pour effectuer la sélection.
3. Appuyez sur ou pour accéder à `Texte rapide`, puis sur OK pour sélectionner.
4. Appuyez sur ou pour accéder au Texte rapide requis, puis sur OK pour effectuer la sélection.
5. Appuyez sur ou pour accéder à l'alias ou l'ID requis, puis sur OK pour effectuer la sélection.
6. L'écran affiche le mini-avis de transition, indiquant que l'envoi du message est en cours.
7. Lorsque le message a été correctement envoyé, une tonalité est émise et l'écran affiche un mini-avis positif.
   OU
   Lorsque le message n'a pas été envoyé, une tonalité grave est émise et l'écran affiche un mini-avis positif.

Si le message ne peut pas être envoyé, la radio affiche l'écran *`Renvoyer`* *(voir **Gérer les messages textes non envoyés à la page 58).***

Envoyer un message texte rapide avec le Btn num. rap

1. Appuyez sur le bouton préprogrammé **Accès de numérotation rapide** pour envoyer un message texte rapide à un alias ou un ID prédéfini.
2. L'écran affiche le mini-avis de transition, indiquant que l'envoi du message est en cours.
3. Lorsque le message a été correctement envoyé, une tonalité est émise et l'écran affiche un mini-avis positif.
   OU

Lorsque le message n'a pas été envoyé, une tonalité grave est émise et l'écran affiche un mini-avis positif.

Si le message ne peut pas être envoyé, la radio affiche l'écran *Renvoyer* (voir ***Gérer les messages textes non envoyés à la page 58).***

Gérer les messages textes dans le dossier Brouillons

Le dossier Brouillons peut contenir dix (10) messages au maximum. Dès qu'il contient dix messages, le message suivant enregistré remplace automatiquement le plus ancien figurant dans ce dossier. Pour plus d'informations, voir ***Accéder au dossier Brouillons*** à la page 116.

REMARQUE : avant d'envoyer un message texte enregistré, vous pouvez le modifier. Cette fonction est uniquement disponible avec un microphone à clavier (voir ***Éditer et envoyer un message texte enregistré*** à la page 116).

appuyez longuement sur le bouton pour revenir à l'écran d'accueil quand vous le voulez.

Afficher un message texte enregistré

Procédure à suivre :
Appuyez sur le bouton préprogrammé **Message texte** et passez à l'étape 3.

OU
Suivez la procédure ci-dessous.

1. Appuyez sur OK pour accéder au menu.
2. Appuyez sur ou pour aller à `Messages`, puis sur OK pour effectuer la sélection.
3. Appuyez sur ou pour accéder à `Brouillons`, puis appuyez sur OK pour effectuer la sélection.
4. Appuyez sur ou pour accéder au message requis, puis sur OK pour effectuer la sélection.

Supprimer un message texte enregistré dans Brouillons

Procédure à suivre :
Appuyez sur le bouton préprogrammé **Message texte** et passez à l'étape 3.

OU
Suivez la procédure ci-dessous.

1. Appuyez sur OK pour accéder au menu.
2. Appuyez sur ou pour aller à `Messages`, puis sur OK pour effectuer la sélection.
3. Appuyez sur ou pour accéder à `Brouillons`, puis appuyez sur OK pour effectuer la sélection.

4 Appuyez sur ▲ ou ▼ pour accéder au message requis, puis sur OK pour effectuer la sélection.

5 Appuyez à nouveau sur OK pendant que le message est affiché.

6 Appuyez sur ▲ ou ▼ pour accéder à `Supprimer`, puis appuyez sur OK pour supprimer le message texte.

Gérer les messages textes non envoyés

L'écran `Renvoyer` vous permet de sélectionner l'une des options suivantes :

- Renvoyer
- Transférer
- Éditer (Cette fonction est uniquement disponible avec un microphone à clavier – voir ***Modifier un message texte*** à la page 117)

REMARQUE : si le type de canal (ex. numérique conventionnel ou Capacity Plus ou Linked Capacity Plus) ne correspond pas, vous pouvez uniquement modifier et envoyer un message Échec d'envoi.

Renvoyer un message texte

Procédure à suivre :

1 appuyez sur *g* pour renvoyer le même message vers le même ID ou alias de terminal ou de groupe.

2 Lorsque le message a été correctement envoyé, une tonalité est émise et l'écran affiche un mini-avis positif.
OU
Lorsque le message n'a pas été envoyé, une tonalité grave est émise et l'écran affiche un mini-avis négatif.

Transférer un message texte

Sélectionnez `Transférer` pour envoyer un message à un autre ID ou désignation de terminal ou de groupe.

Procédure à suivre :

1 Appuyez sur ▲ ou ▼ pour accéder à `Transférer`, puis sur OK pour sélectionner.

2 Appuyez sur ▲ ou ▼ pour accéder à l'alias ou l'ID requis, puis sur OK pour effectuer la sélection.

3 L'écran affiche le mini-avis de transition, indiquant que l'envoi du message est en cours.

4 Lorsque le message a été correctement envoyé, une tonalité est émise et l'écran affiche un mini-avis positif.
OU

Lorsque le message n'a pas été envoyé, une tonalité grave est émise et l'écran affiche un mini-avis positif.

*Vous pouvez aussi sélectionner manuellement l'adresse d'une radio cible (voir **Renvoyer un message texte avec la numérotation manuelle** à la page 117).*

Gérer les messages textes envoyés

Dès qu'un message a été envoyé à une autre radio, il est archivé dans le dossier Messages envoyés. Le dernier message texte envoyé est toujours ajouté à la première ligne de la liste des messages envoyés.

Le dossier Messages envoyés peut contenir trente (30) messages. Dès qu'il contient trente messages, le dernier message envoyé remplace le plus ancien figurant dans ce dossier.

REMARQUE : appuyez longuement sur le bouton pour revenir à l'écran d'accueil quand vous le voulez.

Afficher un message texte envoyé

Procédure à suivre :
Appuyez sur le bouton préprogrammé **Message texte** et passez à l'étape 3.
OU
Suivez la procédure ci-dessous.

1. Appuyez sur OK pour accéder au menu.
2. Appuyez sur ou pour aller à `Messages`, puis sur OK pour effectuer la sélection.
3. Appuyez sur ou pour accéder à `Msges envoyés`, puis sur OK pour effectuer la sélection.
4. Appuyez sur ou pour accéder au message requis, puis sur OK pour effectuer la sélection.
   Une ligne Objet pourra s'afficher si le message provient d'une application e-mail.

*L'icône en regard de chaque message indique l'état du message (voir **Icônes Messages envoyés** à la page 14).*

Envoyer un message texte envoyé

Lorsque vous visualisez un message texte envoyé, vous pouvez choisir l'une des options suivantes :

- Renvoyer
- Transférer
- Éditer
- Supprimer

REMARQUE : si le type de canal (ex. numérique conventionnel ou Capacity Plus ou Linked Capacity Plus) ne correspond pas, vous pouvez uniquement modifier, envoyer ou supprimer un message Envoyé.

Procédure à suivre :

1 Appuyez à nouveau sur [OK] pendant que le message est affiché.

2 Appuyez sur [▲] ou [▼] pour accéder à Renvoyer, puis sur [OK] pour sélectionner.

3 L'écran affiche la mini-avis de transition, indiquant que l'envoi du même message vers la même radio cible est en cours.

4 Lorsque le message a été correctement envoyé, une tonalité est émise et l'écran affiche un mini-avis positif.
OU
Lorsque le message n'a pas été envoyé, une tonalité grave est émise et l'écran affiche un mini-avis positif.

Si le message ne peut pas être envoyé, la radio affiche l'écran Renvoyer. Appuyez sur [OK] pour renvoyer le message vers le même ID ou alias de terminal ou de groupe.

REMARQUE : si vous réglez le volume, si vous appuyez sur l'un des boutons, sauf [OK], [▲] ou [▼], l'écran affiche de nouveau le message.

La radio ferme l'écran Renvoyer lorsque vous appuyez sur le bouton **PTT** pour lancer un appel de groupe ou individuel ou pour répondre à un appel de groupe. Cet écran se ferme également lorsque la radio reçoit un message texte ou de télémétrie, un appel d'urgence ou d'alarme, ou un avertissement d'appel.

L'écran Renvoyer est de nouveau affiché lorsque vous appuyez sur le bouton **PTT** pour répondre à un appel individuel (sauf si l'écran Appels en absence est affiché) et à la fin d'un appel général.

Appuyez sur [▲] ou [▼] pour ouvrir l'écran Transférer, Modifier ou Supprimer :

- *Sélectionnez Transférer pour envoyer le message texte sélectionné à une autre radio (voir **Transférer un message texte** à la page 58). Vous pouvez aussi sélectionner manuellement l'adresse d'une radio cible avec un microphone à clavier (voir **Renvoyer un message texte avec la numérotation manuelle** à la page 117).*
- *Sélectionnez Modifier pour modifier le message texte sélectionné avant de l'envoyer (voir **Modifier un message texte** à la page 117). Cette fonction est uniquement disponible avec un microphone à clavier.*
- *Sélectionnez Supprimer si vous voulez supprimer le message texte.*

REMARQUE : si vous fermez l'écran d'envoi des messages pendant l'envoi d'un message, la radio met à jour l'état du message dans le dossier Messages envoyés sans indication visuelle ou sonore.

Si la radio change de mode ou s'éteint avant que l'état d'un message ne soit mis à jour dans le dossier Messages envoyés, la radio ne pourra pas terminer la mise à jour des messages en cours et le message sera signalé par une icône Échec envoi message.

La radio peut mettre à jour jusqu'à cinq (5) Messages en cours. Pendant cette procédure, la radio ne peut pas envoyer un autre message et le signalera automatiquement par une icône Échec envoi message.

Supprimer tous les messages textes envoyés du dossier Messages envoyés

Procédure à suivre :

Appuyez sur le bouton préprogrammé **Message texte** et passez à l'étape 3.

OU

Suivez la procédure ci-dessous.

1. Appuyez sur OK pour accéder au menu.
2. Appuyez sur ou pour aller à `Messages`, puis sur OK pour effectuer la sélection.
3. Appuyez sur ou pour accéder à `Msges envoyés`, puis sur OK pour effectuer la sélection.
4. Appuyez sur ou pour accéder à l'option `Supprimer tout`, puis sur OK pour effectuer la sélection.
5. Appuyez sur ou pour accéder à l'option `Oui`, puis sur OK pour effectuer la sélection. L'écran affiche un mini-avis positif.

   OU

   Appuyez sur ou pour accéder à `Non`, puis sur OK pour revenir à l'écran précédent.

Lorsque vous sélectionnez Messages envoyés et que ce dossier ne contient aucun message, la radio affiche `Liste Vide`, et émet une tonalité grave si les tonalités du clavier sont activées (voir ***Activer/désactiver les tonalités du clavier*** *à la page 97).*

Recevoir un message texte

Lorsque votre radio reçoit un message, l'écran affiche la liste de notification avec l'alias ou l'ID de l'expéditeur ainsi que l'icône Message.

Vous pouvez alors choisir l'une des options suivantes :

- Lire
- Lire plus tard
- Supprimer

REMARQUE : la radio ferme l'écran d'avertissement de message texte et établit un appel individuel ou de groupe vers l'expéditeur du message si vous appuyez sur le bouton **PTT** pendant que cet écran d'avertissement est affiché.

Lire un message texte

Procédure à suivre :

1. Appuyez sur ou pour accéder à `Lire`, puis sur OK pour effectuer la sélection.

2 Le message sélectionné dans la Boîte de réception est affiché. Une ligne Objet pourra s'afficher si le message provient d'une application e-mail.

3 Appuyez sur pour revenir à la Boîte de réception.
OU
Appuyez sur pour répondre, renvoyer ou supprimer le message texte.

Appuyez sur ou pour ouvrir l'écran Lire+tard ou Supprimer :

- *Sélectionnez Lire+tard si vous voulez revenir à l'écran qui précédait la réception du message texte.*
- *Sélectionnez Supprimer si vous voulez supprimer le message texte.*

Gérer les messages textes reçus

Utilisez la Boîte de réception pour gérer vos messages textes. La Boîte de réception peut contenir jusqu'à 30 messages.

Votre radio offre les options de messages textes suivantes :

- Répondre (via Texte rapide)
- Transférer
- Supprimer
- Supprimer tout

REMARQUE : si le type de canal (ex. numérique conventionnel ou Capacity Plus ou Linked Capacity Plus) ne correspond pas, vous pouvez uniquement envoyer, supprimer ou supprimer Tous les messages Reçus.

Les Messages textes de la Boîte de réception sont classés dans l'ordre chronologique de leur arrivée, le plus récent étant affiché en premier.

REMARQUE : appuyez longuement sur le bouton pour revenir à l'écran d'accueil quand vous le voulez.

Afficher un message texte dans la Boîte de réception

Procédure à suivre :

1 Appuyez sur pour accéder au menu.

2 Appuyez sur ou pour aller à Messages, puis sur pour effectuer la sélection.

3 Appuyez sur ou pour aller à Boîte récept., puis sur pour effectuer la sélection.

4 Appuyez sur ou pour afficher les messages.
Une ligne Objet pourra s'afficher si le message provient d'une application e-mail.

5 Appuyez sur pour sélectionner le message actuel, et appuyez une deuxième fois sur pour répondre, renvoyer ou supprimer ce message.

OU

Exercez une pression longue sur le bouton pour revenir à l'écran d'accueil.

Afficher un message texte État Télémétrie dans la Boîte de réception

Procédure à suivre :

1. Appuyez sur OK pour accéder au menu.
2. Appuyez sur ou pour aller à `Messages`, puis sur OK pour effectuer la sélection.
3. Appuyez sur ou pour aller à `Boîte récept.`, puis sur OK pour effectuer la sélection.
4. Appuyez sur ou pour accéder au message requis, puis sur OK pour effectuer la sélection.
5. `L'écran affiche` Télémétrie : <Message texte État>.
6. Exercez une pression longue sur le bouton pour revenir à l'écran d'accueil.

Vous ne pouvez pas répondre à un message texte État de télémétrie.

Répondre à message texte par un texte rapide

Procédure à suivre :

Appuyez sur le bouton préprogrammé **Message texte** et passez à l'étape 3.

OU

Suivez la procédure ci-dessous.

1. Appuyez sur OK pour accéder au menu.
2. Appuyez sur ou pour aller à `Messages`, puis sur OK pour effectuer la sélection.
3. Appuyez sur ou pour aller à `Boîte récept.`, puis sur OK pour effectuer la sélection.
4. Appuyez sur ou pour accéder au message requis, puis sur OK pour effectuer la sélection.
   Une ligne Objet pourra s'afficher si le message provient d'une application e-mail.
5. Appuyez encore une fois sur OK pour ouvrir le sous-menu.
6. Appuyez sur ou pour aller à `Répondre`, puis sur OK pour effectuer la sélection.
7. Appuyez sur ou pour aller à `Réponse rapide`, puis sur OK pour effectuer la sélection.
8. Appuyez sur ou pour accéder au message requis, puis sur OK pour effectuer la sélection.
9. L'écran affiche le mini-avis de transition, indiquant que l'envoi du message est en cours.

10 Lorsque le message a été correctement envoyé, une tonalité est émise et l'écran affiche un mini-avis positif.
OU
Lorsque le message n'a pas été envoyé, une tonalité grave est émise et l'écran affiche un mini-avis négatif.

Si le message ne peut pas être envoyé, la radio affiche l'écran *Renvoyer* (voir ***Gérer les messages textes non envoyés à la*** *page 58).*

REMARQUE : si vous utilisez un microphone à clavier, vous pouvez écrire et envoyer un nouveau message (voir ***Écrire et envoyer un message texte*** à la page 113) ou modifier un message texte rapide avant de l'envoyer (voir ***Modifier un message réponse rapide*** à la page 115).

Supprimer un message texte dans la Boîte de réception

Procédure à suivre :
Appuyez sur le bouton préprogrammé **Message texte** et passez à l'étape 3.
OU
Suivez la procédure ci-dessous.

1 Appuyez sur [OK] pour accéder au menu.
2 Appuyez sur [▲] ou [▼] pour aller à `Messages`, puis sur [OK] pour effectuer la sélection.
3 Appuyez sur [▲] ou [▼] pour aller à `Boîte récept.`, puis sur [OK] pour effectuer la sélection.
4 Appuyez sur [▲] ou [▼] pour accéder au message requis, puis sur [OK] pour effectuer la sélection.
Une ligne Objet pourra s'afficher si le message provient d'une application e-mail.
5 Appuyez encore une fois sur [OK] pour ouvrir le sous-menu.
6 Appuyez sur [▲] ou [▼] pour accéder à l'option `Supprimer`, puis sur [OK] pour effectuer la sélection.
7 Appuyez sur [▲] ou [▼] pour accéder à l'option `Oui`, puis sur [OK] pour effectuer la sélection.
8 L'écran affiche un mini-avis positif.
9 La Boîte de réception est à nouveau affichée.

Supprimer tous les messages textes dans la Boîte de réception

Procédure à suivre :
Appuyez sur le bouton préprogrammé **Message texte** et passez à l'étape 3.
OU
Suivez la procédure ci-dessous.

1. Appuyez sur [OK] pour accéder au menu.
2. Appuyez sur [▲] ou [▼] pour aller à `Messages`, puis sur [OK] pour effectuer la sélection.
3. Appuyez sur [▲] ou [▼] pour aller à `Boîte récept.`, puis sur [OK] pour effectuer la sélection.
4. Appuyez sur [▲] ou [▼] pour accéder à l'option `Supprimer tout`, puis sur [OK] pour effectuer la sélection.
5. Appuyez sur [▲] ou [▼] pour accéder à l'option `Oui`, puis sur [OK] pour effectuer la sélection.
6. L'écran affiche un mini-avis positif.

Lorsque vous sélectionnez la boîte de réception et qu'elle ne contient aucun message, la radio affiche `Liste vide`, et émet une tonalité grave si les tonalités du clavier sont activées (voir ***Activer/désactiver les tonalités du clavier*** *à la page 97).*

REMARQUE : un microphone à clavier permet d'utiliser des fonctions de messagerie texte supplémentaires. Pour plus d'informations, voir ***Messagerie de texte*** à la page 113.

Message encodeur analogique

Votre radio peut envoyer des messages préprogrammés de la liste des messages à un alias ou au dispatcheur.

Envoyer un message encodeur MDC à un dispatcheur

Procédure à suivre :

1. Appuy [⊃⌂] z sur g pour accéder au menu.
2. Appuyez sur [▲] ou [▼] pour accéder à `Message`, puis sur [OK] pour sélectionner.
3. Appuyez sur [▲] ou [▼] pour accéder à `Texte rapide`, puis sur [OK] pour sélectionner.
4. Appuyez sur [▲] ou [▼] pour accéder au message requis. Appuyez sur [OK] pour envoyer.
5. L'écran affiche le mini-avis de transition, indiquant que l'envoi du message est en cours.
6. Lorsque le message a été correctement envoyé, une tonalité est émise et l'écran affiche un mini-avis positif.
   OU
   Lorsque le message n'a pas été envoyé, une tonalité grave est émise et l'écran affiche un mini-avis positif.

Envoyer un message encodeur 5 Tons à un contact

Procédure à suivre :

1. Appuyez sur [OK] pour accéder au menu.
2. Appuyez sur [▲] ou [▼] pour accéder à `Message`, puis sur [OK] pour sélectionner.
3. Appuyez sur [▲] ou [▼] pour accéder à `Texte rapide`, puis sur [OK] pour sélectionner.
4. Appuyez sur [▲] ou [▼] pour accéder au message requis. Appuyez sur [OK] pour effectuer la sélection.
5. Appuyez sur [▲] ou [▼] pour accéder au contact requis. Appuyez sur [OK] pour effectuer la sélection.
6. L'écran affiche le mini-avis de transition, indiquant que l'envoi du message est en cours.
7. Lorsque le message a été correctement envoyé, une tonalité est émise et l'écran affiche un mini-avis positif.
   OU
   Lorsque le message n'a pas été envoyé, une tonalité grave est émise et l'écran affiche un mini-avis positif.

Mise à jour État analogique

Votre radio peut envoyer des messages préprogrammés de la liste des états, pour indiquer votre activité actuelle à un contact (systèmes 5-Tons) ou au dispatcheur (systèmes MDC).

Le dernier message d'accusé de réception est conservé en haut de la liste d'état. Les autres messages sont classés par ordre alphanumérique.

Envoyer une mise à jour État à un contact prédéterminé

Procédure à suivre :

1. Appuyez sur [OK] pour accéder au menu.
2. Appuyez sur [▲] ou [▼] pour accéder à `État`, puis sur [OK] pour effectuer la sélection.
3. Appuyez sur [▲] ou [▼] pour accéder à l'état requis. Appuyez sur [OK] pour effectuer la sélection.
4. Appuyez sur [▲] ou [▼] pour accéder à `Définir défaut`. Appuyez sur [OK] pour envoyer la mise à jour d'état.
5. L'écran affiche le mini-avis de transition, indiquant que l'envoi de la mise à jour d'état est en cours.
6. Lorsque la mise à jour d'état a été correctement envoyée, une tonalité est émise et l'écran affiche un mini-avis positif. Une ✓ s'affiche en regard de l'état reconnu.
   OU

Si la mise à jour d'état n'a pas été envoyée, une tonalité grave est émise et l'écran affiche un mini-avis négatif. Une ✓ reste affichée en regard de l'état antérieur.

*Pour les systèmes à 5 tons, voir **Définir le contact par défaut** à la page 42 pour obtenir des informations sur la définition du contact par défaut.*

*Pour les systèmes à 5 tons, appuyer sur le bouton **PTT** à partir de la liste d'états déclenche l'envoi de la mise à jour d'état sélectionnée et affiche l'écran d'accueil pour lancer un appel vocal.*

Pour voir les détails de l'état 5 Tons

Procédure à suivre :

1. Appuyez sur [OK] pour accéder au menu.
2. Appuyez sur [▲] ou [▼] pour accéder à `État`, puis sur [OK] pour effectuer la sélection.
3. Appuyez sur [▲] ou [▼] pour accéder à l'état requis. Appuyez sur [OK] pour effectuer la sélection.
4. Appuyez sur [▲] ou [▼] pour accéder à `Voir détails`. Appuyez sur [OK] pour effectuer la sélection.
5. L'écran affiche les informations de l'état sélectionné.

REMARQUE : si vous utilisez un microphone à clavier, vous pouvez modifier les détails de l'état avant de l'envoyer (voir ***Modifier un message réponse rapide*** à la page 115).

Secret

Lorsque cette fonction est activée, elle protège les utilisateurs contre les possibilités d'écoute par des personnes non-autorisées sur un canal grâce à une solution de brouillage logicielle. Les éléments de signalisation et d'identification des utilisateurs ne sont pas cryptés.

la fonction Secret doit être activée sur le canal pour que la radio puisse émettre en utilisant le cryptage, mais cela n'est pas nécessaire pour recevoir une communication. Lorsque la radio est sur un canal programmé pour utiliser la fonction Secret, elle peut recevoir des émissions en clair, comme à l'accoutumée.

Il existe deux types de fonctions Secret :

- Secret base
- Secret amélioré.

Un **SEUL** de ces deux types de fonctions Secret peut être programmé sur une radio.

Pour décrypter un appel voix ou données protégé par la fonction Secret, votre radio doit avoir la même clé privée (pour la fonction Secret base) OU la même valeur de clé et le même ID de clé (pour la fonction Secret amélioré) que la radio émettrice.

Si votre radio reçoit un appel crypté qui utilise une clé privée différente, OU une valeur de clé et un ID de clé différents, vous entendrez une transmission brouillée (Secret base) ou aucun son (Secret amélioré).

La LED verte est allumée lorsque la radio émet. Il clignote double lorsqu'elle reçoit un appel utilisant la fonction Secret.

REMARQUE : la fonction Secret n'est pas disponible sur certains modèles. Consultez votre revendeur ou votre administrateur système pour en savoir plus.

Procédure à suivre :
Appuyez sur le bouton préprogrammé **Crypt.** pour activer ou désactiver cette fonction.
OU
Suivez la procédure ci-dessous.

1. Appuyez sur [OK] pour accéder au menu.
2. Appuyez sur [▲] ou [▼] pour accéder à l'option `Utilitaires`, puis sur [OK] pour effectuer la sélection.
3. [▲] ou [▼] pour `accéder` à Param. radio, puis appuyez sur [OK] pour sélectionner.
4. Appuyez sur [▲] ou [▼] pour accéder à `Crypt`.
5. Appuyez sur [OK] pour activer la fonction Crypt. L'écran affiche ✓ en regard de l'option Activé.
   OU
   Appuyez sur [OK] pour désactiver la fonction Crypt. La coche ✓ n'apparaît plus en regard de l'option Activé.

Lorsqu'une des options de la fonction Secret est attribuée, l'icône Crypté ou Non-crypté est affichée sur la barre d'état, sauf lorsque la radio envoie ou reçoit un appel d'urgence ou une alarme.

Commandes multi-sites

Ces caractéristiques sont applicables lorsque le canal actuel de votre radio fait partie d'une configuration IP Site Connect ou Linked Capacity Plus.

Pour plus d'informations sur ces configurations, consultez ***IP Site Connect*** à la page 8 et ***Linked Capacity Plus*** à la page 9.

Lancer une recherche de site automatique

REMARQUE : la radio recherche **uniquement** un autre site si le signal qu'elle reçoit est faible ou lorsqu'elle ne peut plus détecter le signal émis par le site actuel. Tant que l'Indicateur de niveau de signal reçu (RSSI) est fort, la radio reste sur le site actuel.

Procédure à suivre :
Appuyez sur le bouton préprogrammé **Verrouillage site activé/ désactivé**.

1. Une tonalité est émise et l'afficheur indique `Site déverrouillé`.
2. La LED jaune clignote rapidement lorsque la radio recherche activement un nouveau site, et s'éteint lorsque la radio est verrouillée sur un site.
3. L'écran affiche l'icône itinérance de site et l'alias du canal.

OU

Procédure à suivre :
Utilisez le menu.

1 Appuyez sur [OK] pour accéder au menu.

2 Appuyez sur [▲] ou [▼] pour accéder à l'option `Utilitaires`, puis sur [OK] pour effectuer la sélection.

3 [▲] ou [▼] pour `accéder` à Param. radio, puis appuyez sur [OK] pour sélectionner.

4 Appuyez sur [▲] ou [▼] pour accéder à `Chgmt site`, puis appuyez sur [OK] pour effectuer la sélection.

5 Appuyez sur [▲] ou [▼] pour accéder à `Déverr. site`, puis appuyez sur [OK] pour effectuer la sélection. Une tonalité est émise et l'afficheur indique `Site déverrouillé`.

6 La radio affiche l'écran d'accueil. L'écran affiche l'icône itinérance de site et l'alias du canal.

7 La LED jaune clignote rapidement lorsque la radio recherche activement un nouveau site, et s'éteint lorsque la radio est verrouillée sur un site.

*La radio lance aussi une recherche de site automatique (le site est déverrouillé) pendant une transmission de données ou une pression sur le bouton **PTT**, si le canal actuel (un canal multi-site avec une liste d'itinérance jointe) est hors de portée.*

Arrêter une recherche de site automatique

Lorsque la radio recherche activement un nouveau site :

Procédure à suivre :
Appuyez sur le bouton préprogrammé **Verrouillage site activé/ désactivé**.

1 Une tonalité est émise et l'écran affiche `Site Verrouillé`.

2 La LED s'éteint et l'écran affiche l'alias de canal.

OU

Procédure à suivre :
Utilisez le menu.

1 Appuyez sur [OK] pour accéder au menu.

2 Appuyez sur [▲] ou [▼] pour accéder à l'option `Utilitaires`, puis sur [OK] pour effectuer la sélection.

3 [▲] ou [▼] pour `accéder` à Param. radio, puis appuyez sur [OK] pour sélectionner.

4 Appuyez sur [▲] ou [▼] pour accéder à `Chgmt site`, puis appuyez sur [OK] pour effectuer la sélection.

5 Appuyez [▲] ou [▼] pour accéder à `Verr. site`.

6 Appuyez sur [OK] pour Verrouiller le site. L'écran affiche ✓ en regard de l'option Activé.
OU
Appuyez sur [OK] pour déverrouiller le site. La coche ✓ n'apparaît plus en regard de l'option Activé.

7 La LED s'éteint et l'écran d'accueil est affiché. L'écran affiche l'alias de canal.

Lancer une recherche de site manuelle

Procédure à suivre :
Appuyez sur le bouton programmé **Itinérance de site manuelle** et passez à l'étape 6.
OU
Suivez la procédure ci-dessous.

1 Appuyez sur OK pour accéder au menu.

2 Appuyez sur ou pour accéder à l'option `Utilitaires`, puis sur OK pour effectuer la sélection.

3 ou pour `accéder` à Param. radio, puis appuyez sur OK pour sélectionner.

4 Appuyez sur ou pour accéder à `Chgmt site`, puis appuyez sur OK pour effectuer la sélection.

5 Appuyez sur ou pour accéder à `Recher. active`, puis appuyez sur OK pour effectuer la sélection.

6 Une tonalité est émise et l'écran affiche `Recherche de site`.
La LED clignote en vert.

7 Lorsque la radio trouve un site, une tonalité est émise et la LED s'éteint. L'écran affiche `Site <Alias> trouvé`.
OU
Lorsque la radio ne trouve aucun site disponible à sa portée, une tonalité est émise et la LED s'éteint. L'écran affiche `Hors de portée`.
OU
Lorsque la radio trouve un nouveau site à sa portée, mais qu'elle ne peut pas s'y connecter, une tonalité est émise et la LED s'éteint. L'écran affiche `Canal occupé`.

8 La radio affiche l'écran d'accueil.

Sécurité

Vous pouvez activer ou désactiver toute radio du système. Par exemple, vous pourriez avoir besoin de désactiver une radio volée pour rendre impossible son utilisation, et la réactiver lorsqu'elle aura été récupérée.

REMARQUE : pour pouvoir activer ou désactiver une radio, cette fonction doit être préalablement programmée sur cette radio.

Désactivation d'une radio

Procédure à suivre :
Utilisez le bouton **préprogrammé Désactiver radio.**

1 Appuyez sur le bouton préprogrammé **Désactiver radio.**

2 Appuyez sur ou pour accéder à l'alias ou l'ID de terminal requis, puis sur OK pour effectuer la sélection.

3 L'écran indique un mini-avis de transition, informant que la requête est en cours. La LED clignote en vert.

4 Attendez l'accusé de réception.

5 Si l'opération réussit, une tonalité d'indication positive est émise et l'écran affiche le mini-avis positif.
OU
Si l'opération ne réussit pas, une tonalité d'indication négative est émise et l'écran affiche le mini-avis négatif.

OU

Procédure à suivre :
Utilisez le menu.

1 Appuyez sur [OK] pour accéder au menu.

2 Appuyez sur [▲] ou [▼] pour accéder à l'option `Contacts`, puis sur [OK] pour effectuer la sélection. Les entrées sont classées par ordre alphabétique.

3 Appuyez sur [▲] ou [▼] pour accéder à l'alias ou l'ID de terminal requis, puis sur [OK] pour effectuer la sélection.

4 Appuyez sur [▲] ou [▼] pour aller à `Désactiver radio`, puis sur [OK] pour effectuer la sélection.

5 L'écran indique un mini-avis de transition, informant que la requête est en cours. La LED clignote en vert.

6 Attendez l'accusé de réception.

7 Si l'opération réussit, une tonalité d'indication positive est émise et l'écran affiche le mini-avis positif.
OU
Si l'opération ne réussit pas, une tonalité d'indication négative est émise et l'écran affiche le mini-avis négatif.

N'appuyez pas sur [⮌] pendant une opération de désactivation d'une radio, sinon vous ne recevrez pas d'accusé de réception.

Vous pouvez aussi accéder à cette fonction par la numérotation manuelle (voir ***Désactiver la radio par une numérotation manuelle*** *à la page 118).*

Activation d'une radio

Procédure à suivre :
Utilisez le bouton **préprogrammé Activer radio.**

1 Appuyez sur le bouton préprogrammé **Activer radio**.

2 Appuyez sur [▲] ou [▼] pour accéder à l'alias ou l'ID de terminal requis, puis sur [OK] pour effectuer la sélection.

3 L'écran affiche `Activer radio` et l'identité ou l'alias de terminal. La LED passe au vert.

4 Attendez l'accusé de réception.

5 Si l'opération réussit, une tonalité d'indication positive est émise et l'écran affiche un mini-avis positif.
OU

Si l'opération ne réussit pas, une tonalité d'indication négative est émise et l'écran affiche un mini-avis négatif.

OU

Procédure à suivre :
Utilisez le menu.

1. Appuyez sur [OK] pour accéder au menu.
2. Appuyez sur [▲] ou [▼] pour accéder à l'option `Contacts`, puis sur [OK] pour effectuer la sélection. Les entrées sont classées par ordre alphabétique.
3. Appuyez sur [▲] ou [▼] pour accéder à l'alias ou l'ID de terminal requis, puis sur [OK] pour effectuer la sélection.
4. Appuyez sur [▲] ou [▼] pour aller à `Activer radio`, puis sur [OK] pour effectuer la sélection. La LED clignote en vert.
5. L'écran affiche `Activer radio` et l'identité ou l'alias de terminal. La LED passe au vert.
6. Attendez l'accusé de réception.
7. Si l'opération réussit, une tonalité est émise et l'écran affiche `Activer radio réussie.`
   OU
   Si l'opération échoue, une tonalité est émise et l'écran affiche `Activer radio échoué`.

N'appuyez pas sur [↩⌂] pendant une opération d'activation d'une radio, sinon vous ne recevrez pas d'accusé de réception.

*Vous pouvez aussi accéder à cette fonction par la numérotation manuelle (voir **Activer une radio avec une numérotation manuelle** à la page 119).*

Travailleur isolé

Cette fonction envoie une alarme d'urgence lorsque la radio reste inutilisée, par exemple si l'utilisateur n'appuie pas sur une touche ou ne tourne pas le sélecteur de canal avant expiration d'une durée prédéterminée.

Après expiration de ce délai, la radio avertit l'utilisateur en produisant une tonalité d'indication.

Si l'utilisateur ne confirme pas qu'il a entendu cette tonalité en appuyant sur l'une des touches avant expiration du délai de rappel, la radio envoie une alarme d'urgence.

Une seule alarme d'urgence peut être associée à cette fonction :

- Alarme d'urgence
- Alarme d'urgence avec appel
- Alarme d'urgence suivie d'un appel vocal

La radio reste en mode Urgence et autorise les messages vocaux jusqu'à la prochaine action de l'utilisateur. Pour quitter le mode Urgence, voir la section ***Gestion de l'urgence*** à la page 49.

REMARQUE : cette fonction est uniquement disponible sur les radios programmées à cet effet. Consultez votre revendeur ou votre administrateur système pour en savoir plus.

Modes de connexion aux appareils tiers

Vous pouvez sélectionner l'un des modes de connexion aux appareils tiers suivants :

- Motorola
- PC et audio
- Accessoire de données
- Télémétrie
- Générique

Procédure à suivre :

1 Appuyez sur [OK] pour accéder au menu.

2 Appuyez sur [▲] ou [▼] pour accéder à l'option `Utilitaires`, puis sur [OK] pour effectuer la sélection.

3 [▲] ou [▼] pour `accéder` à Param. radio, puis appuyez sur [OK] pour sélectionner.

4 Appuyez sur [▲] ou [▼] pour accéder à l'option `Type de câble`, puis sur [OK] pour effectuer la sélection.

5 Appuyez sur [▲] ou [▼] pour accéder au mode de connexion requis, puis sur [OK] pour effectuer la sélection.

6 L'écran affiche le mode de connexion sélectionné.

7 L'écran revient automatiquement au menu précédent.

REMARQUE : vous ne pouvez pas modifier le mode de connexion tant que le câble de l'appareil tiers est relié à votre radio.

Casques

Cette fonction vous permet d'utiliser votre radio avec un dispositif (accessoire) Bluetooth sur une connexion Bluetooth. Votre radio prend en charge les dispositifs Bluetooth de marque Motorola et d'autres marques disponibles sur le marché.

Le Bluetooth offre une portée de 10 mètres avec une visibilité directe. Pour bénéficier de cette portée, aucun obstacle ne doit gêner la communication entre votre radio et votre dispositif Bluetooth.

Il est déconseillé de laisser votre radio en pensant que votre accessoire Bluetooth fonctionnera de manière normale lorsque ces deux dispositifs sont séparés.

Lorsque la limite de réception approche, la voix et la qualité sonore se détériorent et les hachures sont de plus en plus fréquentes. Pour corriger ce problème, rapprochez votre radio et votre dispositif Bluetooth (à moins de dix mètres) pour rétablir la réception audio normale. Sur votre radio, la puissance maximale de la fonction Bluetooth est de 2,5 mW (4 dBm) avec une portée de dix mètres.

Votre radio peut prendre en charge jusqu'à trois connexions Bluetooth simultanées avec des dispositifs Bluetooth tous différents. Par exemple, une oreillette, un scanner et un dispositif PTT. Des connexions avec plusieurs accessoires Bluetooth d'un même type ne sont pas possibles.

Veuillez consulter le manuel d'utilisation de votre dispositif Bluetooth pour connaître ses capacités intégrales.

Activer et désactiver Bluetooth

Procédure à suivre :

1. Appuyez sur [OK] pour accéder au menu.
2. Appuyez sur [▲] ou [▼] pour accéder à l'option `Bluetooth`, puis sur [OK] pour effectuer la sélection.
3. Appuyez sur [▲] ou [▼] pour accéder à `Mon État`, puis sur [OK] pour effectuer la sélection.
4. L'écran affiche `Activé` et `Désactivé`. Appuyez sur [▲] ou [▼] pour accéder à `Activer`, puis sur [OK] pour activer le Bluetooth. ✓ est affiché en regard de `Activé`. L'icône Bluetooth est affichée sur la barre d'état.
   OU
   L'écran affiche `Activé` et `Désactivé`. Appuyez sur [▲] ou [▼] pour accéder à `Désactivé`, puis sur [OK] pour désactiver le Bluetooth. ✓ est affiché en regard de `Désactivé`.

Recherche et connexion à un dispositif Bluetooth

Procédure à suivre :

1. Allumez votre dispositif Bluetooth et mettez-le en mode Appariement. Consultez le manuel d'utilisation du dispositif Bluetooth.
2. Sur votre radio, appuyez sur [OK] pour accéder au menu.
3. Appuyez sur [▲] ou [▼] pour accéder à l'option `Bluetooth`, puis sur [OK] pour effectuer la sélection.
4. Appuyez sur [▲] ou [▼] pour accéder à l'option `Appareils`, puis sur [OK] pour effectuer la sélection.
5. Appuyez sur [▲] ou [▼] pour accéder à l'appareil requis, puis sur [OK] pour effectuer la sélection.
   OU
   Appuyez sur [▲] ou [▼] pour accéder à `Recherche` pour accéder au dispositif requis.
   Appuyez sur [▲] ou [▼] pour accéder à l'appareil requis, puis sur [OK] pour effectuer la sélection.
6. Appuyez sur [▲] ou [▼] pour accéder à `Connecter`, puis sur [OK] pour effectuer la sélection. L'écran affiche `Connexion à <dispositif>`.
   D'autres étapes peuvent être nécessaires sur votre dispositif Bluetooth pour terminer l'appariement avec votre radio. Consultez le manuel d'utilisation du dispositif Bluetooth.
7. Si l'opération réussit, la radio affiche `<dispositif> connecté`. Une tonalité est émise et ✓ est affiché en regard du dispositif connecté. L'icône Bluetooth connecté est affichée sur la barre d'état.
   OU
   En cas d'échec, l'afficheur indique `Connexion échouée`.

Vous ne devez pas éteindre votre dispositif Bluetooth ou appuyer sur ⊂⌂ pendant l'opération de recherche et de connexion, sinon l'opération sera annulée.

REMARQUE : si un code PIN est demandé, utilisez la même méthode de saisie qu'à l'étape 2 dans la section ***Accéder à la radio avec mot de passe*** à la page 120.

Recherche et connexion de l'appareil Bluetooth (mode Détectable)

Procédure à suivre :

1 Activez le Bluetooth. Voir ***Activer et désactiver Bluetooth*** à la page 75.

1 Appuyez sur [OK] pour accéder au menu.

2 Appuyez sur ▲ ou ▼ pour accéder à l'option `Bluetooth`, puis sur [OK] pour effectuer la sélection.

3 Appuyez sur ▲ ou ▼ pour accéder à l'option `Trouvez?moi`, puis sur [OK] pour effectuer la sélection.
Votre radio est détectable par d'autres appareils Bluetooth compatibles pour une durée programmée. Il s'agit du mode Détectable.

4 Activez votre appareil Bluetooth compatible et couplez-le à votre radio. Consultez le manuel d'utilisation du dispositif Bluetooth.

5 Lorsque votre appareil compatible Bluetooth essaie effectuer un couplage avec votre radio, l'écran de votre radio affiche le nom de l'appareil, `Accepter` et `Rejeter`.
Pour accepter le couplage :
appuyez sur ▲ ou ▼ pour accéder à l'option `Accepter`, puis sur [OK] pour effectuer la sélection.
L'écran affiche `Appariement Bluetooth`. En cas de réussite : une tonalité est émise et l'écran affiche `Appariement terminé`.
Pour rejeter l'appariement :
appuyez sur ▲ ou ▼ pour accéder à l'option `Rejeter`, puis sur [OK] pour effectuer la sélection.

N'éteignez pas votre Bluetooth ou votre radio durant la recherche et la connexion, car cela risque d'annuler l'opération.

Déconnecter un dispositif Bluetooth

Procédure à suivre :

1 Sur votre radio, appuyez sur [OK] pour accéder au menu.

2 Appuyez sur ▲ ou ▼ pour accéder à l'option `Bluetooth`, puis sur [OK] pour effectuer la sélection.

3 Appuyez sur ▲ ou ▼ pour accéder à l'option `Appareils`, puis sur [OK] pour effectuer la sélection.

4 Appuyez sur ▲ ou ▼ pour accéder à l'appareil requis, puis sur [OK] pour effectuer la sélection.

5 Appuyez sur ▲ ou ▼ pour accéder à `Déconnecter`, puis sur OK pour effectuer la sélection. L'écran affiche `Déconnexion... <dispositif>`.
D'autres étapes peuvent être nécessaires sur votre dispositif Bluetooth pour le déconnecter. Consultez le manuel d'utilisation du dispositif Bluetooth.

6 La radio affiche `<dispositif> déconnecté`. Une tonalité d'indication positive est émise et ✓ n'est plus affiché en regard du dispositif connecté. L'icône Bluetooth connecté n'est plus affichée sur la barre d'état.

Basculer le routage audio

Vous pouvez faire basculer le routage audio entre le haut-parleur interne de la radio et l'accessoire externe Bluetooth.

Procédure à suivre :

1 Appuyez sur le bouton programmé **Comm. audio BT**.

2 Une tonalité est émise et l'écran affiche `Rout. Audio vers Radio`.
OU
Une tonalité est émise et l'écran affiche `Rout. Audio vers Bluetooth`.

Afficher les détails du dispositif

Procédure à suivre :

1 Appuyez sur OK pour accéder au menu.

2 Appuyez sur ▲ ou ▼ pour accéder à l'option `Bluetooth`, puis sur OK pour effectuer la sélection.

3 Appuyez sur ▲ ou ▼ pour accéder à l'option `Appareils`, puis sur OK pour effectuer la sélection.

4 Appuyez sur ▲ ou ▼ pour accéder à l'appareil requis, puis sur OK pour effectuer la sélection.

5 Appuyez sur ▲ ou ▼ pour accéder à `Voir détails`, puis sur OK pour effectuer la sélection.

Supprimer le nom de l'appareil

Vous pouvez supprimer un appareil déconnecté de la liste des appareils compatibles Bluetooth.

Procédure à suivre :

1. Appuyez sur OK pour accéder au menu.
2. Appuyez sur ou pour accéder à l'option `Bluetooth`, puis sur OK pour effectuer la sélection.
3. Appuyez sur ou pour accéder à l'option `Appareils`, puis sur OK pour effectuer la sélection.
4. Appuyez sur ou pour accéder à l'appareil requis, puis sur OK pour effectuer la sélection.
5. Appuyez sur ou pour accéder à l'option `Supprimer`, puis sur OK pour effectuer la sélection.
6. L'écran affiche `Appareil supprimé`.

Gain micro BT

Permet de contrôler la valeur de gain du microphone de l'appareil Bluetooth compatible connecté.

Procédure à suivre :

1. Appuyez sur OK pour accéder au menu.
2. Appuyez sur ou pour accéder à l'option `Bluetooth`, puis sur OK pour effectuer la sélection.
3. Appuyez sur ou pour accéder à l'option `Gain micro BT`, puis sur OK pour effectuer la sélection.
4. Appuyez sur ou pour accéder au type de Gain micro BT requis et aux valeurs actuelles.
   Pour modifier les valeurs, appuyez sur OK pour effectuer la sélection.
5. Appuyez sur pour augmenter ou pour diminuer les valeurs, puis sur OK.

Liste des notifications

Votre radio gère une liste des notifications qui indique les éléments « non lus » sur le canal, tels que les messages textes, télégrammes, télégrammes de télémétrie, appels manqués, avertissements d'appels.

L'icône Notification est affichée sur la barre d'état lorsque la liste des notifications contient un ou plusieurs événements.

Elle peut contenir jusqu'à quarante (40) événements non-lus. Lorsque la liste est saturée, le prochain événement remplace automatiquement le plus ancien.

Après leur lecture, les événements sont supprimés dans la liste des notifications.

REMARQUE : le balayage des canaux est suspendu lorsque la liste des notifications est affichée. Le balayage reprend lorsque cette liste est fermée. Appuyez sur pour fermer la liste des notifications ou attendez que le temporisateur du menu expire.

Accéder à la liste des notifications

Procédure à suivre :

Appuyez sur le bouton **Notifications** programmé.
OU
Suivez la procédure ci-dessous.

1. Appuyez sur OK pour accéder au menu.
2. Appuyez sur ou pour accéder à `Notification`, puis sur OK pour effectuer la sélection.
3. Appuyez sur ou pour accéder à l'événement requis, puis sur OK pour effectuer la sélection.

Exercez une pression longue sur le bouton pour revenir à l'écran d'accueil,

Système de transpondeur à portée automatique (Auto-Range Transponder System, ARTS)

ARTS est une fonctionnalité analogique conçue pour vous informer lorsque votre radio est hors de portée d'autres radios équipées ARTS.

Les radios équipées ARTS transmettent ou reçoivent des signaux régulièrement pour confirmer qu'elles sont à portée les unes des autres. Votre détaillant peut programmer votre radio pour transmettre ou recevoir le signal ARTS.

Votre radio assure l'indication des états comme suit :

- **Première alerte** – Une tonalité est émise et l'écran affiche `À Portée` après l'alias de canal.
- **Alerte ARTS à portée** – Si elle est programmée, une tonalité est émise et l'écran affiche `À Portée` après l'alias de canal.

Alerte ARTS hors portée – Une tonalité est émise, la LED clignote rapidement en rouge et l'affichage alterne entre `Hors de portée` et l'écran d'accueil.

Programmation en liaison radio (Over-the-Air Programming, OTAP)

Votre radio peut être mise à jour à distance par votre revendeur, via OTAP, sans avoir besoin d'être connecté physiquement. En outre, certains paramètres peuvent également être configurés par OTAP.

En mode OTAP, la LED clignote en vert.

REMARQUE : lorsque la radio reçoit des volumes de données élevés, l'icône Données en volume élevé s'affiche et le canal est occupé. Si vous appuyez à ce moment sur le bouton PTT, une tonalité négative peut être émise.

Une fois la programmation terminée, en fonction de la configuration de votre radio :

- Une tonalité est émise, l'écran affiche `Mise à jour Redémarrage` et votre radio redémarre (elle s'éteint et se rallume).
- Choisir entre `Redémarrer maintenant` ou `Retarder`. Si vous sélectionnez `Retarder`, votre radio revient pendant un certain temps à l'affichage précédent, en présentant l'icône du retardateur OTAP, avant que le redémarrage automatique se produise.

Lors de la mise sous tension après le redémarrage automatique, l'écran affiche `Mise à jour logiciel terminée` si la mise à jour OTAP réussit ou `Échec mise à jour logiciel` si la mise à jour OTAP échoue.

Pour de plus amples informations sur votre version logicielle mise à jour, consultez ***Mettre à jour de logiciel*** *à la page 94.*

Config/Infos

Activer/désactiver les tonalités/avertissements

Si nécessaire, vous pouvez activer/désactiver toutes les tonalités et tous les avertissements de votre radio (sauf l'avertissement d'urgence entrant).

Procédure à suivre :
Appuyez sur le bouton préprogrammé **Toutes tonalités/ avertissements** pour basculer entre activer et désactiver.
OU
Suivez la procédure ci-dessous.

1. Appuyez sur [OK] pour accéder au menu.
2. Appuyez sur [▲] ou [▼] pour accéder à l'option `Utilitaires`, puis sur [OK] pour effectuer la sélection.
3. [▲] ou [▼] pour `accéder` à Param. radio, puis appuyez sur [OK] pour sélectionner.

4 Appuyez sur ▲ ou ▼ pour accéder à l'option Tnltés/Avert., puis sur OK pour effectuer la sélection.

5 Appuyez sur ▲ ou ▼ pour accéder à Toutes Tnltés, puis sur OK pour effectuer la sélection.

6 Appuyez sur OK pour activer toutes les tonalités. L'écran affiche ✓ en regard de l'option Activé.
OU
Appuyez sur OK pour désactiver toutes les tonalités. La coche ✓ n'apparaît plus en regard de l'option Activé.

Régler l'écart du volume de la tonalité d'avertissement

Au besoin, vous pouvez régler l'Écart du volume de la tonalité d'avertissement. Cette fonction permet de régler le volume des tonalités/des avertissements à un niveau supérieur ou inférieur à celui du volume voix.

Procédure à suivre :

1 Appuyez sur OK pour accéder au menu.

2 Appuyez sur ▲ ou ▼ pour accéder à l'option Utilitaires, puis sur OK pour effectuer la sélection.

3 ▲ ou ▼ pour accéder à Param. radio, puis appuyez sur OK pour sélectionner.

4 Appuyez sur ▲ ou ▼ pour accéder à l'option Tnltés/Avert., puis sur OK pour effectuer la sélection.

5 Appuyez sur ▲ ou ▼ pour accéder à Écart Vol. et appuyez sur OK pour effectuer la sélection.

6 Appuyez sur ▲ or ▼ pour accéder au niveau du volume voulu. Vous entendez une tonalité correspond à chaque niveau du volume.

7 Appuyez sur OK pour confirmer le niveau du volume affiché.
OU
Répétez l'étape 6 pour sélectionner une autre valeur de volume.
OU
Appuyez sur ⮌ pour quitter sans faire de modification.

Activation et désactivation de la tonalité Voix autorisée

Le cas échéant, vous pouvez activer et désactiver la tonalité Voix autorisée.

Procédure à suivre :

1 Appuyez sur OK pour accéder au menu.

2 Appuyez sur ▲ ou ▼ pour accéder à l'option Utilitaires, puis sur OK pour effectuer la sélection.

3 ▲ ou ▼ pour accéder à Param. radio, puis appuyez sur OK pour sélectionner.

4 Appuyez sur ▲ ou ▼ pour accéder à l'option Tnltés/Avert., puis sur OK pour effectuer la sélection.

5 Appuyez sur ▲ ou ▼ pour accéder à l'option Autorisation de discussion, puis sur OK pour effectuer la sélection.

6 Appuyez sur OK pour activer la tonalité Parler autorisé. L'écran affiche ✓ en regard de l'option Activé.
OU
Appuyez sur OK pour désactiver la tonalité Autorisation de discussion. La coche ✓ n'apparaît plus en regard de l'option Activé.

Activer/désactiver la tonalité de mise sous tension

Vous pouvez activer ou désactiver la tonalité de mise sous tension si nécessaire.

Procédure à suivre :

1 Appuyez sur OK pour accéder au menu.

2 Appuyez sur ▲ ou ▼ pour accéder à l'option Utilitaires, puis sur OK pour effectuer la sélection.

3 ▲ ou ▼ pour accéder à Param. radio, puis appuyez sur OK pour sélectionner.

4 Appuyez sur ▲ ou ▼ pour accéder à l'option Tnltés/Avert., puis sur OK pour effectuer la sélection.

5 Appuyez sur ▲ ou ▼ pour accéder à l'option Mise sous tension, puis sur OK pour effectuer la sélection.

6 Appuyez sur OK pour activer la tonalité de mise sous tension. L'écran affiche ✓ en regard de l'option Activé.
OU
Appuyez sur OK pour désactiver la tonalité de mise sous tension. La coche ✓ n'apparaît plus en regard de l'option Activé.

Définir la tonalité d'alerte des messages texte

Vous pouvez personnaliser la tonalité d'alerte des messages texte de votre radio en sélectionnant Momentané ou Répétitif pour chaque entrée de la liste des contacts.

Procédure à suivre :

1 Appuyez sur OK pour accéder au menu.

2 Appuyez sur ▲ ou ▼ pour accéder à l'option Contacts, puis sur OK pour effectuer la sélection.

3 Appuyez sur ▲ ou ▼ pour accéder à l'alias ou l'ID de terminal requis, puis sur OK pour effectuer la sélection.

4 Appuyez sur ▲ ou ▼ pour accéder à Alerte des messages, puis sur OK pour effectuer la sélection.

5 L'écran affiche Momentané et Répétitif. Appuyez sur ou pour accéder au paramètre requis, puis sur OK pour l'activer. ✓ s'affiche en regard du paramètre sélectionné.

Régler le niveau de puissance

Vous pouvez personnaliser le niveau de puissance de votre radio en sélectionnant Haut ou Bas pour chaque canal.

Réglages : Haute active la communication avec des radios qui peuvent être considérablement éloignées de vous. Bas prend en charge la communication avec des radios qui se trouvent à proximité.

Procédure à suivre :
Appuyez sur le bouton préprogrammé **Niveau de puissance** pour faire passer le niveau de puissance de élevé à faible et vice-versa.
OU
Suivez la procédure ci-dessous.

1 Appuyez sur OK pour accéder au menu.

2 Appuyez sur ou pour accéder à l'option Utilitaires, puis sur OK pour effectuer la sélection.

3 ou pour accéder à Param. radio, puis appuyez sur OK pour sélectionner.

4 Appuyez sur ou pour accéder à Puissance, puis sur OK pour effectuer la sélection.

5 Appuyez sur ou pour accéder au réglage requis, puis sur OK pour effectuer la sélection. ✓ s'affiche en regard du paramètre sélectionné.

6 L'écran affiche automatiquement le menu précédent.

Exercez une pression longue sur le bouton pour revenir à l'écran d'accueil. L'icône Niveau de puissance est affichée.

Changer le mode Jour/Nuit

Vous pouvez changer le mode d'affichage entre Jour ou Nuit, selon les besoins. Ce mode modifie la gamme des couleurs affichées.

Procédure à suivre :
Appuyez sur le bouton préprogrammé **Jour/Nuit** pour basculer entre les deux modes d'affichage.
OU
Suivez la procédure ci-dessous.

1 Appuyez sur OK pour accéder au menu.

2 Appuyez sur ou pour accéder à l'option Utilitaires, puis sur OK pour effectuer la sélection.

3 ou pour accéder à Param. radio, puis appuyez sur OK pour sélectionner.

4 Appuyez sur ou pour accéder à Jour/Nuit, puis appuyez sur OK pour effectuer la sélection.

5 L'écran affiche Mode Jour et Mode Nuit. Appuyez sur ▲ ou ▼ pour accéder au paramètre requis, puis sur OK pour l'activer. ✓ s'affiche en regard du paramètre sélectionné.

Régler la luminosité de l'écran

Selon vos besoins, vous pouvez ajuster la luminosité de l'écran.

Procédure à suivre :
Appuyez sur le bouton préprogrammé **Luminosité** et passez à l'étape 5.
OU
Suivez la procédure ci-dessous.

1 Appuyez sur OK pour accéder au menu.

2 Appuyez sur ▲ ou ▼ pour accéder à l'option Utilitaires, puis sur OK pour effectuer la sélection.

3 ▲ ou ▼ pour accéder à Param. radio, puis appuyez sur OK pour sélectionner.

4 Appuyez sur ▲ ou ▼ pour accéder à Luminosité, puis sur OK pour effectuer la sélection.

5 L'écran affiche une barre de progression. Appuyez sur ▼ pour réduire la luminosité de l'écran ou sur ▲ pour l'augmenter. Appuyez sur OK pour confirmer votre sélection.

Activer/désactiver l'avertisseur/les phares

Votre radio peut vous avertir de la réception d'un appel avec la fonction Avertisseur/phares. Si vous activez cette fonction, un appel entrant déclenchera l'avertisseur et les phares de votre véhicule.

Cette fonction doit être installée par votre fournisseur à l'aide du connecteur d'accessoire arrière de votre radio.

Procédure à suivre :
Appuyez sur le bouton programmé **Avertisseur/phares** pour Activer et Désactiver cette fonction
OU
Suivez la procédure ci-dessous.

1 Appuyez sur OK pour accéder au menu.

2 Appuyez sur ▲ ou ▼ pour accéder à l'option Utilitaires, puis sur OK pour effectuer la sélection.

3 ▲ ou ▼ pour accéder à Param. radio, puis appuyez sur OK pour sélectionner.

4 Appuyez sur ▲ ou ▼ pour accéder à Avert./phares, puis sur OK pour effectuer la sélection.

5 Appuyez sur OK pour activer la fonction Avertisseur/phares. L'écran affiche ✓ en regard de l'option Activé.
OU
Appuyez sur OK pour désactiver la fonction Avertisseur/phares. La coche ✓ n'apparaît plus en regard de l'option Activé.

Activer et désactiver le système Audio Public

Cette fonction vous permet d'activer ou de désactiver le système Audio public (AP) interne de la radio.

Procédure à suivre :
Appuyez sur le bouton programmé **Act/désac AP** pour activer ou désactiver cette fonction.

Activer ou désactiver le système d'adresse publique externe publique

Vous pouvez faire basculer l'audio entre l'amplificateur/le haut-parleur Audio public (AP) connecté à la radio et le système Audio public (AP) interne de la radio.

Procédure à suivre :
Appuyez sur le bouton programmé **Act/désac AP** pour passer d'une option à l'autre.

Régler le niveau Squelch (du réglage silencieux)

Vous pouvez régler le niveau Squelch (du réglage silencieux) de votre radio pour filtrer les appels indésirables (ayant un signal insuffisant) ou des canaux dont le bruit de fond est supérieur à la normale.

Réglages : `Normal` est la valeur par défaut. `Filtré` permet de filtrer les appels (indésirables) et/ou le bruit de fond. Avec cette option, certains appels émis par des sites éloignés peuvent être exclus.

Procédure à suivre :
Appuyez sur le bouton préprogrammé **Squelch** pour basculer entre Normal et Filtré.
OU
Suivez la procédure ci-dessous.

1. Appuyez sur OK pour accéder au menu.
2. Appuyez sur ▲ ou ▼ pour accéder à l'option `Utilitaires`, puis sur OK pour effectuer la sélection.
3. ▲ ou ▼ pour `accéder` à Param. radio, puis appuyez sur OK pour sélectionner.
4. Appuyez sur ▲ ou ▼ jusqu'à `Squelch`, puis sur OK pour sélectionner.
5. L'écran affiche `Filtré` et `Normal`. Appuyez sur ▲ ou ▼ pour accéder au paramètre requis, puis sur OK pour l'activer. ✓ s'affiche en regard du paramètre sélectionné.
6. L'écran affiche automatiquement le menu précédent.

Activer/désactiver l'écran d'introduction

Si nécessaire, vous pouvez activer et désactiver l'écran d'introduction.

Procédure à suivre :

1. Appuyez sur OK pour accéder au menu.
2. Appuyez sur ou pour accéder à l'option `Utilitaires`, puis sur OK pour effectuer la sélection.
3. ou pour `accéder` à Param. radio, puis appuyez sur OK pour sélectionner.
4. Appuyez sur ou pour accéder à `Écran intro.` et appuyez sur OK pour effectuer la sélection.
5. Appuyez sur OK pour activer l'écran Introduction. L'écran affiche ✓ en regard de l'option Activé.
   OU
   Appuyez sur OK pour désactiver l'écran Introduction. La coche ✓ n'apparaît plus en regard de l'option Activé.

Activer/désactiver les LED

Si nécessaire, vous pouvez activer et désactiver les LED de votre radio.

Procédure à suivre :

1. Appuyez sur OK pour accéder au menu.
2. Appuyez sur ou pour accéder à l'option `Utilitaires`, puis sur OK pour effectuer la sélection.
3. ou pour `accéder` à Param. radio, puis appuyez sur OK pour sélectionner.
4. Appuyez sur ou pour accéder à `Voyant LED`, puis sur OK pour effectuer la sélection.
5. Appuyez sur OK pour activer la LED. L'écran affiche ✓ en regard de l'option Activé.
   OU
   Appuyez sur OK pour désactiver la LED. La coche ✓ n'apparaît plus en regard de l'option Activé.

Configuration du sélecteur à double fonction

Le sélecteur **Volume/Canal** de votre radio offre deux fonctions. Lorsque la double fonction est désactivée, ce bouton sert uniquement à régler le volume sonore.

1. Appuyez sur OK pour accéder au menu.
2. Appuyez sur ou pour accéder à l'option `Utilitaires`, puis sur OK pour effectuer la sélection.
3. ou pour `accéder` à Param. radio, puis appuyez sur OK pour sélectionner.
4. Appuyez sur ou pour accéder à `Sélecteur double`, puis sur OK pour effectuer la sélection.

5 L'écran affiche `Volume uniq.` et `Volume&Canal.` Appuyez sur ▲ ou ▼ pour accéder au paramètre requis, puis sur OK pour l'activer. ✓ s'affiche en regard du paramètre sélectionné.

6 L'écran affiche automatiquement le menu précédent.

Langue

Vous pouvez choisir la langue d'affichage de votre radio.

Procédure à suivre :

1 Appuyez sur OK pour accéder au menu.

2 Appuyez sur ▲ ou ▼ pour accéder à l'option `Utilitaires`, puis sur OK pour effectuer la sélection.

3 Appuyez sur ▲ ou ▼ pour accéder à `Langue`, puis sur OK pour effectuer la sélection.

4 Appuyez sur ▲ ou ▼ pour accéder à la langue requise, puis sur OK pour effectuer la sélection. ✓ s'affiche en regard de la langue sélectionnée.

Activer et désactiver la fonction Émission activée par la voix (VOX)

Cette fonction vous permet de lancer des appels commandés par la voix en mode mains libres sur un canal programmé. La radio émet automatiquement pendant une durée programmée, chaque fois que le microphone de l'accessoire VOX détecte la voix d'un utilisateur.

REMARQUE : il peut être nécessaire d'éteindre la radio et de la rallumer après avoir déconnecté le microphone VOX, pour permettre à la radio d'utiliser un autre accessoire valide.

Une pression sur le bouton **PTT**, pendant que la radio émet, désactive la fonction VOX. Pour rétablir la fonction VOX, choisissez **l'une** des méthodes suivantes :

- Éteignez et rallumez votre radio, **OU**
- Changez le canal en utilisant les boutons **Défilement Haut/ Bas**, **OU**
- Changez le canal avec le **sélecteur Volume/canal, OU**
- Suivez la procédure ci-dessous.

REMARQUE : seuls certains modèles peuvent activer et désactiver cette fonction. Consultez votre revendeur ou votre administrateur système pour en savoir plus.

Procédure à suivre :
Appuyez sur le bouton préprogrammé **VOX** pour activer ou désactiver cette fonction.
OU
Suivez la procédure ci-dessous.

1 Appuyez sur OK pour accéder au menu.

2 Appuyez sur ▲ ou ▼ pour accéder à l'option `Utilitaires`, puis sur OK pour effectuer la sélection.

3 ▲ ou ▼ pour accéder à Param. radio, puis appuyez sur OK pour sélectionner.

4 Appuyez sur ▲ ou ▼ pour accéder à VOX, puis appuyez sur OK pour effectuer la sélection.

5 Appuyez sur OK pour activer VOX. L'écran affiche ✓ en regard de l'option Activé.
OU
Appuyez sur OK pour désactiver VOX. La coche ✓ n'apparaît plus en regard de l'option Activé.

*Si la tonalité Parler autorisé est activée (voir **Activation et désactivation de la tonalité Voix autorisée** à la page 81), utilisez un mot déclencheur pour lancer l'appel. Attendez la fin de la tonalité Parler autorisé et parlez distinctement dans le microphone.*

Activer et désactiver la fonction Carte d'options

Les fonctions de la carte d'option peuvent être activées pour chaque canal et attribuées à des boutons programmables. Pour obtenir d'autres informations, veuillez consulter votre fournisseur ou votre administrateur système.

Procédure à suivre :
Appuyez sur le bouton **préprogrammé Carte d'options** pour activer ou désactiver cette fonction.

Identifier le type de câble

Vous pouvez choisir le type de câble connecté à votre radio.

Procédure à suivre :

1 Appuyez sur OK pour accéder au menu.

2 Appuyez sur ▲ ou ▼ pour accéder à l'option Utilitaires, puis sur OK pour effectuer la sélection.

3 ▲ ou ▼ pour accéder à Param. radio, puis appuyez sur OK pour sélectionner.

4 Appuyez sur ▲ ou ▼ pour accéder à l'option Type de câble, puis sur OK pour effectuer la sélection.

5 Le type de câble actuellement sélectionné est indiqué par un ✓.

Annonce vocale

Cette fonction permet d'indiquer par audio le canal ou la zone attribuée par l'utilisateur ou une pression sur un bouton programmable. L'indication audio peut être personnalisée par l'utilisateur. Cette fonction est particulièrement utile lorsque l'utilisateur ne peut pas aisément lire l'écran de la radio.

Pour activer et désactiver la fonction Annonce vocale, suivez les instructions ci-dessous.

Procédure à suivre :

Appuyez sur le bouton préprogrammé **Annonce vocale**. **OU** Suivez la procédure ci-dessous.

1 Appuyez sur [OK] pour accéder au menu.

2 Appuyez sur [▲] ou [▼] pour accéder à l'option `Utilitaires`, puis sur [OK] pour effectuer la sélection.

3 Appuyez sur [▲] ou [▼] pour accéder à `Annonce vocale.`

4 Appuyez sur [OK] pour activer l'annonce vocale. L'écran affiche ✓ en regard de l'option Activé.
OU
Appuyez sur [OK] pour désactiver l'annonce vocale. La coche ✓ n'apparaît plus en regard de l'option Activé.

Transfert d'appel

Vous pouvez transférer tous les appels reçus par votre radio vers une autre radio.

Procédure à suivre :

1 Appuyez sur [OK] pour accéder au menu.

2 Appuyez sur [▲] ou [▼] pour accéder à l'option `Utilitaires`, puis sur [OK] pour effectuer la sélection.

3 Appuyez sur [▲] ou [▼] pour accéder à `Renvoi d'appel.`

4 Appuyez sur [OK] pour activer le Renvoi d'appel. L'écran affiche ✓ en regard de l'option Activé.
OU
Appuyez sur [OK] pour désactiver le Renvoi d'appel. La coche ✓ n'apparaît plus en regard de l'option Activé.

Délai Menu

Permet de régler la durée d'ouverture du menu avant le retour automatique à l'écran d'accueil.

Procédure à suivre :

1 Appuyez sur [OK] pour accéder au menu.

2 Appuyez sur [▲] ou [▼] pour accéder à l'option `Utilitaires`, puis sur [OK] pour effectuer la sélection.

3 [▲] ou [▼] pour `accéder` à Param. radio, puis appuyez sur [OK] pour sélectionner.

4 Appuyez sur [▲] ou [▼] pour accéder à `Délai Menu`, puis sur [OK] pour effectuer la sélection.

5 Appuyez sur [▲] ou [▼] pour accéder au paramètre requis, puis sur [OK] pour l'activer.

Micro AGC analogique (Mic AGC-A)

Cette fonction contrôle la valeur de gain automatique du microphone de la radio pendant la transmission sur un système analogique. Elle réduit les sons trop forts et augmente les sons faibles selon une valeur prédéfinie de façon à offrir un niveau sonore constant.

Procédure à suivre :

1. Appuyez sur [OK] pour accéder au menu.
2. Appuyez sur [▲] ou [▼] pour accéder à l'option `Utilitaires`, puis sur [OK] pour effectuer la sélection.
3. [▲] ou [▼] pour `accéder` à Param. radio, puis appuyez sur [OK] pour sélectionner.
4. Appuyez sur [▲] ou [▼] pour accéder à l'option `Mic. AGC-A`.
5. Appuyez sur [OK] pour activer l'option Mic. AGC-A. L'écran affiche ✓ en regard de l'option Activé.
   OU
   Appuyez sur [OK] pour désactiver le gain auto analogique du micro. La coche ✓ n'apparaît plus en regard de l'option Activé.

Micro AGC numérique (Mic AGC-D)

Cette fonctionnalité contrôle automatiquement le gain du microphone de votre radio lors de la transmission sur un système numérique. Elle réduit les sons trop forts et augmente les sons faibles selon une valeur prédéfinie de façon à offrir un niveau sonore constant.

Procédure à suivre :

1. Appuyez sur [OK] pour accéder au menu.
2. Appuyez sur [▲] ou [▼] pour accéder à l'option `Utilitaires`, puis sur [OK] pour effectuer la sélection.
3. [▲] ou [▼] pour `accéder` à Param. radio, puis appuyez sur [OK] pour sélectionner.
4. Appuyez sur [▲] ou [▼] pour accéder à l'option `Micro AGC numérique`.
5. Appuyez sur [OK] pour activer le micro AGC numérique. L'écran affiche ✓ en regard de l'option Activé.
   OU
   Appuyez sur [OK] pour désactiver le micro AGC numérique. La coche ✓ n'apparaît plus en regard de l'option Activé.

Audio intelligent

Votre radio ajuste automatiquement le volume audio en fonction du bruit de l'environnement, incluant les sources de bruit mobiles et fixes. Cette fonction est uniquement dédiée à la réception et ne concerne pas l'émission audio.

REMARQUE : *cette caractéristique n'est pas disponible pendant une session Bluetooth.*

Pour activer et désactiver la fonction Audio intelligent, suivez les instructions ci-dessous.

Procédure à suivre :

Appuyez sur le bouton préprogrammé **Audio intelligent** pour activer ou désactiver cette fonction. **OU**
Suivez la procédure ci-dessous.

1 Appuyez sur [OK] pour accéder au menu.

2 Appuyez sur [▲] ou [▼] pour accéder à l'option `Utilitaires`, puis sur [OK] pour effectuer la sélection.

3 [▲] ou [▼] pour `accéder` à Param. radio, puis appuyez sur [OK] pour sélectionner.

4 Appuyez sur [▲] ou [▼] pour accéder à `Audio intelligent.`

5 Appuyez sur [OK] pour activer Audio intelligent. L'écran affiche ✓ en regard de l'option Activé.
OU
Appuyez sur [OK] pour désactiver Audio intelligent. La coche ✓ n'apparaît plus en regard de l'option Activé.

Activation et désactivation de la fonctionnalité de réduction du bruit

Cette fonctionnalité vous permet de réduire le bruit dans les appels reçus.

Procédure à suivre :

Appuyez sur le bouton programmé **Réduction du bruit**.
OU
Suivez la procédure ci-dessous.

1 Appuyez sur [OK] pour accéder au menu.

2 Appuyez sur [▲] ou [▼] pour accéder à l'option `Utilitaires`, puis sur [OK] pour effectuer la sélection.

3 [▲] ou [▼] pour `accéder` à Param. radio, puis appuyez sur [OK] pour sélectionner.

4 [▲] ou [▼] pour accéder à l'option `Réduction bruit.`

5 Appuyez sur [OK] pour activer la fonctionnalité de réduction du bruit. L'écran affiche ✓ en regard de l'option Activé.
OU
Appuyez sur [OK] pour désactiver la fonctionnalité de réduction du bruit. La coche ✓ n'apparaît plus en regard de l'option Activé.

GPS

Le système de positionnement global (Global Positioning System – GPS) est un système de navigation par satellites qui permet de déterminer la position exacte d'une radio.

Procédure à suivre :

Appuyez sur le bouton préprogrammé **GPS** pour activer **ou désactiver cette fonction.OU**

1. Appuyez sur [OK] pour accéder au menu.
2. Appuyez sur [▲] ou [▼] pour accéder à l'option `Utilitaires`, puis sur [OK] pour effectuer la sélection.
3. [▲] ou [▼] pour `accéder` à Param. radio, puis appuyez sur [OK] pour sélectionner.
4. Appuyez sur [▲] ou [▼] pour accéder à `GPS`.
5. Appuyez sur [OK] pour activer la navigation GPS. L'écran affiche ✓ en regard de l'option Activé.
   OU
   Appuyez sur [OK] pour désactiver le GPS. La coche ✓ n'apparaît plus en regard de l'option Activé.

*Voir **Vérifier les informations GPS** à la page 93 pour plus d'informations sur l'option GPS.*

Accéder aux informations générales de la radio

Votre radio contient les données suivantes :

- Identité et alias de la radio
- Versions du firmware et de la personnalité
- Informations GPS
- Mettre à jour de logiciel
- Informations du site

REMARQUE : appuyez sur [↩] à tout moment pour revenir à l'écran précédent ou appuyez longuement sur [↩] pour retourner à l'écran d'accueil. La radio ferme l'écran affiché dès que le compteur d'inactivité expire.

Vérifier l'identité et l'alias de la radio

Cette fonction affiche l'identité de votre radio sur son écran.

Procédure à suivre :
Appuyez sur le bouton préprogrammé ID et alias radio pour vérifier l'identité et l'alias de votre radio. Vous entendez une tonalité d'indication positive.
OU
Suivez la procédure ci-dessous.

1. Appuyez sur [OK] pour accéder au menu.

2 Appuyez sur ▲ ou ▼ pour accéder à l'option `Utilitaires`, puis sur OK pour effectuer la sélection.

3 Appuyez sur ▲ ou ▼ pour accéder à l'option `Infos radio`, puis sur OK pour effectuer la sélection.

4 Appuyez sur ▲ ou ▼ pour accéder à `Mon numéro`, puis sur OK pour effectuer la sélection.

5 La première ligne de l'écran affiche l'alias de la radio. La deuxième ligne indique l'identité de la radio.

*Vous pouvez aussi appuyer sur le bouton préprogrammé **ID et alias radio** pour revenir à l'écran précédent.*

Vérifier la version du firmware et du codeplug

Cette fonction affiche les versions du firmware et du codeplug de votre radio.

Procédure à suivre :

1 Appuyez sur OK pour accéder au menu.

2 Appuyez sur ▲ ou ▼ pour accéder à l'option `Utilitaires`, puis sur OK pour effectuer la sélection.

3 Appuyez sur ▲ ou ▼ pour accéder à l'option `Infos radio`, puis sur OK pour effectuer la sélection.

4 Appuyez sur ▲ ou ▼ pour accéder à `Versions`, puis sur OK pour effectuer la sélection.

L'écran affiche les versions actuelles du firmware et de la personnalité.

Vérifier les informations GPS

Cette fonction affiche les informations GPS de votre radio, et inclut les valeurs suivantes :

- Latitude
- Longitude
- Altitude
- Direction
- Vitesse
- Coefficient d'affaiblissement de la précision sur la composante horizontale du positionnement (HDOP)
- Satellites
- Version

Procédure à suivre :

1 Appuyez sur OK pour accéder au menu.

2 Appuyez sur ▲ ou ▼ pour accéder à l'option `Utilitaires`, puis sur OK pour effectuer la sélection.

3 Appuyez sur ▲ ou ▼ pour accéder à l'option `Infos radio`, puis sur OK pour effectuer la sélection.

4 Appuyez sur ▲ ou ▼ pour accéder à l'option `Infos GPS`, puis sur OK pour effectuer la sélection.

5 Appuyez sur ▲ ou ▼ pour accéder à l'élément requis, puis sur OK pour effectuer la sélection.

6 L'écran affiche les informations GPS demandées.

Pour plus d'informations sur la fonction GPS, voir ***Activation et désactivation de la fonctionnalité de réduction du bruit*** *à la page 91.*

Mettre à jour de logiciel

Affiche la date et l'heure de la dernière mise à jour logicielle effectuée par programmation en liaison radio (OTAP).

Procédure à suivre :

1 Appuyez sur OK pour accéder au menu.

2 Appuyez sur ▲ ou ▼ pour accéder à l'option `Utilitaires`, puis sur OK pour effectuer la sélection.

3 Appuyez sur ▲ ou ▼ pour accéder à l'option `Infos radio`, puis sur OK pour effectuer la sélection.

4 Appuyez sur ▲ ou ▼ jusqu'à `MàJ logiciel`, puis sur OK pour sélectionner.

5 L'écran affiche la date et l'heure de la dernière mise à jour du logiciel.

Reportez-vous à la section ***Programmation en liaison radio (Over-the-Air Programming, OTAP)*** *à la page 80 pour plus de détails sur l'OTAP.*

REMARQUE : le menu Mise à jour de logiciel est uniquement disponible après au moins une session OTAP.

Informations du site

Affiche le nom du site Linked Capacity Plus sur lequel se trouve actuellement votre radio.

Procédure à suivre :

1 Appuyez sur OK pour accéder au menu.

2 Appuyez sur ▲ ou ▼ pour accéder à l'option `Utilitaires`, puis sur OK pour effectuer la sélection.

3 Appuyez sur ▲ ou ▼ pour accéder à l'option `Infos radio`, puis sur OK pour effectuer la sélection.

4 Appuyez sur ▲ ou ▼ pour accéder à l'option `Info site`, puis sur OK pour effectuer la sélection.

5 L'écran affiche le nom du site Linked Capacity Plus actuel.

Pour de plus amples informations sur Linked Capacity Plus, reportez-vous à la section ***Linked Capacity Plus****, page 9.*

Fonctions du microphone à clavier

Les fonctions supplémentaires suivantes sont disponibles avec un microphone à clavier :

Utilisation du clavier. . . . . page 96
Fonctions avancées supplémentaires . . . . . page 97
Messagerie de texte . . . . . page 113
Multifréquence à deux tonalités (DTMF) . . . . . page 118
Sécurité . . . . . page 118
Fonctions de verrouillage avec mot de passe . . . . . page 119
Configuration de la saisie de texte . . . . . page 122
Programmation du panneau avant (FPP) . . . . . page 127

Utilisation du clavier

Vous pouvez utiliser le clavier alphanumérique 3 x 4 du microphone à clavier de navigation (référence Motorola RMN5127_) pour accéder aux fonctions de votre radio. Le clavier permet d'entrer des alias ou ID d'utilisateurs et des messages textes. Selon le caractère requis, vous devez appuyer plusieurs fois sur une même touche. Le tableau ci-dessous indique le nombre de pressions nécessaires pour obtenir les caractères.

	Nombre de pressions												
Légende	**1**	**2**	**3**	**4**	**5**	**6**	**7**	**8**	**9**	**10**	**11**	**12**	**13**
1 ,.?	1	.	,	?	!	@	&	‘	%	-	:	*	#
2 ABC	A	B	C	2									
DEF 3	D	E	F	3									
4 GHI	G	H	I	4									
5 JKL	J	K	L	5									
MNO 6	M	N	O	6									
7 PQRS	P	Q	R	S	7								
8 TUV	T	U	V	8									
WXYZ 9	W	X	Y	Z	9								
0	0	**REMARQUE :** appuyez sur « 0 », puis maintenez la touche enfoncée pour verrouiller les majuscules. Une deuxième pression longue déverrouille la touche des majuscules.											
*	* ou Suppr	**REMARQUE :** appuyez sur cette touche pour effacer le dernier caractère saisi. Pendant la saisie de caractères numériques, appuyez sur cette touche pour entrer l'astérisque « * ».											
#	# ou espace	**REMARQUE :** pendant la saisie des caractères alphabétiques, appuyez sur cette touche pour entrer un espace. Appuyez sur cette touche pendant la saisie numérique pour entrer un signe #. Appuyez de manière prolongée pour modifier la méthode de saisie de texte.											

Activer/désactiver les tonalités du clavier

Si nécessaire, vous pouvez activer et désactiver les tonalités du clavier.

Procédure à suivre :

1. Appuyez sur [OK] pour accéder au menu.
2. Appuyez sur [▲] ou [▼] pour accéder à l'option `Utilitaires`, puis sur [OK] pour effectuer la sélection.
3. Appuyez sur [▲] ou [▼] pour accéder à l'option `Config. radio`, puis sur [OK] pour effectuer la sélection.
4. Appuyez sur [▲] ou [▼] pour accéder à l'option `Tnltés/ Avert.`, puis sur [OK] pour effectuer la sélection.
5. Appuyez sur [▲] ou [▼] pour aller à `Tnlté clavier`, puis sur [OK] pour effectuer la sélection.
6. Appuyez sur [OK] pour activer les tonalités du clavier. L'écran affiche ✓ en regard de l'option Activé.
   OU
   Appuyez sur [OK] pour désactiver les tonalités du clavier. La coche ✓ n'apparaît plus en regard de l'option Activé.

Fonctions avancées supplémentaires

Sélectionner une recherche de Zone par alias

Procédure à suivre :

1. Appuyez sur [OK] pour accéder au menu.
2. Appuyez sur [▲] ou [▼] pour accéder à `Zone`, puis sur [OK] pour effectuer la sélection.
3. La zone actuelle est affichée et indiquée par un ✓.
4. Appuyez sur [▲] ou [▼] pour accéder à la zone requise et allez à l'étape 7.
   OU
   Saisissez le premier caractère de la zone requise.
5. Un curseur clignotant est affiché.
   Tapez la zone requise sur le clavier.
   Appuyez sur [◀] pour déplacer le curseur d'un espace sur la gauche.
   Appuyez sur [▶] pour vous déplacer d'un espace vers la droite.
   Appuyez sur [*] pour supprimer tous les caractères indésirables.
   Appuyez longuement sur [#] pour modifier la méthode de saisie de texte.

6 La première ligne de l'écran affiche les caractères que vous saisissez. Les lignes suivantes de l'écran affichent les résultats de la recherche.
La recherche des alias n'est pas sensible à la casse. Si deux ou plusieurs zones ont le même nom, la radio affiche la zone qui apparaît en premier dans la liste des zones.

7 Appuyez sur [OK] pour effectuer la sélection.

8 L'écran affiche la `<Zone> Sélectionnée` pendant quelques instants, puis revient à l'écran Zone sélectionnée.

Effectuer un contrôle de la radio par une numérotation manuelle

Procédure à suivre :

1 Appuyez sur [OK] pour accéder au menu.

2 Appuyez sur [▲] ou [▼] pour accéder à l'option `Contacts`, puis sur [OK] pour effectuer la sélection.

3 Appuyez sur [▲] ou [▼] pour accéder à l'option `Numérotation manuelle`, puis sur [OK] pour effectuer la sélection.

4 Appuyez sur [▲] ou [▼] pour accéder à l'option `Numéro de radio`, puis sur [OK] pour effectuer la sélection.

5 Si l'ID a été préalablement saisi, il s'affiche en regard d'un curseur clignotant. Utilisez le clavier pour modifier l'ID. Appuyez sur [OK] pour effectuer la sélection.
OU
Saisissez l'alias ou l'ID de l'abonné, puis appuyez sur [OK].

6 Appuyez sur [▲] ou [▼] jusqu'à `Vérif. radio` et appuyez sur [OK] pour sélectionner.

7 L'écran indique un mini-avis de transition, informant que la requête est en cours. La LED passe au vert.

8 Attendez l'accusé de réception.

9 Si l'opération réussit, une tonalité d'indication positive est émise et l'écran affiche le mini-avis positif.
OU
Si l'opération ne réussit pas, une tonalité d'indication négative est émise et l'écran affiche le mini-avis négatif.

10 La radio revient à l'écran d'alias ou d'ID de terminal.

Si vous appuyez sur le bouton [↩] pendant que votre radio attend l'accusé de réception, une tonalité est émise, la radio annule toutes les tentatives et quitte le mode Vérification radio.

Déclencher l'écoute ambiance avec une numérotation manuelle

Procédure à suivre :

1 Appuyez sur [OK] pour accéder au menu.

2 Appuyez sur [▲] ou [▼] pour accéder à l'option `Contacts`, puis sur [OK] pour effectuer la sélection.

3 Appuyez sur ou pour accéder à l'option Numérotation manuelle, puis sur OK pour effectuer la sélection.

4 Appuyez sur ou pour accéder à l'option Numéro de radio, puis sur OK pour effectuer la sélection.

5 Si l'ID a été préalablement saisi, il s'affiche en regard d'un curseur clignotant. Utilisez le clavier pour modifier l'ID. Appuyez sur OK pour effectuer la sélection.
OU
Saisissez l'alias ou l'ID de l'abonné, puis appuyez sur OK.

6 Appuyez sur ou jusqu'à Écoute amb. et appuyez sur OK pour effectuer la sélection.

7 L'écran indique un mini-avis de transition, informant que la requête est en cours. La LED passe au vert.

8 Attendez l'accusé de réception.

9 Si l'opération réussit, une tonalité d'indication positive est émise et l'écran affiche le mini-avis positif. La radio commence à recevoir les signaux audio de la radio ciblée pendant une durée préprogrammée et affiche la mention Écoute amb.
Lorsque le délai programmé expire, une tonalité d'avertissement est émise et la LED s'éteint.
OU
Si l'opération ne réussit pas, une tonalité d'indication négative est émise et l'écran affiche le un mini-avis négatif.

Lancer un appel individuel par une numérotation manuelle

Procédure à suivre :

1 Appuyez sur OK pour accéder au menu.

2 Appuyez sur ou pour accéder aux Contacts, puis sur OK pour effectuer la sélection. Les entrées sont classées par ordre alphabétique.

3 Appuyez sur ou pour accéder à l'option Numérotation manuelle, puis sur OK pour effectuer la sélection.

4 Appuyez sur ou pour accéder à l'option Numéro de radio, puis sur OK pour effectuer la sélection.

5 Si l'ID du dernier utilisateur appelé est affiché, il est accompagné d'un curseur clignotant.
Utilisez le clavier pour modifier cet ID.
OU
Utilisez le clavier pour saisir un nouvel ID.

6 Appuyez sur le bouton **PTT** pour lancer l'appel. La LED passe au vert. L'écran affiche l'alias de la destination.

7 Attendez la tonalité Parler autorisé (si cette option est activée) et parlez distinctement dans le microphone.

8 Relâchez le bouton **PTT** pour écouter. Lorsque le poste appelé répond, la LED verte clignote.

9 Si la fonction d'indication Canal libre est activée, vous entendrez une brève tonalité d'avertissement lorsque le bouton **PTT** de la radio émettrice est relâché. Cette tonalité confirme que le canal est libre et que vous pouvez répondre. Relâchez le bouton **PTT** pour répondre.
OU
En l'absence d'activité vocale pendant une durée prédéterminée, la communication est automatiquement annulée.

10 Vous entendez une tonalité courte. L'écran affiche `Appel terminé`.

Effectuer un appel téléphonique par numérotation manuelle

Procédure à suivre :

1 Appuyez sur [OK] pour accéder au menu.

2 Appuyez sur [▲] ou [▼] pour accéder aux `Contacts`, puis sur [OK] pour effectuer la sélection. Les entrées sont classées par ordre alphabétique.

3 Appuyez sur [▲] ou [▼] pour accéder à l'option `Numérotation manuelle`, puis sur [OK] pour effectuer la sélection.

4 Appuyez sur [▲] ou [▼] pour accéder à l'option `Numéro de téléphone`, puis sur [OK] pour effectuer la sélection.

5 L'écran indique `Numéro :`. La deuxième ligne de l'affichage affiche un curseur clignotant. Utilisez le pavé numérique pour entrer un numéro de téléphone, puis appuyez sur [OK] pour continuer.
Si le code d'accès n'a pas été préconfiguré dans la liste des contacts, la première ligne de l'écran indique `Code d'accès :`. La deuxième ligne de l'affichage affiche un curseur clignotant. Saisissez le code d'accès, puis appuyez sur [OK] pour continuer.

6 La LED passe au vert. L'icône Appel individuel est affichée dans le coin supérieur droit. La première ligne affiche l'alias du terminal. La deuxième ligne affiche l'état de l'appel.

7 Si l'opération réussit :
La tonalité DTMF est émise. Vous entendez la tonalité de numérotation de l'utilisateur du téléphone. La première ligne affiche l'alias du terminal. L'icône Appel individuel reste affichée dans le coin supérieur droit.
OU
Si l'opération ne réussit pas :
Un signal sonore est émis et l'écran affiche `Échec de l'appel téléphonique`. Votre radio revient à l'écran de saisie du Code d'accès.
Si le code d'accès a été préconfiguré dans la liste des Contacts, la radio revient à l'écran où vous étiez avant de lancer l'appel.

8 Appuyez sur le bouton **PTT** pour parler et relâchez-le pour écouter. Le Pour saisir des chiffres supplémentaires, si cela est demandé par l'Appel téléphonique :
Entrez les chiffres supplémentaires à l'aide du pavé numérique, puis appuyez sur [OK] pour continuer. La tonalité DTMF retentit et la radio revient à l'écran précédent.

9 Appuyez sur [⮌] pour mettre fin à l'appel.
Si le code de libération n'a pas été préconfiguré dans la liste des contacts, la première ligne de l'écran indique `Code de libération :`. La deuxième ligne de l'affichage affiche un curseur clignotant. Saisissez le code libération, puis appuyez sur [OK] pour continuer. La radio revient à l'écran précédent.
OU
Appuyez sur le bouton **Accès direct**. La tonalité DTMF est émise. Si le champ du bouton **Accès direct** est vide, une tonalité d'indication négative est émise.

10 La tonalité DTMF est émise et l'écran affiche `Fin de l'appel téléphonique`.

11 Si l'opération réussit :
Un signal sonore est émis et l'écran affiche `Appel terminé`. Votre radio revient à l'écran Appel téléphonique.
OU
Si l'opération ne réussit pas :
Votre radio revient à l'écran Appel téléphonique. Répétez les étapes 9 et 10 ou attendez que l'utilisateur du téléphone mette fin à l'appel.

*Lorsque vous appuyez sur le bouton **PTT** lorsque l'écran Contacts téléphoniques est affiché, une tonalité est émise et* `l'écran affiche OK pour appeler.`

Lorsque l'utilisateur met fin à l'appel, une tonalité est émise et l'écran affiche `Appel terminé`.

Si l'appel se termine tandis que vous entrez des chiffres supplémentaires demandés par l'appel téléphonique, votre radio revient à l'écran où vous étiez avant de lancer l'appel.

REMARQUE : pendant l'accès au canal, appuyez sur [⮌] pour rejeter la tentative d'appel. Une tonalité est émise.

Pendant l'appel, si vous appuyez sur le bouton **Accès direct** avec le code de libération ou que vous entrez le code de libération pour les chiffres supplémentaires, votre radio tente de mettre fin à l'appel.

Pendant l'accès au canal et la transmission du code d'accès/libération ou des chiffres supplémentaires, votre radio répond uniquement au bouton de commande **marche/arrêt/volume** et au **sélecteur de canal**. Une tonalité est émise pour chaque entrée non valide.

Le code d'accès ou de libération ne peut pas contenir plus de 10 caractères.

Effectuer un appel téléphonique à l'aide du bouton Accès direct

Procédure à suivre :

1 Appuyez sur le bouton programmé **Accès direct** pour envoyer un appel téléphonique à un alias ou un ID prédéfini.
Si le champ du bouton **Accès direct** est vide, une tonalité d'indication négative est émise.
Si le code d'accès n'a pas été préconfiguré dans la liste des contacts, la première ligne de l'écran indique `Code d'accès :`. La deuxième ligne de l'affichage affiche un curseur clignotant. Saisissez le code d'accès, puis appuyez sur [OK] pour continuer.

2 La LED passe au vert. L'icône Appel individuel est affichée dans le coin supérieur droit. La première ligne affiche l'alias du terminal. La deuxième ligne affiche l'état de l'appel.

3 Si l'opération réussit :
La tonalité DTMF est émise. Vous entendez la tonalité de numérotation de l'utilisateur du téléphone. La première ligne affiche l'alias du terminal. L'icône Appel individuel reste affichée dans le coin supérieur droit.
OU
Si l'opération ne réussit pas :
Un signal sonore est émis et l'écran affiche `Échec de l'appel téléphonique`. Votre radio revient à l'écran de saisie du Code d'accès.
Si le code d'accès a été préconfiguré dans la liste des Contacts, la radio revient à l'écran où vous étiez avant de lancer l'appel.

4 Appuyez sur le bouton **PTT** pour parler et relâchez-le pour écouter. Le Pour saisir des chiffres supplémentaires, si cela est demandé par l'Appel téléphonique :
Entrez les chiffres supplémentaires à l'aide du pavé numérique, puis appuyez sur [OK] pour continuer. La tonalité DTMF retentit et la radio revient à l'écran précédent.

5 Appuyez sur [⮌] pour mettre fin à l'appel.
Si le code de libération n'a pas été préconfiguré dans la liste des contacts, la première ligne de l'écran indique `Code de libération :`. La deuxième ligne de l'affichage affiche un curseur clignotant. Saisissez le code libération, puis appuyez sur [OK] pour continuer. La radio revient à l'écran précédent.
OU
Appuyez sur le bouton **Accès direct**. La tonalité DTMF est émise. Si le champ du bouton **Accès direct** est vide, une tonalité d'indication négative est émise.

6 La tonalité DTMF est émise et l'écran affiche `Fin de l'appel téléphonique.`

7 Si l'opération réussit :
Un signal sonore est émis et l'écran affiche `Appel terminé`. Votre radio revient à l'écran Appel téléphonique.
OU
Si l'opération ne réussit pas :
Votre radio revient à l'écran Appel téléphonique. Répétez l'étape 5 ou attendez que l'utilisateur du téléphone mette fin à l'appel.

Lorsque l'utilisateur met fin à l'appel, une tonalité est émise et l'écran affiche `Appel terminé`.

Si l'appel se termine tandis que vous entrez des chiffres supplémentaires demandés par l'appel téléphonique, votre radio revient à l'écran où vous étiez avant de lancer l'appel.

REMARQUE : pendant l'accès au canal, appuyez sur pour rejeter la tentative d'appel. Une tonalité est émise.

Pendant l'appel, si vous appuyez sur le bouton **Accès direct** avec le code de libération ou que vous entrez le code de libération pour les chiffres supplémentaires, votre radio tente de mettre fin à l'appel.

Pendant l'accès au canal et la transmission du code d'accès/libération ou des chiffres supplémentaires, votre radio répond uniquement au bouton de commande **marche/arrêt/volume** et au **sélecteur de canal**. Une tonalité est émise pour chaque entrée non valide.

Le code d'accès ou de libération ne peut pas contenir plus de 10 caractères.

Effectuer un appel de groupe, individuel ou général à l'aide de la touche numérique programmable

La fonction Touche numérique programmable vous permet de lancer facilement des appels de groupe, individuels ou généraux vers un alias ou un ID prédéfini. Cette fonction peut être attribuée à toutes les touches numériques du clavier du microphone.

Vous pouvez attribuer un **SEUL** ID ou alias à une touche numérique, mais vous pouvez attribuer plus d'une touche numérique à un ID ou alias.

Procédure à suivre :
Lorsque vous vous trouvez sur l'écran d'accueil :

1. Appuyez de manière prolongée sur la touche numérique programmée pour lancer un appel individuel, de groupe ou général vers un alias ou un ID prédéfini.
   Si la touche numérique n'est associée à aucune entrée, une tonalité d'indication négative est émise.
2. Appuyez sur le bouton **PTT** pour lancer l'appel. La LED passe au vert. L'icône Appel individuel/Groupe est affichée dans le coin supérieur droit. La première ligne affiche l'alias de l'appelant. La deuxième ligne affiche l'état de l'appel individuel ou `Appel général` (pour un appel général).
3. Attendez la tonalité Parler autorisé (si cette option est activée) et parlez distinctement dans le microphone.
   OU

Pour un appel de groupe uniquement : attendez l'extinction de la tonalité locale **PTT** (si cette option est activée) et parlez distinctement dans le microphone.

4 Relâchez le bouton **PTT** pour écouter. Lorsque le poste appelé répond, la LED verte clignote. L'écran affiche l'alias de la destination.

5 Si la fonction d'indication Canal libre est activée, vous entendrez une brève tonalité d'avertissement lorsque le bouton **PTT** de la radio émettrice est relâché. Cette tonalité confirme que le canal est libre et que vous pouvez répondre. Relâchez le bouton **PTT** pour répondre.
OU
En l'absence d'activité vocale pendant une durée prédéterminée, la communication est automatiquement annulée.

6 La radio revient à l'écran où vous étiez avant de lancer l'appel.

Dans le cas d'un appel individuel, vous entendrez une courte tonalité à la fin de la communication.

*Voir **Attribution d'une entrée sur une touche numérique programmable** à la page 40 pour avoir plus de détails.*

Effectuer un appel téléphonique à l'aide du bouton programmable Téléphone

Procédure à suivre :

1 Appuyez sur le bouton **Téléphone** programmé pour accéder à la liste d'entrées de téléphone.

2 Appuyez sur ▲ ou ▼ pour accéder à l'alias ou l'ID requis, puis sur OK pour effectuer la sélection.
Si le code d'accès n'a pas été préconfiguré dans la liste des contacts, la première ligne de l'écran indique `Code d'accès :`. La deuxième ligne de l'affichage affiche un curseur clignotant. Saisissez le code d'accès, puis appuyez sur OK pour continuer.

3 La première ligne de l'affichage indique `Appels :`. La deuxième ligne de l'affichage indique l'alias ou l'ID ainsi que l'icône Appel téléphonique.

4 Si l'opération réussit :
La tonalité DTMF est émise. Vous entendez la tonalité de numérotation de l'utilisateur du téléphone. La première ligne de l'affichage indique la désignation ou l'identité du terminal ainsi que l'icône RSSI. La deuxième ligne de l'affichage indique `Appel tél.` ainsi que l'icône Appel téléphonique.
OU

Si l'opération ne réussit pas :
Un signal sonore est émis et l'écran affiche `Échec de l'appel téléphonique`. Votre radio revient à l'écran de saisie du Code d'accès.
Si le code d'accès a été préconfiguré dans la liste des Contacts, la radio revient à l'écran où vous étiez avant de lancer l'appel.

5 Appuyez sur le bouton **PTT** pour parler et relâchez-le pour écouter. L'icône RSSI disparaît pendant la transmission.
Pour saisir des chiffres supplémentaires, si cela est demandé par l'Appel téléphonique :
La première ligne de l'affichage indique `Chiffres supplémentaires :`. La deuxième ligne de l'affichage affiche un curseur clignotant. Entrez les chiffres supplémentaires à l'aide du pavé numérique, puis appuyez sur [OK] pour continuer. La tonalité DTMF retentit et la radio revient à l'écran précédent.
OU
Appuyez sur le bouton **Accès direct**. La tonalité DTMF est émise. Si le champ du bouton **Accès direct** est vide, une tonalité d'indication négative est émise.

6 Appuyez sur [⏻] pour mettre fin à l'appel.
Si le code de libération n'a pas été préconfiguré dans la liste des contacts, la première ligne de l'écran indique `Code de libération :`. La deuxième ligne de l'affichage affiche un curseur clignotant. Saisissez le code libération, puis appuyez sur [OK] pour continuer. La radio revient à l'écran précédent.

7 La tonalité DTMF est émise et l'écran affiche `Fin de l'appel téléphonique.`

8 Si l'opération réussit :
Un signal sonore est émis et l'écran affiche `Appel terminé`. Votre radio revient à l'écran où vous étiez avant de lancer l'appel.
OU
Si l'opération ne réussit pas :
Votre radio revient à l'écran Appel téléphonique. Répétez les étapes 6 et 7 ou attendez que l'utilisateur du téléphone mette fin à l'appel.

*Lorsque vous appuyez sur le bouton **PTT** lorsque l'écran Contacts téléphoniques est affiché, une tonalité est émise et* `l'écran affiche OK pour appeler.`

Lorsque l'utilisateur met fin à l'appel, une tonalité est émise et l'écran affiche `Appel terminé`.

Si l'appel se termine tandis que vous entrez des chiffres supplémentaires demandés par l'appel téléphonique, votre radio revient à l'écran où vous étiez avant de lancer l'appel.

REMARQUE : pendant l'accès au canal, appuyez sur [⏻] pour rejeter la tentative d'appel. Une tonalité est émise.

Pendant l'appel, si vous appuyez sur le bouton **Accès direct** avec le code de libération ou que vous entrez le code de libération pour les chiffres supplémentaires, votre radio tente de mettre fin à l'appel.
Pendant l'accès au canal et la transmission du code d'accès/libération ou des chiffres supplémentaires, votre radio répond uniquement au bouton de commande **marche/arrêt/volume** et au **sélecteur de canal**. Une tonalité est émise pour chaque entrée non valide.

Le code d'accès ou de libération ne peut pas contenir plus de 10 caractères.

Effectuer un appel téléphonique depuis les Contacts

Procédure à suivre :

1. Appuyez sur OK pour accéder au menu.
2. Appuyez sur ou pour accéder aux `Contacts`, puis sur OK pour effectuer la sélection. Les entrées sont classées par ordre alphabétique.
3. Appuyez sur ou pour accéder à l'ID ou à l'alias de terminal requis.
   OU
   Appuyez sur ou pour accéder à l'option `Numérotation manuelle`, puis sur OK pour effectuer la sélection.
   Appuyez sur ou pour accéder à l'option `Numéro de téléphone`, puis sur OK pour effectuer la sélection.
   La première ligne de l'affichage indique `No. téléphone :`
   La deuxième ligne de l'affichage affiche un curseur clignotant. Utilisez le pavé numérique pour entrer un numéro de téléphone.
4. Appuyez sur OK pour effectuer la sélection.
   Si l'entrée sélectionnée est vide, un indicateur sonore négatif est émis et l'écran affiche le message `No. téléphone non valide.`
5. Appuyez sur ou pour accéder à l'option `Appel téléphonique`, puis sur OK pour effectuer la sélection.
   Si le code d'accès n'a pas été préconfiguré dans la liste des contacts, la première ligne de l'écran indique `Code d'accès :`. La deuxième ligne de l'affichage affiche un curseur clignotant. Saisissez le code d'accès, puis appuyez sur OK pour continuer.
6. La première ligne de l'affichage indique `Appels :`. La deuxième ligne de l'affichage indique l'alias ou l'ID ainsi que l'icône Appel téléphonique.
7. Si l'opération réussit :
   La tonalité DTMF est émise. Vous entendez la tonalité de numérotation de l'utilisateur du téléphone. La première ligne de l'affichage indique la désignation ou l'identité du terminal ainsi que l'icône RSSI. La deuxième ligne de l'affichage indique `Appel tél.` ainsi que l'icône Appel téléphonique.
   OU

Si l'opération ne réussit pas :
Un signal sonore est émis et l'écran affiche `Échec de l'appel téléphonique`. Votre radio revient à l'écran de saisie du Code d'accès.
Si le code d'accès a été préconfiguré dans la liste des Contacts, la radio revient à l'écran où vous étiez avant de lancer l'appel.

8 Appuyez sur le bouton **PTT** pour parler et relâchez-le pour écouter. L'icône RSSI disparaît pendant la transmission.
Pour saisir des chiffres supplémentaires, si cela est demandé par l'Appel téléphonique :
La première ligne de l'affichage indique `Chiffres supplémentaires :`. La deuxième ligne de l'affichage affiche un curseur clignotant. Entrez les chiffres supplémentaires à l'aide du pavé numérique, puis appuyez sur [OK] pour continuer. La tonalité DTMF retentit et la radio revient à l'écran précédent.
OU
Appuyez sur le bouton **Accès direct**. La tonalité DTMF est émise. Si le champ du bouton **Accès direct** est vide, une tonalité d'indication négative est émise.

9 Appuyez sur [⏻] pour mettre fin à l'appel.
Si le code de libération n'a pas été préconfiguré dans la liste des contacts, la première ligne de l'écran indique `Code de libération :`. La deuxième ligne de l'affichage affiche un curseur clignotant. Saisissez le code libération, puis appuyez sur [OK] pour continuer. La radio revient à l'écran précédent.

10 La tonalité DTMF est émise et l'écran affiche `Fin de l'appel téléphonique`.

11 Si l'opération réussit :
Un signal sonore est émis et l'écran affiche `Appel terminé`. Votre radio revient à l'écran Appel téléphonique.
OU
Si l'opération ne réussit pas :
Votre radio revient à l'écran Appel téléphonique. Répétez les étapes 9 et 10 ou attendez que l'utilisateur du téléphone mette fin à l'appel.

*Lorsque vous appuyez sur le bouton **PTT** sur l'écran Contacts téléphoniques, une tonalité négative est émise et l'écran affiche* `OK pour appeler`.

Lorsque l'utilisateur met fin à l'appel, une tonalité est émise et l'écran affiche `Appel terminé`.

Si l'appel se termine tandis que vous entrez des chiffres supplémentaires demandés par l'appel téléphonique, votre radio revient à l'écran où vous étiez avant de lancer l'appel.

REMARQUE : pendant l'accès au canal, appuyez sur [⏻] pour rejeter la tentative d'appel. Une tonalité négative est émise. Votre radio revient à l'écran Appel téléphonique.

Pendant l'appel, si vous appuyez sur le bouton **Accès direct** avec le code de libération ou que vous entrez le code de libération pour les chiffres supplémentaires, votre radio tente de mettre fin à l'appel.

Pendant l'accès au canal et la transmission du code d'accès/libération ou des chiffres supplémentaires, votre radio répond uniquement au bouton de commande **marche/arrêt/volume** et au **sélecteur de canal**. Une tonalité est émise pour chaque entrée non valide.

Le code d'accès ou de libération ne peut pas contenir plus de 10 caractères.

Lancer un appel individuel, de groupe, téléphonique ou général par une recherche d'alias

Vous pouvez aussi utiliser la recherche d'alias ou alphanumérique pour rechercher un alias de terminal.

Cette fonction n'est disponible que dans le Répertoire.

Procédure à suivre :

1. Appuyez sur [OK] pour accéder au menu.
2. Appuyez sur [▲] ou [▼] pour accéder à l'option `Contacts`, puis sur [OK] pour effectuer la sélection. Les entrées sont classées par ordre alphabétique.
3. Saisissez le premier caractère de l'alias requis.
4. Un curseur clignotant est affiché.
   Tapez l'alias requis sur le clavier.
   Appuyez sur ◀ pour déplacer le curseur d'un espace sur la gauche.
   Appuyez sur ▶ pour vous déplacer d'un espace vers la droite.
   Appuyez sur [*] pour supprimer tous les caractères indésirables.
   Appuyez longuement sur [#] pour modifier la méthode de saisie de texte.
5. La première ligne de l'écran affiche les caractères que vous saisissez. Les lignes suivantes de l'écran affichent les résultats de la recherche.
   La recherche des alias n'est pas sensible à la casse. Si deux ou plusieurs alias ont le même nom, la radio affiche celui qui apparaît en premier dans la liste des Contacts.
6. Appuyez sur le bouton **PTT** pour lancer l'appel. La LED passe au vert. La première ligne affiche l'ID de la radio cible. La seconde ligne affiche le type d'appel et l'icône d'Appel.
7. Attendez la fin de la tonalité Parler autorisé (si cette option est activée) et parlez distinctement dans le microphone.
8. Relâchez le bouton **PTT** pour écouter. Lorsque le poste appelé répond, la LED verte clignote. L'écran affiche l'alias de la destination.
9. Si la fonction d'indication Canal libre est activée, vous entendrez une brève tonalité d'avertissement lorsque le bouton **PTT** de la radio émettrice est relâché. Cette tonalité confirme que le canal est libre et que vous pouvez répondre. Relâchez le bouton **PTT** pour répondre.
   OU

En l'absence d'activité vocale pendant une durée prédéterminée, la communication est automatiquement annulée.

10 Vous entendez une tonalité courte. L'écran affiche `Appel terminé`.

REMARQUE : appuyez sur ou sur pour quitter la recherche d'alias.

Afficher une entrée de la Liste de balayage à l'aide de la recherche d'alias

Procédure à suivre :

1 Appuyez sur pour accéder au menu.

2 Appuyez sur ou pour accéder à `Balayage`, puis sur pour effectuer la sélection.

3 ou pour accéder à `Liste de balayage` et appuyez sur pour sélectionner.

4 Saisissez le premier caractère de l'alias requis.

5 Un curseur clignotant est affiché.
Tapez l'alias requis sur le clavier.
Appuyez sur ◀ pour déplacer le curseur d'un espace sur la gauche.
Appuyez sur ▶ pour vous déplacer d'un espace vers la droite.
Appuyez sur pour supprimer tous les caractères indésirables.
Appuyez longuement sur pour modifier la méthode de saisie de texte.

6 La première ligne de l'écran affiche les caractères que vous saisissez. Les lignes suivantes de l'écran affichent les résultats de la recherche.

La recherche des alias n'est pas sensible à la casse. Si deux ou plusieurs entrées ont le même nom, la radio affiche celle qui apparaît en premier dans la liste.

Modifier la liste de balayage par une recherche d'alias

Ajouter une entrée à la liste de balayage

Procédure à suivre :

1 Appuyez sur pour accéder au menu.

2 Appuyez sur ou pour accéder à `Balayage`, puis sur pour effectuer la sélection.

3 Appuyez sur ou pour accéder à `Liste de balayage`, puis sur pour effectuer la sélection.

4 Appuyez sur ou jusqu'à `Aj. membre` et appuyez sur pour sélectionner.

5 Saisissez le premier caractère de l'alias requis.

6 Un curseur clignotant est affiché.
Tapez l'alias requis sur le clavier.
Appuyez sur ◀ pour déplacer le curseur d'un espace sur la gauche.
Appuyez sur ▶ pour vous déplacer d'un espace vers la droite.
Appuyez sur (*◁) pour supprimer tous les caractères indésirables.
Appuyez longuement sur (#) pour modifier la méthode de saisie de texte.

7 La première ligne de l'écran affiche les caractères que vous saisissez. Les lignes suivantes de l'écran affichent les résultats de la recherche.
La recherche des alias n'est pas sensible à la casse. Si deux ou plusieurs alias ont le même nom, la radio affiche celui qui apparaît en premier dans la liste.

8 Appuyez sur [OK] pour effectuer la sélection.

9 Appuyez sur ▲ ou ▼ pour accéder au niveau de priorité requis, puis sur [OK] pour effectuer la sélection.

10 L'écran affiche un mini-avis positif, puis immédiatement après : `Ajouter autre ?`

11 Appuyez sur ▲ ou ▼ pour `Oui` et appuyez sur [OK] pour sélectionner, pour ajouter une autre entrée et répétez les étapes 5 et 9.
OU
Appuyez sur ▲ ou ▼ pour accéder à `Non`, puis sur [OK] pour enregistrer la liste actuelle.

Supprimer une entrée de la liste de balayage

Procédure à suivre :

1 Appuyez sur [OK] pour accéder au menu.

2 Appuyez sur ▲ ou ▼ pour accéder à `Balayage`, puis sur [OK] pour effectuer la sélection.

3 ▲ ou ▼ pour accéder à `Liste de balayage` et appuyez sur [OK] pour sélectionner.

4 Saisissez le premier caractère de l'alias requis.

5 Un curseur clignotant est affiché.
Tapez l'alias requis sur le clavier.
Appuyez sur ◀ pour déplacer le curseur d'un espace sur la gauche.
Appuyez sur ▶ pour vous déplacer d'un espace vers la droite.
Appuyez sur (*◁) pour supprimer tous les caractères indésirables.
Appuyez longuement sur (#) pour modifier la méthode de saisie de texte.

6 La première ligne de l'écran affiche les caractères que vous saisissez. Les lignes suivantes de l'écran affichent les résultats de la recherche.

La recherche des alias n'est pas sensible à la casse. Si deux ou plusieurs entrées ont le même nom, la radio affiche celle qui apparaît en premier dans la liste.

7 Appuyez sur [OK] pour effectuer la sélection.

8 Appuyez sur [▲] ou [▼] pour accéder à l'option `Supprimer`, puis sur [OK] pour effectuer la sélection.

9 À l'affichage du message `Supprimer entrée ?`, appuyez sur [▲] ou [▼] pour accéder à l'option `Oui`, puis sur [OK] pour effectuer la sélection et supprimer l'entrée. L'écran affiche un mini-avis positif.
OU
Appuyez sur [▲] ou [▼] pour accéder à l'option `Non`, puis sur [OK] pour revenir à l'écran précédent.

10 Répétez les étapes 4 à 9 pour supprimer les autres entrées.

Après avoir supprimé tous les ID ou alias requis, appuyez longuement sur [↩] pour revenir à l'écran d'accueil.

Définir et modifier les priorités des entrées dans la liste de balayage

Procédure à suivre :

1 Appuyez sur [OK] pour accéder au menu.

2 Appuyez sur [▲] ou [▼] pour accéder à `Balayage`, puis sur [OK] pour effectuer la sélection.

3 [▲] ou [▼] pour accéder à `Liste de balayage` et appuyez sur [OK] pour sélectionner.

4 Saisissez le premier caractère de l'alias requis.

5 Un curseur clignotant est affiché.
Tapez l'alias requis sur le clavier.
Appuyez sur [◀] pour déplacer le curseur d'un espace sur la gauche.
Appuyez sur [▶] pour vous déplacer d'un espace vers la droite.
Appuyez sur [*] pour supprimer tous les caractères indésirables.
Appuyez longuement sur [#] pour modifier la méthode de saisie de texte.

6 La première ligne de l'écran affiche les caractères que vous saisissez. Les lignes suivantes de l'écran affichent les résultats de la recherche.
La recherche des alias n'est pas sensible à la casse. Si deux ou plusieurs entrées ont le même nom, la radio affiche celle qui apparaît en premier dans la liste.

7 Appuyez sur [OK] pour effectuer la sélection.

8 Appuyez sur [▲] ou [▼] jusqu'à `Modif. priorité` et appuyez sur [OK] pour sélectionner.

9 Appuyez sur [▲] ou [▼] pour accéder au niveau de priorité requis, puis sur [OK] pour effectuer la sélection.

10 L'écran affiche un mini-avis positif, puis revient à l'écran précédent.

11 L'icône Priorité est affichée à gauche du nom du membre.

*L'icône Priorité n'est pas affichée lorsque la priorité est définie sur **Aucune**.*

Enregistrer un alias/ID affiché dans une liste d'appels

Procédure à suivre :

1 Appuyez sur [OK] pour accéder au menu.

2 Appuyez sur [▲] ou [▼] pour aller à `Appels`, puis sur [OK] pour effectuer la sélection.

3 Appuyez sur [▲] ou [▼] pour accéder à la liste requise, puis sur [OK] pour effectuer la sélection.

4 Appuyez sur [▲] ou [▼] pour accéder à l'alias ou l'ID requis, puis sur [OK] pour effectuer la sélection.

5 Appuyez sur [▲] ou [▼] pour aller à `Stocker` et appuyez sur [OK] pour sélectionner.

6 Un curseur clignotant est affiché. Si nécessaire, saisissez l'alias correspondant à cet ID, puis appuyez sur [OK].

7 L'écran affiche un mini-avis positif.

Vous pouvez aussi enregistrer un ID sans alias.

Envoyer un avertissement d'appel avec la numérotation manuelle

Procédure à suivre :

1 Appuyez sur [OK] pour accéder au menu.

2 Appuyez sur [▲] ou [▼] pour accéder à l'option `Contacts`, puis sur [OK] pour effectuer la sélection.

3 Appuyez sur [▲] ou [▼] pour accéder à l'option `Numérotation manuelle`, puis sur [OK] pour effectuer la sélection.

4 Un curseur clignotant est affiché. Saisissez l'ID de l'utilisateur à qui vous voulez envoyer l'avertissement d'appel et appuyez sur [OK].

5 Appuyez sur [▲] ou [▼] jusqu'à `Avert. d'appel` et appuyez sur [OK] pour sélectionner.

6 L'écran affiche `Avert. d'appel` et l'alias du terminal ou son identité, confirmant que l'avertissement d'appel a été envoyé.

7 La LED verte est allumée lorsque la radio envoie l'avertissement d'appel.

8 Lorsque l'accusé de réception de l'avertissement d'appel est reçu, un mini-avis positif est affiché.
OU
Si l'accusé de réception de l'avertissement d'appel n'est pas reçu, un mini-avis négatif est affiché.

Valeurs RSSI

Votre radio affiche l'icône RSSI (indicateur de la puissance du signal reçu) en haut de votre écran. Cette fonctionnalité vous permet d'afficher les valeurs RSSI.

Procédure à suivre :
Lorsque vous vous trouvez sur l'écran d'accueil :

1. Appuyez sur trois fois sur ◀ (◀ - ◀ - ◀) et appuyez immédiatement sur ▶ trois fois (▶ - ▶ - ▶), tout en moins de 5 secondes.
2. L'écran affiche les valeurs RSSI actuelles.
   Appuyez de manière prolongée sur le bouton ⮌ pour revenir à l'écran d'accueil.

*Pour de plus amples informations sur l'icône RSSI, reportez-vous à la section **Icônes de l'affichage**, page 11.*

Messagerie de texte

La longueur **maximale** d'un message texte à envoyer, incluant la ligne Sujet (affichée lorsque le message provient d'une application e-mail), est de **140 caractères**, alors que pour un message reçu cette valeur peut être de **280 caractères**.

REMARQUE : la radio ferme l'écran affiché dès que le compteur d'inactivité expire. Tout message texte affiché dans l'écran Écrire/modifier sera alors automatiquement enregistré dans le dossier Brouillons.

Écrire et envoyer un message texte

Procédure à suivre :
Appuyez sur le bouton préprogrammé **Message texte** et passez à l'étape 3.
OU
Suivez la procédure ci-dessous.

1. Appuyez sur OK pour accéder au menu.
2. Appuyez sur ▲ ou ▼ pour aller à `Messages`, puis sur OK pour effectuer la sélection.
3. Appuyez sur ▲ ou ▼ pour aller à `Composer` et appuyez sur OK pour sélectionner.
4. Tapez votre message sur le clavier.
   Appuyez sur ◀ pour déplacer le curseur d'un espace sur la gauche.

Appuyez sur ▶ ou sur # pour déplacer le curseur d'un espace sur la droite.
Appuyez sur la touche *Suppr pour effacer des caractères.

5 Appuyez sur OK une fois votre message rédigé.

6 Appuyez sur ▲ ou ▼ pour accéder à l'alias ou l'ID requis, puis sur OK pour effectuer la sélection.
OU
Appuyez sur ▲ ou ▼ pour accéder à l'option `Numérotation manuelle`, puis sur OK pour effectuer la sélection.
Saisissez l'ID de terminal, puis appuyez sur OK.
OU
Appuyez sur ↩ pour modifier le message.
Appuyez sur ↩ à nouveau pour supprimer le message ou l'enregistrer dans le dossier Brouillons.

7 L'écran affiche le mini-avis de transition, indiquant que l'envoi du message est en cours.

8 Lorsque le message a été correctement envoyé, une tonalité est émise et l'écran affiche un mini-avis positif.
OU
Lorsque le message n'a pas été envoyé, une tonalité grave est émise et l'écran affiche un mini-avis positif.

*Si le message ne peut pas être envoyé, la radio affiche l'écran `Renvoyer` (voir **Gérer les messages textes non envoyés**, page 58 et page 117).*

Répondre aux messages textes dans la boîte de réception

Procédure à suivre :
Appuyez sur le bouton préprogrammé **Message texte** et passez à l'étape 3.
OU
Suivez la procédure ci-dessous.

1 Appuyez sur OK pour accéder au menu.

2 Appuyez sur ▲ ou ▼ pour aller à `Messages`, puis sur OK pour effectuer la sélection.

3 Appuyez sur ▲ ou ▼ pour aller à `Boîte récept.`, puis sur OK pour effectuer la sélection.

4 Appuyez sur ▲ ou ▼ pour accéder au message requis, puis sur OK pour effectuer la sélection.
Une ligne Objet pourra s'afficher si le message provient d'une application e-mail.

5 Appuyez une fois de plus sur OK pour accéder aux options supplémentaires.

6 Appuyez sur ▲ ou ▼ pour aller à `Répondre`, puis sur OK pour effectuer la sélection.
Un curseur clignotant est affiché. Tapez votre message sur le clavier.
Appuyez sur ◀ pour déplacer le curseur d'un espace sur la gauche.

Appuyez sur ▶ pour vous déplacer d'un espace vers la droite.

Appuyez sur (*) pour supprimer tous les caractères indésirables.

Appuyez longuement sur (#) pour modifier la méthode de saisie de texte.

7 Appuyez sur [OK] une fois votre message rédigé.

8 L'écran affiche le mini-avis de transition, indiquant que l'envoi du message est en cours.

9 Lorsque le message a été correctement envoyé, une tonalité est émise et l'écran affiche un mini-avis positif.
OU
Lorsque le message n'a pas été envoyé, une tonalité grave est émise et l'écran affiche un mini-avis positif.

Si le message ne peut pas être envoyé, la radio affiche l'écran `Renvoyer` *(voir* ***Gérer les messages textes non envoyés****, page 58 et page 117).*

REMARQUE : si une ligne Objet s'affiche (pour les messages provenant d'une application e-mail), il n'est pas possible de la modifier.

Modifier un message réponse rapide

Procédure à suivre :
Appuyez sur le bouton préprogrammé **Message texte** et passez à l'étape 3.

OU
Suivez la procédure ci-dessous.

1 Appuyez sur [OK] pour accéder au menu.

2 Appuyez sur ▲ ou ▼ pour aller à `Messages`, puis sur [OK] pour effectuer la sélection.

3 Appuyez sur ▲ ou ▼ jusqu'à `Réponse rapide` et appuyez sur [OK] pour sélectionner.

4 Appuyez sur ▲ ou ▼ pour accéder au Texte rapide requis, puis sur [OK] pour effectuer la sélection.

5 Un curseur clignotant est affiché. Tapez votre message sur le clavier.

Appuyez sur ◀ pour déplacer le curseur d'un espace sur la gauche.

Appuyez sur ▶ pour vous déplacer d'un espace vers la droite.

Appuyez sur (*) pour supprimer tous les caractères indésirables.

Appuyez longuement sur (#) pour modifier la méthode de saisie de texte.

6 Appuyez sur [OK] une fois votre message rédigé.

7 L'écran affiche le mini-avis de transition, indiquant que l'envoi du message est en cours.

8 Lorsque le message a été correctement envoyé, une tonalité est émise et l'écran affiche un mini-avis positif.

OU
Lorsque le message n'a pas été envoyé, une tonalité grave est émise et l'écran affiche un mini-avis positif.

Si le message ne peut pas être envoyé, la radio affiche l'écran `Renvoyer` *(voir* ***Gérer les messages textes non envoyés****, page 58 et page 117).*

Accéder au dossier Brouillons

Les messages textes peuvent être enregistrés et envoyés plus tard.

Si une pression sur le bouton **PTT** ou un changement de mode ferme l'écran Écrire/modifier message pendant que vous écrivez ou modifiez un message, il sera automatiquement enregistré dans le dossier Brouillons.

Le message texte le plus récemment enregistré est toujours ajouté à la première ligne de la liste des Brouillons. Pour plus d'informations, voir ***Gérer les messages textes dans le dossier Brouillons*** à la page 57.

REMARQUE : appuyez longuement sur le bouton pour revenir à l'écran d'accueil quand vous le voulez.

Éditer et envoyer un message texte enregistré

Procédure à suivre :

1 Appuyez à nouveau sur OK pendant que le message est affiché.

2 Appuyez sur ou pour accéder à `Modif.`, puis sur OK pour effectuer la sélection.
Un curseur clignotant est affiché.
Utilisez le clavier pour modifier le message.
Appuyez sur pour déplacer le curseur d'un espace sur la gauche.
Appuyez sur pour vous déplacer d'un espace vers la droite.
Appuyez sur pour supprimer tous les caractères indésirables.
Appuyez longuement sur pour modifier la méthode de saisie de texte.
Appuyez sur OK une fois votre message rédigé.

3 Appuyez sur ou pour accéder à l'alias ou l'ID requis, puis sur OK pour effectuer la sélection.
OU
Appuyez sur ou pour accéder à l'option `Numérotation manuelle`, puis sur OK pour effectuer la sélection.
La première ligne de l'affichage indique `Numéro radio :`.
Saisissez l'alias ou l'ID de l'abonné, puis appuyez sur OK.

4 L'écran affiche le mini-avis de transition, indiquant que l'envoi du message est en cours.

5 Lorsque le message a été correctement envoyé, une tonalité est émise et l'écran affiche un mini-avis positif.
OU

Lorsque le message n'a pas été envoyé, une tonalité grave est émise et l'écran affiche un mini-avis positif.

Lorsqu'un message ne peut pas être envoyé, il est placé dans le dossier Messages envoyés et marqué par une icône Échec envoi message.

Gérer les messages textes non envoyés

Si le message ne peut pas être envoyé, la radio affiche l'écran `Renvoyer`.

Renvoyer un message texte avec la numérotation manuelle

Sélectionnez `Transférer` pour envoyer un message à un autre ID ou désignation de terminal ou de groupe.

Procédure à suivre :

1. Appuyez sur ▲ ou ▼ pour accéder à `Transférer`, puis sur OK pour sélectionner.
2. Appuyez sur ▲ ou ▼ pour accéder à l'option `Numérotation manuelle`, puis sur OK pour effectuer la sélection.
   La première ligne de l'affichage indique `Numéro radio :`. Saisissez l'ID de terminal, puis appuyez sur OK.
3. L'écran affiche le mini-avis de transition, indiquant que l'envoi du message est en cours.
4. Lorsque le message a été correctement envoyé, une tonalité est émise et l'écran affiche un mini-avis positif.
   OU
   Lorsque le message n'a pas été envoyé, une tonalité grave est émise et l'écran affiche un mini-avis positif.

Modifier un message texte

Sélectionnez `Modif.` pour modifier le message avant de l'envoyer.

REMARQUE : si une ligne Objet s'affiche (pour les messages provenant d'une application e-mail), il n'est pas possible de la modifier.

Procédure à suivre :

1. Appuyez sur ▲ ou ▼ pour accéder à `Modif.`, puis sur OK pour effectuer la sélection.
2. Un curseur clignote en regard du message.
   Utilisez le clavier pour modifier le message.
   Appuyez sur ◀ pour déplacer le curseur d'un espace sur la gauche.
   Appuyez sur ▶ pour vous déplacer d'un espace vers la droite.
   Appuyez sur * pour supprimer tous les caractères indésirables.
   Appuyez longuement sur # pour modifier la méthode de saisie de texte.

3 Appuyez sur [OK] une fois votre message rédigé.

4 Appuyez sur [▲] ou [▼] pour accéder à l'alias ou l'ID requis, puis sur [OK] pour effectuer la sélection.
OU
Appuyez sur [▲] ou [▼] pour accéder à l'option `Numérotation manuelle`, puis sur [OK] pour effectuer la sélection.
La première ligne de l'affichage indique `Numéro radio :`.
Saisissez l'ID de terminal, puis appuyez sur [OK].

5 L'écran affiche le mini-avis de transition, indiquant que l'envoi du message est en cours.

6 Lorsque le message a été correctement envoyé, une tonalité est émise et l'écran affiche un mini-avis positif.
OU
Lorsque le message n'a pas été envoyé, une tonalité grave est émise et l'écran affiche un mini-avis positif.

Multifréquence à deux tonalités (DTMF)

La fonction de multifréquence à deux tonalités (DTMF) permet à la radio de fonctionner dans un système radio, tout en offrant une interface vers les systèmes téléphoniques.

Procédure à suivre :

Pour lancer un appel DTMF.

1 Maintenez le bouton **PTT** enfoncé.

2 Entrez le numéro requis, * ou #.

*Il est possible de couper la tonalité DTMF en désactivant l'ensemble des tonalités et avertissements radio (voir section **Activer/désactiver les tonalités/avertissements** à la page 80).*

Sécurité

Désactiver la radio par une numérotation manuelle

Procédure à suivre :

1 Appuyez sur [OK] pour accéder au menu.

2 Appuyez sur [▲] ou [▼] pour accéder à l'option `Contacts`, puis sur [OK] pour effectuer la sélection. Les entrées sont classées par ordre alphabétique.

3 Appuyez sur [▲] ou [▼] pour accéder à l'option `Numérotation manuelle`, puis sur [OK] pour effectuer la sélection.
Appuyez sur [▲] ou [▼] pour accéder à l'option `Appel individuel`, puis sur [OK] pour effectuer la sélection.

La première ligne de l'affichage indique `Numéro radio :`. Saisissez l'ID de terminal, puis appuyez sur [OK].

4 Appuyez sur [▲] ou [▼] jusqu'à `Désac radio` et appuyez sur [OK] pour sélectionner.

5 L'écran indique un mini-avis de transition, informant que la requête est en cours. La LED clignote en vert.

6 Attendez l'accusé de réception.

7 Si l'opération réussit, une tonalité d'indication positive est émise et l'écran affiche le mini-avis positif.
OU
Si l'opération ne réussit pas, une tonalité d'indication négative est émise et l'écran affiche le mini-avis négatif.

N'appuyez pas sur [↩] pendant une opération de désactivation d''ne radio, sinon vous ne recevrez pas d'accusé de réception.

Activer une radio avec une numérotation manuelle

Procédure à suivre :

1 Appuyez sur [OK] pour accéder au menu.

2 Appuyez sur [▲] ou [▼] pour accéder à l'option `Contacts`, puis sur [OK] pour effectuer la sélection. Les entrées sont classées par ordre alphabétique.

3 Appuyez sur [▲] ou [▼] pour accéder à l'option `Numérotation manuelle`, puis sur [OK] pour effectuer la sélection.

Appuyez sur [▲] ou [▼] pour accéder à l'option `Appel individuel`, puis sur [OK] pour effectuer la sélection.
La première ligne de l'affichage indique `Numéro radio :`. Saisissez l'ID de terminal, puis appuyez sur [OK].

4 Appuyez sur [▲] ou [▼] jusqu'à `Activer radio` et appuyez sur [OK] pour sélectionner.

5 L'afficheur indique `Activer radio`, ainsi que l'alias ou l'ID de terminal. La LED passe au vert.

6 Attendez l'accusé de réception.

7 Si l'opération réussit, une tonalité d'indication positive est émise et l'écran affiche un mini-avis positif.
OU
Si l'opération ne réussit pas, une tonalité d'indication négative est émise et l'écran affiche un mini-avis négatif.

N'appuyez pas sur [↩] pendant l'opération de désactivation d'une radio, sinon vous ne recevrez pas d'accusé de réception.

Fonctions de verrouillage avec mot de passe

Lorsqu'elle est activée, cette fonction vous permet d'accéder à votre radio en entrant un mot de passe pendant la mise sous tension. Vous pouvez utiliser le microphone à clavier ou les boutons **Défilement Haut/Bas** pour entrer un mot de passe.

Accéder à la radio avec mot de passe

Procédure à suivre :
Allumez la radio.

1 Vous entendez une tonalité continue.

2 Saisissez votre mot de passe actuel à quatre chiffres sur le clavier du microphone.
L'écran affiche ●●●●. Appuyez sur [OK] pour continuer.
OU
Saisissez votre mot de passe à quatre chiffres. Appuyez sur [▲] ou [▼] pour modifier chaque chiffre, puis sur [OK] pour saisir le chiffre sélectionné et placer le curseur sur le chiffre suivant. Chaque chiffre est remplacé par ●. Appuyez sur [OK] pour confirmer votre sélection.

Une tonalité de confirmation est émise pour chaque chiffre. Appuyez sur ◀ pour effacer chaque ● affiché. Vous entendrez une tonalité d'indication négative : si vous appuyez sur ◀ lorsque la ligne est vide ou si vous appuyez plus de quatre fois pour saisir les chiffres du mot de passe.

3 Si le mot de passe est correct :
Votre radio s'allume. Voir ***Mise sous tension de la radio*** à la page 2.
OU
Si le mot de passe est incorrect :
L'écran affiche `Mot de passe erroné`. Répétez l'étape 2.
OU
Si vous saisissez trois fois un mot de passe incorrect, l'afficheur indique `Mot de passe erroné`, puis `Radio verrouillée`. Une tonalité est émise et la LED jaune clignote double.

*Votre radio est en état verrouillé pendant 15 minutes. Elle répond uniquement aux commandes du bouton **Activation/ désactivation** du **rétroéclairage automatique**.*

REMARQUE : la radio verrouillée ne peut recevoir aucun appel, incluant les appels d'urgence.

L'utilisation de la pédale d'**Urgence** annule la saisie du mot de passe pour accéder à la radio.

Déverrouiller la radio

Procédure à suivre :
Attendez 15 minutes. Répétez les étapes 1 à 3 de la section ***Accéder à la radio avec mot de passe*** à la page 120.
OU
Allumez la radio si vous l'avez éteinte alors qu'elle était en mode verrouillé :

1 Une tonalité est émise et la LED jaune clignote double. L'écran affiche `Radio verrouillée`.

2 Attendez 15 minutes. Répétez la procédure ***Accéder à la radio avec mot de passe*** à la page 120.

Lorsque vous allumez votre radio, elle relance le délai de 15 minutes d'attente avant de passer en mode verrouillé.

Activer ou désactiver la fonction Verrou avec mot de passe

Procédure à suivre :

1. Appuyez sur OK pour accéder au menu.
2. Appuyez sur ▲ ou ▼ pour accéder à l'option `Utilitaires`, puis sur OK pour effectuer la sélection.
3. Appuyez sur ▲ ou ▼ pour accéder à l'option `Config. radio`, puis sur OK pour effectuer la sélection.
4. Appuyez sur ▲ ou ▼ pour accéder à `Mot de passe Verrou activé`, puis appuyez sur OK pour sélectionner.
5. Saisissez un mot de passe à quatre chiffres.
   Reportez-vous à l'étape 2 de la section ***Accéder à la radio avec mot de passe*** à la *page 120*.
6. Si le mot de passe est correct :
   Appuyez sur OK pour activer le verrouillage par mot de passe. L'écran affiche ✓ en regard de l'option Activé.
   OU
   Appuyez sur OK pour désactiver le verrouillage par mot de passe. La coche ✓ n'apparaît plus en regard de l'option Activé.
   OU
   Si le mot de passe est incorrect :
   L'écran affiche `Mot de passe erroné` et revient automatiquement au menu précédent.

Modifier le mot du passe

Procédure à suivre :

1. Appuyez sur OK pour accéder au menu.
2. Appuyez sur ▲ ou ▼ pour accéder à l'option `Utilitaires`, puis sur OK pour effectuer la sélection.
3. Appuyez sur ▲ ou ▼ pour accéder à l'option `Config. radio`, puis sur OK pour effectuer la sélection.
4. Appuyez sur ▲ ou ▼ pour accéder à `Mot de passe Verrou activé`, puis appuyez sur OK pour sélectionner.
5. Saisissez votre mot de passe actuel à quatre chiffres sur le clavier du microphone.
   Reportez-vous à l'étape 2 de la section ***Accéder à la radio avec mot de passe*** à la *page 120*.
6. Si le mot de passe est correct :
   Appuyez sur ▲ ou ▼ jusqu'à `Changer MdP` et appuyez sur OK pour sélectionner.
   OU
   Si le mot de passe est incorrect :
   L'écran affiche `Mot de passe erroné` et revient automatiquement au menu précédent.

7 Saisissez un nouveau mot de passe à quatre chiffres sur le clavier du microphone.
Reportez-vous à l'étape 2 de la section ***Accéder à la radio avec mot de passe*** à la *page 120*.

8 Ressaisissez à nouveau le mot de passe à quatre chiffres.
Reportez-vous à l'étape 2 de la section ***Accéder à la radio avec mot de passe*** à la *page 120*.

9 Si les deux saisies du nouveau mot de passe sont identiques :
L'écran affiche `Mot de passe changé`.
OU
Si les deux saisies du nouveau mot de passe ne sont pas identiques :
L'écran affiche `Mots de passe incorrects`.

10 L'écran revient automatiquement au menu précédent.

Configuration de la saisie de texte

Vous pouvez configurer les paramètres suivants pour saisir du texte sur votre radio :

- Correction orthographique
- Texte prédictif
- Cap. phrase
- Mes mots

REMARQUE : appuyez sur à tout moment pour revenir à l'écran précédent ou appuyez longuement sur pour retourner à l'écran d'accueil. La radio ferme l'écran affiché dès que le compteur d'inactivité expire.

Correction orthographique

Propose d'autres choix disponibles lorsque le mot entré dans l'éditeur de texte n'est pas reconnu par le dictionnaire intégré.

1 Appuyez sur OK pour accéder au menu.

2 Appuyez sur ou pour accéder à l'option `Utilitaires`, puis sur OK pour effectuer la sélection.

3 ou pour `accéder` à Param. radio, puis appuyez sur OK pour sélectionner.

4 Appuyez sur ou pour accéder à l'option `Saisie de texte`, puis sur OK pour effectuer la sélection.

5 Appuyez sur ou pour accéder à l'option `Correction orthographique`, puis sur OK pour effectuer la sélection.

6 Appuyez sur OK pour activer la Correction orthographique.
L'écran affiche ✓ en regard de l'option Activé.
OU
Appuyez sur OK pour désactiver la Correction orthographique. La coche ✓ n'apparaît plus en regard de l'option Activé.

REMARQUE : à l'étape 5, vous pouvez également utiliser ◀ ou ▶ pour modifier l'option sélectionnée.

Texte prédictif

Votre radio peut apprendre des séquences de texte courantes que vous utilisez souvent. Une fois que vous avez entré le premier mot d'une séquence de texte courante dans l'éditeur de texte, votre radio propose le mot suivant que vous pourriez vouloir utiliser.

1. Appuyez sur [OK] pour accéder au menu.
2. Appuyez sur [▲] ou [▼] pour accéder à l'option `Utilitaires`, puis sur [OK] pour effectuer la sélection.
3. [▲] ou [▼] pour `accéder` à Param. radio, puis appuyez sur [OK] pour sélectionner.
4. Appuyez sur [▲] ou [▼] pour accéder à l'option `Saisie de texte`, puis sur [OK] pour effectuer la sélection.
5. Appuyez sur [▲] ou [▼] pour accéder à l'option `Texte prédictif`, puis sur [OK] pour effectuer la sélection.
6. Appuyez sur [OK] pour activer le Texte prédictif. L'écran affiche ✓ en regard de l'option Activé.
   OU
   Appuyez sur [OK] pour désactiver le Texte prédictif. La coche ✓ n'apparaît plus en regard de l'option Activé.

REMARQUE : à l'étape 5, vous pouvez également utiliser ◀ ou ▶ pour modifier l'option sélectionnée.

Cap. phrase

Active automatiquement les majuscules pour la première lettre du premier mot de chaque nouvelle phrase.

1. Appuyez sur [OK] pour accéder au menu.
2. Appuyez sur [▲] ou [▼] pour accéder à l'option `Utilitaires`, puis sur [OK] pour effectuer la sélection.
3. [▲] ou [▼] pour `accéder` à Param. radio, puis appuyez sur [OK] pour sélectionner.
4. Appuyez sur [▲] ou [▼] pour accéder à l'option `Saisie de texte`, puis sur [OK] pour effectuer la sélection.
5. Appuyez sur [▲] ou [▼] pour accéder à l'option `Cap. phrase`, puis sur [OK] pour effectuer la sélection.
6. Appuyez sur [OK] pour activer Cap. phrase. L'écran affiche ✓ en regard de l'option Activé.
   OU
   Appuyez sur [OK] pour désactiver Cap. phrase. La coche ✓ n'apparaît plus en regard de l'option Activé.

REMARQUE : à l'étape 5, vous pouvez également utiliser ◀ ou ▶ pour modifier l'option sélectionnée.

Afficher les mots personnalisés

Vous pouvez ajouter vos propres mots personnalisés au dictionnaire intégré de votre radio. Votre radio conserve une liste de ces mots.

1 Appuyez sur [OK] pour accéder au menu.

2 Appuyez sur [▲] ou [▼] pour accéder à l'option `Utilitaires`, puis sur [OK] pour effectuer la sélection.

3 [▲] ou [▼] pour `accéder` à Param. radio, puis appuyez sur [OK] pour sélectionner.

4 Appuyez sur [▲] ou [▼] pour accéder à l'option `Saisie de texte`, puis sur [OK] pour effectuer la sélection.

5 Appuyez sur [▲] ou [▼] pour accéder à l'option `Mes mots`, puis sur [OK] pour effectuer la sélection.

6 Appuyez sur [▲] ou [▼] pour accéder à l'option `Liste de mots`, puis sur [OK] pour effectuer la sélection.
L'écran affiche la liste des mots personnalisés.

Modifier les mots personnalisés

Vous pouvez modifier les mots personnalisés enregistrés sur votre radio.

1 Appuyez sur [OK] pour accéder au menu.

2 Appuyez sur [▲] ou [▼] pour accéder à l'option `Utilitaires`, puis sur [OK] pour effectuer la sélection.

3 [▲] ou [▼] pour `accéder` à Param. radio, puis appuyez sur [OK] pour sélectionner.

4 Appuyez sur [▲] ou [▼] pour accéder à l'option `Saisie de texte`, puis sur [OK] pour effectuer la sélection.

5 Appuyez sur [▲] ou [▼] pour accéder à l'option `Mes mots`, puis sur [OK] pour effectuer la sélection.

6 Appuyez sur [▲] ou [▼] pour accéder à l'option `Liste de mots`, puis sur [OK] pour effectuer la sélection. L'écran affiche la liste des mots personnalisés.

7 Appuyez sur [▲] ou [▼] pour accéder au mot requis, puis sur [OK] pour effectuer la sélection.

8 Appuyez sur [▲] ou [▼] pour accéder à l'option `Modifier`, puis sur [OK] pour effectuer la sélection.

9 Utilisez le clavier pour modifier votre mot personnalisé.
Appuyez sur [◀] pour déplacer le curseur d'un espace sur la gauche.
Appuyez sur [▶] ou [#] pour vous déplacer d'un espace vers la droite.
Appuyez sur [*] pour supprimer tous les caractères indésirables.
Appuyez longuement sur [#] pour modifier la méthode de saisie de texte.
Appuyez sur [OK] une fois que votre mot personnalisé est complet.

10 L'écran affiche un mini-avis de transition vous confirmant que votre mot personnalisé est en cours d'enregistrement.

11 Si le mot personnalisé est enregistré, une tonalité est émise et l'écran affiche un mini-avis positif.
OU
Si le mot personnalisé n'est pas enregistré, une tonalité grave est émise et l'écran affiche un mini-avis négatif.

Ajouter des mots personnalisés

Vous pouvez ajouter vos propres mots personnalisés au dictionnaire intégré de votre radio.

1 Appuyez sur [OK] pour accéder au menu.

2 Appuyez sur [▲] ou [▼] pour accéder à l'option `Utilitaires`, puis sur [OK] pour effectuer la sélection.

3 Appuyez sur [▲] ou [▼] pour accéder à l'option `Paramètres radio`, puis sur pour effectuer la sélection.

4 Appuyez sur [▲] ou [▼] pour accéder à l'option `Saisie de texte`, puis sur [OK] pour effectuer la sélection.

5 Appuyez sur [▲] ou [▼] pour accéder à l'option `Mes mots`, puis sur [OK] pour effectuer la sélection.

6 Appuyez sur [▲] ou [▼] pour accéder à l'option `Ajouter un nouveau mot`, puis sur [OK] pour effectuer la sélection.

7 Utilisez le clavier pour saisir votre mot personnalisé.
Appuyez sur ◀ pour déplacer le curseur d'un espace sur la gauche.
Appuyez sur ▶ ou [#] pour vous déplacer d'un espace vers la droite.
Appuyez sur [*] pour supprimer tous les caractères indésirables.
Appuyez longuement sur [#] pour modifier la méthode de saisie de texte.
Appuyez sur [OK] une fois que votre mot personnalisé est complet.

8 L'écran affiche un mini-avis de transition vous confirmant que votre mot personnalisé est en cours d'enregistrement.

9 Si le mot personnalisé est enregistré, une tonalité est émise et l'écran affiche un mini-avis positif.
OU
Si le mot personnalisé n'est pas enregistré, une tonalité grave est émise et l'écran affiche un mini-avis négatif.

Supprimer un mot personnalisé

Vous pouvez supprimer les mots personnalisés enregistrés sur votre radio.

1 Appuyez sur [OK] pour accéder au menu.

2 Appuyez sur ▲ ou ▼ pour accéder à l'option `Utilitaires`, puis sur OK pour effectuer la sélection.

3 ▲ ou ▼ pour `accéder` à Param. radio, puis appuyez sur OK pour sélectionner.

4 Appuyez sur ▲ ou ▼ pour accéder à l'option `Saisie de texte`, puis sur OK pour effectuer la sélection.

5 Appuyez sur ▲ ou ▼ pour accéder à l'option `Mes mots`, puis sur OK pour effectuer la sélection.

6 Appuyez sur ▲ ou ▼ pour accéder au mot requis, puis sur OK pour effectuer la sélection.

7 Appuyez sur ▲ ou ▼ pour accéder à l'option `Supprimer`, puis sur OK pour effectuer la sélection.

8 À l'affichage du message `Supprimer entrée ?`, appuyez sur ▲ ou ▼ pour accéder à l'option `Oui`, puis sur OK pour effectuer la sélection et supprimer l'entrée. L'écran affiche `Entrée supprimée`.
OU
Appuyez sur ▲ ou ▼ pour accéder à l'option `Non`, puis sur OK pour revenir à l'écran précédent.

Supprimer tous les mots personnalisés

Vous pouvez supprimer tous les mots personnalisés du dictionnaire intégré de votre radio.

1 Appuyez sur OK pour accéder au menu.

2 Appuyez sur ▲ ou ▼ pour accéder à l'option `Utilitaires`, puis sur OK pour effectuer la sélection.

3 ▲ ou ▼ pour `accéder` à Param. radio, puis appuyez sur OK pour sélectionner.

4 Appuyez sur ▲ ou ▼ pour accéder à l'option `Saisie de texte`, puis sur OK pour effectuer la sélection.

5 Appuyez sur ▲ ou ▼ pour accéder à l'option `Mes mots`, puis sur OK pour effectuer la sélection.

6 Appuyez sur ▲ ou ▼ pour accéder à l'option `Supprimer tout`, puis sur OK pour effectuer la sélection.

7 À l'affichage du message `Supprimer tous ?`, appuyez sur ▲ ou ▼ pour accéder à l'option `Oui`, puis sur OK pour effectuer la sélection et supprimer tous les mots personnalisés. L'écran affiche `Toutes les entrées supprimées`.
OU
Appuyez sur ▲ ou ▼ pour accéder à l'option `Non`, puis sur OK pour revenir à l'écran précédent.

Programmation du panneau avant (FPP)

Votre radio vous permet de personnaliser certains paramètres afin d'améliorer l'utilisation de votre radio selon vos préférences.

Accéder au mode Programmation

Procédure à suivre :

1. Appuyez sur OK pour accéder au menu.
2. Appuyez sur ▲ ou ▼ pour accéder à l'option `Utilitaires`, puis sur OK pour effectuer la sélection.
3. Appuyez sur ▲ ou ▼ pour accéder à `Program. Radio`, puis sur OK pour effectuer la sélection.

REMARQUE : appuyez longuement sur le bouton ↩ pour revenir à l'écran d'accueil quand vous le voulez.

Modifier les paramètres du mode Programmation du panneau avant

Vous pouvez utiliser les boutons suivants pour parcourir les paramètres.

▲, ▼, <, ▶ – Pour faire défiler les options, augmenter/diminuer les valeurs, naviguer verticalement.

OK – Pour sélectionner l'option ou ouvrir un sous-menu.

↩ – Une pression courte pour revenir au menu précédent ou fermer l'écran de sélection. Exercez une pression longue pour revenir à l'écran d'accueil.

Garantie limitée

PRODUITS DE COMMUNICATION MOTOROLA

I. OBJET ET DURÉE DE LA GARANTIE :

MOTOROLA SOLUTIONS INC. (« MOTOROLA ») garantit les Produits de communication fabriqués par MOTOROLA figurant dans la liste ci-dessous (ci-après dénommés « Produit ») contre les défauts concernant les matériaux et la main-d'œuvre dans des conditions d'utilisation et de service normales pour la durée à compter de la date d'achat telle que définie ci-dessous :

Radios mobiles numériques, gamme DM	Deux (2) ans
Des produits accessoires	un (1) an

MOTOROLA, à sa discrétion et gratuitement, réparera (avec des composants neufs ou reconditionnés), ou remplacera (avec un produit neuf ou reconditionné), ou remboursera le prix d'achat du Produit pendant la période de garantie s'il a été retourné conformément aux conditions de la présente garantie. Les pièces ou cartes remplacées sont garanties pour le restant de la période de garantie applicable d'origine. Toutes les pièces remplacées du Produit deviennent la propriété de MOTOROLA.

Cette garantie limitée expresse est étendue par MOTOROLA à l'acheteur d'origine du Produit. Elle ne peut être ni transférée ni cédée à aucune autre partie. Il s'agit de la garantie complète des produits fabriqués par MOTOROLA. MOTOROLA n'accepte aucune obligation ou responsabilité associée à tout ajout ou modification de cette garantie sauf si cela est fait par écrit et signée par un responsable de MOTOROLA.

Sauf stipulation contraire figurant dans un accord séparé établi entre MOTOROLA et l'acheteur d'origine, MOTOROLA ne garantit en aucune manière l'installation, la maintenance ou la réparation du Produit.

MOTOROLA ne peut en aucune façon être tenu responsable pour tout équipement auxiliaire non fourni par MOTOROLA associé ou utilisé avec le Produit ou pour toute utilisation du Produit avec n'importe quel équipement auxiliaire. Tous ces équipements sont expressément exclus de cette garantie. Étant donné que chaque système susceptible d'utiliser le Produit est unique, dans le cadre de cette garantie, MOTOROLA décline toute responsabilité concernant la plage, la couverture ou le fonctionnement de tout le système.

II. DISPOSITIONS GÉNÉRALES :

Cette garantie établit l'étendue complète des responsabilités de MOTOROLA concernant le Produit. Le recours exclusif en vertu de cette garantie, à l'entière discrétion de MOTOROLA, est limité à la réparation, remplacement ou remboursement du prix d'achat. CETTE GARANTIE SE SUBSTITUE À TOUTE AUTRE GARANTIE EXPRESSE. LES GARANTIES IMPLICITES, INCLUANT SANS LIMITATION LES GARANTIES IMPLICITES DE QUALITÉ MARCHANDE, ET D'APTITUDE À UNE UTILISATION PARTICULIÈRE, SONT LIMITÉES À LA DURÉE DE CETTE GARANTIE LIMITÉE. EN AUCUN CAS MOTOROLA NE PEUT ÊTRE TENU RESPONSABLE DE DOMMAGES SUPÉRIEURS AU PRIX D'ACHAT DU PRODUIT, POUR TOUTE PERTE D'UTILISATION, PERTE DE TEMPS, INCONVÉNIENTS, PERTE COMMERCIALE, DE BÉNÉFICES OU D'ÉCONOMIES, OU

D'AUTRES DOMMAGES ACCESSOIRES, SPÉCIAUX OU INDIRECTS CAUSÉS PAR L'UTILISATION OU L'IMPOSSIBILITÉ D'UTILISER CE PRODUIT, SOUS RÉSERVE TOUTEFOIS DES DISPOSITIONS APPLICABLES.

III. DROITS ACCORDÉS PAR LA LÉGISLATION NATIONALE :

CERTAINS ÉTATS N'AUTORISENT PAS L'EXCLUSION OU LA LIMITATION DES DOMMAGES ACCESSOIRES OU INDIRECTS, OU UNE LIMITATION DE LA DURÉE D'APPLICATION D'UNE GARANTIE IMPLICITE, AUQUEL CAS LA LIMITATION OU EXCLUSION CI-DESSUS RISQUE DE NE PAS ÊTRE APPLICABLE.

Cette garantie vous donne des droits légaux spécifiques ; vous pouvez également avoir d'autres droits, varient d'un État à l'autre.

IV. POUR UTILISER LE SERVICE DE LA GARANTIE :

Pour obtenir un service sous garantie, vous devez fournir un justificatif d'achat (mentionnant la date d'achat et le numéro de série du Produit) et apporter ou envoyer le Produit (transport et l'assurance prépayés à votre charge), à un centre de garantie homologué. Le service de garantie sera assuré par l'un des centres de maintenance sous garantie agréés par MOTOROLA. Pour obtenir le service de la garantie, vous pouvez contacter en premier lieu le fournisseur qui vous a vendu le Produit (revendeur ou fournisseur de services de communication).

V. CETTE GARANTIE NE COUVRE PAS :

A) Les défauts et dommages résultant d'une utilisation non conforme à celle prévue par le fabricant.

B) Les défauts et dommages résultant d'une utilisation incorrecte, un accident, l'eau ou la négligence.

C) Les défauts et dommages résultant d'opérations inappropriées d'essai, d'utilisation, de maintenance, d'installation, de modification ou de réglage.

D) Les dommages ou détériorations de l'antenne, à moins qu'il s'agisse d'un défaut de fabrication d'origine.

E) Un Produit qui a subi des modifications non autorisées, un démontage ou des réparations (incluant, sans limitation, l'ajout d'un équipement tiers) ayant un impact négatif sur les performances du Produit ou qui interfèrent avec les tests et l'inspection de garantie normale de MOTOROLA applicables au Produit pour vérifier l'authenticité du recours en garantie.

F) Un Produit dont le numéro de série a été effacé, altéré ou rendu illisible.

G) Les batteries rechargeables, si :

(1) Le sceau de l'emballage de la garantie est cassé ou présente des signes de violation.

(2) Si le défaut ou dommage est causé par le chargement ou l'utilisation de la batterie dans un équipement ou un service autre que le produit pour lequel cette batterie a été conçue ou spécifiée.

H) Les frais de transport jusqu'au centre de maintenance.

I) Un Produit qui, en raison d'une modification non autorisée ou illégale du logiciel/firmware, ne fonctionne pas conformément aux spécifications publiées par MOTOROLA ou à l'étiquetage de la certification FCC en vigueur pendant la période de distribution initiale du Produit par MOTOROLA.

J) Des rayures ou autres détériorations visuelles sur la surface du Produit et qui n'ont aucun effet sur son fonctionnement.

K) Une usure et autres traces d'utilisation normales.

VI. DISPOSITIONS RELATIVES AU BREVET ET AU LOGICIEL :

MOTOROLA défendra, à ses frais, tout utilisateur final contre toute poursuite dans la mesure où elle basée sur une réclamation selon laquelle le Produit ou ses composants violent un brevet déposé aux États-Unis. MOTOROLA prendra à sa charge les coûts et les dédommagements encourus par l'utilisateur final dans tous les cas de poursuite associés à de telles réclamations, mais cette défense et ces paiements seront uniquement possibles si les conditions suivantes sont respectées :

A) MOTOROLA doit être informé rapidement par écrit par l'acquéreur concerné de l'existence d'une telle demande ;

B) MOTOROLA doit avoir le contrôle total de la défense, de toutes les négociations, de l'accord ou du compromis ; et

C) si le Produit ou certains de ses composants deviennent l'objet, ou peuvent devenir l'objet selon le jugement de MOTOROLA, de poursuite pour violation d'un brevet déposé aux États-Unis, l'acquéreur doit autoriser MOTOROLA, à sa discrétion et à ses frais, de soit prendre les mesures nécessaires pour que l'acquéreur continue d'avoir le droit d'utiliser le Produit ou ses composants ou de les remplacer ou de les modifier afin d'éliminer les risques de violation de brevet ou d'accorder à l'acquéreur un crédit correspondant à la valeur dépréciée du Produit ou de ses composants avec retour du Produit/des composants. La dépréciation correspond à un même montant par année pendant toute la durée de vie du Produit ou de ses pièces, tel qu'établi par MOTOROLA.

MOTOROLA décline toute responsabilité concernant toute réclamation portant sur une violation de brevet basée sur l'association du Produit ou des pièces fournis dans le cadre de la présente garantie avec des logiciels, équipements ou appareils non fournis par MOTOROLA. MOTOROLA décline également toute responsabilité concernant l'utilisation de logiciels ou d'équipements auxiliaires non fournis par MOTOROLA et connectés ou utilisés avec le Produit. Les éléments précédents stipulent l'entière responsabilité de MOTOROLA en matière de violation des brevets par le Produit ou l'une de ses pièces.

Les lois des États-Unis et d'autres pays garantissent certains droits à l'égard de ces logiciels à MOTOROLA, notamment les droits exclusifs de reproduction et de distribution. Le logiciel MOTOROLA peut être utilisé uniquement dans le Produit dans lequel il a été intégré à l'origine, sans qu'il puisse être remplacé, copié, distribué, modifié d'aucune façon, ni utilisé pour produire des dérivés de ce logiciel. Aucune autre utilisation, y compris, sans limitation, l'altération, la modification, la reproduction, la distribution ou l'ingénierie inverse de ce logiciel MOTOROLA ou l'exercice de droits de ce logiciel MOTOROLA n'est autorisé. Les droits d'auteur ou les brevets de MOTOROLA ne constituent ni ne donnent droit à aucune licence directement ou indirectement, par préclusion ou autrement.

VII. LÉGISLATION APPLICABLE :

Cette garantie est régie par la législation de l'Illinois, États-Unis.

Indice

Il presente Manuale dell'utente contiene tutte le informazioni necessarie per l'utilizzo delle radio mobili della serie MOTOTRBO.

Informazioni importanti sulla sicurezza ix
Sicurezza del prodotto e conformità alle direttive per l'esposizione all'energia di radiofrequenza (RF) ix

Versione software ix

Copyright di software per computer x

Nozioni preliminari 1
Utilizzo del manuale dell'utente 1
Informazioni fornite dal amministratore di sistema . . 1
Accensione della radio 2
Regolazione del volume 2

Identificazione dei controlli della radio 3
Controlli della radio 3
Pulsanti programmabili 4
Funzioni radio assegnabili 4
Impostazioni assegnabili e utility 6
Accesso alle funzioni preprogrammate 6
Pulsante PTT (Push-To-Talk) 7
Commutazione tra le modalità convenzionali analogica e digitale 7
Utilizzo della manopola volume/canali 8
IP Site Connect 8
Capacity Plus 9
Linked Capacity Plus 9

Identificazione degli indicatori di stato 10
Icone del display 11
Icone di chiamata 12
Icone di menu avanzate 13
Icone di mini notifica 13
Icone dei messaggi inviati 14
Icone del dispositivo Bluetooth 14
Indicatori LED 15
Segnali acustici 16
Toni audio 16

Ricezione ed esecuzione delle chiamate 17
Selezione di una zona 17
Selezione di un canale 18
Ricezione e risposta a una chiamata radio 18
Ricezione e risposta a una chiamata di gruppo . . 19
Ricezione e risposta a una chiamata privata . . . 19
Ricezione di una chiamata generale 20
Ricezione e risposta a una chiamata selettiva . . . 21
Ricezione e risposta a una chiamata telefonica 21
Chiamata telefonica come chiamata privata . . . 21
Chiamata telefonica come chiamata di gruppo 22

Chiamata telefonica come chiamata generale 22
Esecuzione di una chiamata radio 23
Esecuzione di una chiamata di gruppo 23
Esecuzione di una chiamata privata 24
Esecuzione di una chiamata generale 25
Esecuzione di una chiamata selettiva 25
Esecuzione di una chiamata telefonica 26
Interruzione di una chiamata radio 28
Comun. diretta 28
Monitor perm. 29
Funzionalità avanzate 30
Controllo radio 31
Invio di un controllo radio 31
Monitor remoto 32
Avvio del monitoraggio remoto 32
Interruzione del monitoraggio remoto 33
Elenchi di scansione 33
Visualizzazione di una voce nella lista di scansione 34
Modifica della lista di scansione 34
Aggiunta di una nuova voce alla lista di scansione 34
Eliminazione di una voce dalla lista di scansione 34
Impostazione e modifica della priorità di una voce nella lista di scansione 35
Scansione 36
Inizio e fine della scansione 36
Risposta a una trasmissione durante la scansione 37
Eliminazione del canale di disturbo 37
Ripristino del canale di disturbo 37
Scansione selettiva 38
Impostazioni della lista Contatti 38
Esecuzione di una chiamata di gruppo dalla lista Contatti 39
Esecuzione di una chiamata privata dalla lista Contatti 39
Assegnazione di una voce a un tasto numerico programmabile 40
Rimozione dell'associazione di una voce dal tasto numerico programmabile 41
Impostazione del contatto predefinito 42
Aggiunta di un nuovo contatto 42
Impostazioni degli indicatori di chiamata 43
Attivazione e disattivazione della suoneria per l'avviso di chiamata 43
Attivazione e disattivazione della suoneria per le chiamate private 43
Attivazione e disattivazione della suoneria per la chiamata selettiva 44
Attivazione e disattivazione della suoneria per i messaggi di testo 44

Attivazione e disattivazione della suoneria per un messaggio telemetrico di stato con testo 45
Assegnazione di suonerie 45
Volume del tono per gli allarmi progressivi 46
Funzioni del registro chiamate 46
Visualizzazione delle chiamate recenti 46
Eliminazione di una chiamata dalla lista delle chiamate 47
Avvisi di chiamata 48
Ricezione e risposta a un avviso di chiamata . . . 48
Invio di un avviso di chiamata dalla lista Contatti 48
Invio di un avviso di chiamata con il pulsante di accesso rapido 49
Emergenza 49
Ricezione di un allarme di emergenza 50
Risposta a un allarme di emergenza 51
Invio di un allarme di emergenza 51
Invio di un allarme di emergenza con chiamata 52
Invio di un allarme di emergenza con successiva trasmissione voce 53
Riavvio della modalità di emergenza 55
Uscita dalla modalità di emergenza 55
Funzioni per i messaggi di testo 56
Invio di un messaggio predefinito 56
Invio di un messaggio predefinito con il pulsante di accesso rapido 56
Gestione dei messaggi di testo nella cartella Bozze 57
Visualizzazione di un messaggio di testo salvato 57
Eliminazione dalla cartella Bozze di un messaggio di testo salvato 57
Gestione dei messaggi di testo non inviati 58
Reinvio di un messaggio di testo 58
Inoltro di un messaggio di testo 58
Gestione dei messaggi di testo inviati 59
Visualizzazione di un messaggio di testo inviato 59
Invio di un messaggio di testo inviato 59
Eliminazione di tutti i messaggi di testo inviati dalla cartella Msg inviati 61
Ricezione di un messaggio di testo 61
Lettura di un messaggio di testo 62
Gestione dei messaggi di testo ricevuti 62
Visualizzazione di un messaggio di testo nella Inbox 63
Visualizzazione di un messaggio telemetrico di testo con stato nella Inbox 63
Risposta a un messaggio di testo con uno predefinito 63
Eliminazione di un messaggio di testo dalla Inbox 64
Eliminazione di tutti i messaggi di testo dalla Inbox 65
Codifica dei messaggi analogici 65

Invio di un messaggio MDC codificato al dispatcher 65
Invio della codifica di un messaggio a 5 toni a un contatto 66
Aggiornamento dello stato analogico 66
Invio di un aggiornamento dello stato a un contatto predefinito 66
Visualizzazione dei dettagli dello stato a 5 toni . . 67
Privacy 68
Controlli multisito 69
Inizio della ricerca automatica del sito 69
Fine della ricerca automatica del sito 70
Inizio della ricerca manuale del sito 70
Protezione 71
Disattivazione della radio 71
Attivazione della radio 72
Lavoro in solitario 73
Modalità di connessione a periferiche di terzi 74
Bluetooth 75
Abilitazione e disabilitazione della funzionalità Bluetooth 75
Ricerca e connessione a un dispositivo Bluetooth 76
Ricerca e connessione da un dispositivo Bluetooth (modalità Rilevamento) 76
Disconnessione da un dispositivo Bluetooth 77
Commutazione dell'instradamento dell'audio . . . 78
Visualizzazione dei dettagli del dispositivo 78
Eliminazione del nome del dispositivo 78
Guad mic BT 79
Lista delle notifiche 79
Accesso alla lista delle notifiche 79
Sistema di transponder per il rilevamento automatico della portata (ARTS) 80
Programmazione Over-the-Air (OTAP, Over-the-Air Programming) 80
Utility 81
Attivazione e disattivazione dei toni e degli avvisi 81
Impostazione del livello di offset volume dei toni/avvisi 81
Attivazione o disattivazione del tono che indica il permesso di parlare 82
Attivazione/Disattivazione del tono di avviso dell'accensione 82
Impostazione del tono di avviso per i messaggi di testo 83
Impostazione del livello di potenza 83
Modifica dell'aspetto del display 84
Regolazione della luminosità del display 84
Attivazione e disattivazione dell'avvisatore acustico e delle luci 85
Abilitazione e disabilitazione del sistema Public Address 85

Abilitazione e disabilitazione del sistema Public Address esterno 85
Impostazione del livello di squelch 85
Attivazione e disattivazione della schermata iniziale 86
Abilitazione e disabilitazione degli indicatori LED 87
Impostazione delle preferenze per la manopola con duplice funzionalità 87
Lingua 88
Attivazione e disattivazione della funzione VOX (trasmissione attivata dalla voce) 88
Attivazione e disattivazione delle funzioni della scheda opzioni 89
Identificazione del tipo di cavo 89
Annun vocale 89
Trasf. chiamata 90
Menu Timer 90
AGC mic A (AGC mic analogico) 90
AGC mic D (AGC mic digitale) 91
Audio intell. 91
Attivazione e disattivazione della funzione Soppressore AF 92
GPS 92
Accesso alle informazioni generali sulla radio . . . 93
Controllo dell'alias e dell'ID della radio 93
Controllo della versione del firmware e del codeplug 93
Controllo delle informazioni GPS 94
Aggiornamento del software 94
Informazioni sul sito 95

Funzioni del microfono con tastiera 96
Utilizzo della tastiera 97
Attivazione e disattivazione dei toni della tastiera 98
Ulteriori funzioni avanzate 98
Selezione di una zona tramite la ricerca dell'alias 98
Avvio manuale del controllo radio 99
Avvio manuale del monitoraggio remoto 99
Esecuzione manuale di una chiamata privata 100
Esecuzione di una chiamata telefonica tramite composizione manuale 101
Esecuzione di una chiamata telefonica tramite il pulsante di accesso rapido 103
Esecuzione di una chiamata di gruppo, privata o generale con il tasto numerico programmabile 104
Esecuzione di una chiamata telefonica tramite il pulsante Telefono programmabile . . . 105
Esecuzione di una chiamata telefonica dalla lista Contatti 107
Esecuzione di una chiamata di gruppo, privata, telefonica o generale attraverso la ricerca per alias 109

Visualizzazione di una voce nella lista di scansione attraverso la ricerca per alias 110
Modifica della lista di scansione attraverso la ricerca per alias 111
Aggiunta di una nuova voce alla lista di scansione 111
Eliminazione di una voce dalla lista di scansione 111
Impostazione e modifica della priorità di una voce nella lista di scansione 112
Memorizzazione di un alias o ID dalla lista delle chiamate 113
Invio manuale di un avviso di chiamata 114
Valori RSSI 114
Messaggi di testo 115
Scrittura e invio di un messaggio di testo 115
Risposta a un messaggio di testo dalla Inbox . . 116
Modifica di un messaggio predefinito 117
Accesso alla cartella Bozze 117
Modifica e invio di un messaggio di testo salvato 118
Gestione dei messaggi di testo non inviati 118
Inoltro manuale di un messaggio di testo . . . 118
Modifica di un messaggio di testo 119
Segnalazione multifrequenza DTMF (Dual Tone Multi Frequency) 120
Protezione 120
Disabilitazione manuale della radio 120
Abilitazione manuale della radio 121
Funzioni blocco password 121
Accesso alla radio mediante password 121
Sblocco della radio 122
Abilitazione e disabilitazione del blocco password 122
Modifica della password 123
Configurazione dell'immissione di testo 124
Corrett. ortogr. 124
Prediz. parola 124
Maiusc frase 125
Visualizzazione delle parole personalizzate 125
Modifica delle parole personalizzate 126
Aggiunta di parole personalizzate 126
Eliminazione di una parola personalizzata . . 127
Eliminazione di tutte le parole personalizzate 128
Programmazione dal pannello di controllo (FPP, Front Panel Programming) 128
Accesso alla modalità FPP 128
Modifica dei parametri della modalità FPP 129
Garanzia limitata 130

Informazioni importanti sulla sicurezza

Sicurezza del prodotto e conformità alle direttive per l'esposizione all'energia di radiofrequenza (RF)

Attenzione

Prima di utilizzare questo prodotto, leggere le istruzioni per il funzionamento sicuro riportate nell'opuscolo Sicurezza del prodotto ed esposizione all'energia di radiofrequenza (RF) allegato alla radio.

ATTENZIONE!

L'uso di questa radio è limitato solo a scopi professionali, in conformità ai requisiti di esposizione all'energia di radiofrequenza (RF) FCC/ ICNIRP. Prima di utilizzare questo prodotto, leggere le informazioni sull'energia di radiofrequenza e le istruzioni per il funzionamento riportate nell'opuscolo Sicurezza del prodotto ed esposizione all'energia di radiofrequenza (RF) allegato alla radio (pubblicazione Motorola, numero parte 6866537D37), per garantire che siano rispettati i limiti di esposizione all'energia RF.

L'elenco delle antenne e degli altri accessori approvati da Motorola è reperibile nel seguente sito Web:

http://www.motorolasolutions.com

Versione software

Tutte le funzionalità descritte nelle sezioni seguenti sono supportate dalla versione software **R02.06.10** della radio.

Per determinare la versione software della radio utilizzata, vedere ***Controllo della versione del firmware e del codeplug*** a pagina 93.

Per ulteriori informazioni su tutte le funzioni supportate, contattare il rivenditore o l'amministratore di sistema.

Copyright di software per computer

I prodotti Motorola descritti nel presente manuale possono includere programmi per computer Motorola protetti da copyright salvati in memorie a semiconduttore o altri mezzi. Le leggi degli Stati Uniti d'America e di altri Paesi garantiscono a Motorola alcuni diritti esclusivi per i programmi per computer protetti da copyright, incluso, senza limitazioni, il diritto esclusivo di copiare o riprodurre in qualsiasi forma il programma. Di conseguenza, nessuno dei programmi per computer Motorola protetti da copyright contenuti nei prodotti descritti in questo manuale può essere copiato, riprodotto, modificato, decodificato o distribuito in qualsiasi modo senza l'esplicito permesso scritto di Motorola. Inoltre, l'acquisto di prodotti Motorola non garantirà in modo diretto o per implicazione, per eccezione o in altro modo nessuna licenza sotto copyright, brevetto o richiesta di brevetto di Motorola, tranne la normale licenza d'utilizzo non esclusiva ed esente da royalty derivante dall'applicazione della legge nella vendita del prodotto.

La tecnologia di codifica vocale AMBE+2™ incorporata in questo prodotto è protetta da diritti di proprietà intellettuale, ivi compresi i diritti di brevetto, copyright e i segreti commerciali di Digital Voice Systems, Inc.

La tecnologia di codifica vocale è concessa in licenza esclusivamente per l'uso in questo apparecchio di comunicazione. È esplicitamente proibito all'utente di questa tecnologia cercare di decompilare, decodificare o disassemblare il codice dell'oggetto o di convertirlo in una forma leggibile dall'uomo.

Numeri di brevetto statunitensi #5,870,405, #5,826,222, #5,754,974, #5,701,390, #5,715,365, #5,649,050, #5,630,011, #5,581,656, #5,517,511, #5,491,772, #5,247,579, #5,226,084 e #5,195,166.

Nozioni preliminari

Prima di utilizzare la radio, leggere i seguenti argomenti:

Utilizzo del manuale dell'utente . . . . . pagina 1
Informazioni fornite dal amministratore di sistema . . . pagina 1
Accensione della radio . . . . . pagina 2
Regolazione del volume . . . . . pagina 2

Utilizzo del manuale dell'utente

Questo manuale dell'utente illustra il funzionamento di base delle radio mobili MOTOTRBO.

È tuttavia possibile che il rivenditore o l'amministratore di sistema abbia personalizzato la radio in base alle esigenze specifiche dell'utente. Per ulteriori informazioni, contattare il rivenditore o l'amministratore di sistema.

In questo manuale, le icone riportate di seguito vengono utilizzate per indicare le funzioni supportate nelle modalità convenzionali analogica o digitale:

Indica una funzione disponibile **solo in modalità analogica**.

Indica una funzione disponibile **solo in modalità digitale**.

Se l'icona **non** è visualizzata, la relativa funzione è disponibile **sia** in modalità analogica che digitale.

Per ulteriori informazioni sulle funzioni disponibili nella modalità convenzionale multisito, vedere ***IP Site Connect*** a pagina 8.

Le funzioni selezionate sono disponibili in Capacity Plus, la modalità trunking a sito singolo. Per ulteriori informazioni, vedere ***Capacity Plus*** a pagina 9.

Le funzioni selezionate sono disponibili **anche** in Linked Capacity Plus, la modalità trunking multisito. Per ulteriori informazioni, vedere ***Linked Capacity Plus*** a pagina 9.

Informazioni fornite dall'amministratore di sistema

Rivolgersi al rivenditore o all'amministratore di sistema per appurare:

- Se la radio è programmata con canali convenzionali predefiniti
- Quali pulsanti sono stati programmati per accedere alle funzioni
- Quali sono gli accessori opzionali adatti alle proprie esigenze
- Quali sono i migliori metodi di utilizzo della radio per ottenere comunicazioni efficienti
- Quali sono gli interventi di manutenzione che consentono di prolungare la durata della radio

Accensione della radio

Premere brevemente il **pulsante di accensione/ spegnimento**. Sul display, viene momentaneamente visualizzata la dicitura `MOTOTRBO (TM)`, seguita da un messaggio o da un'immagine di benvenuto.

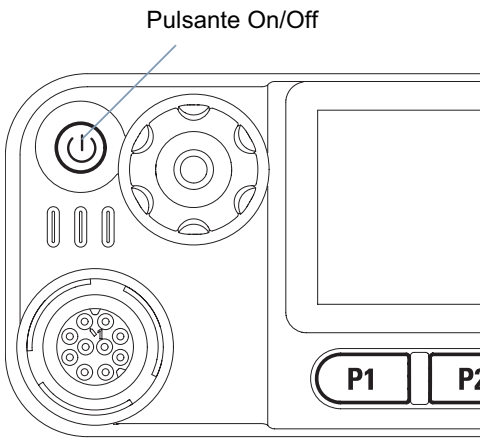

Il LED verde e la schermata iniziale si illuminano.

Viene emesso un breve segnale acustico, per segnalare l'esito positivo dell'autodiagnostica all'accensione.

NOTA Se la funzione Toni/avvisi è disabilitata, la radio non emette alcun segnale acustico (vedere ***Attivazione e disattivazione dei toni e degli avvisi*** a pagina 81).

Se la radio non si accende, rivolgersi al proprio rivenditore.

Per spegnere la radio, tenere premuto il pulsante di accensione/ spegnimento finché sul display non viene visualizzato il messaggio `Spegnimento in corso`.

NOTA Lo spegnimento totale della radio può richiedere fino a 7 secondi.

Regolazione del volume

Per aumentare il volume, ruotare la **manopola volume/canali** in senso orario.

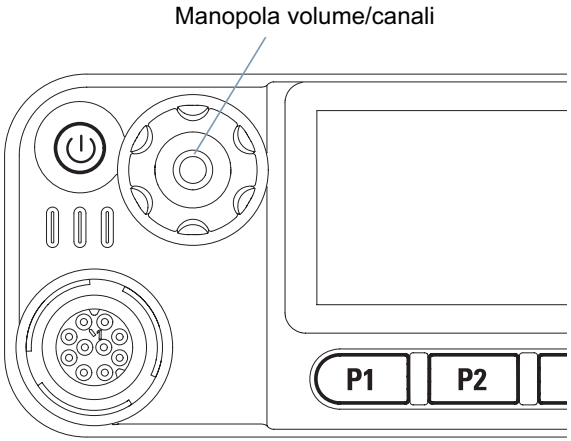

Per abbassare il volume, ruotare la manopola in senso antiorario.

NOTA È possibile programmare la funzione di offset del volume minimo, che impedisce di abbassare il volume al di sotto del valore minimo programmato. Per ulteriori informazioni, contattare il rivenditore o l'amministratore di sistema.

Identificazione dei controlli della radio

Prima di utilizzare la radio, leggere i seguenti argomenti:

Controlli della radio . . . . . pagina 3
Pulsanti programmabili . . . . . pagina 4
Accesso alle funzioni preprogrammate . . . . . pagina 6
Pulsante PTT (Push-To-Talk). . . . . pagina 7
Utilizzo della manopola volume/canali. . . . . pagina 8
Commutazione tra le modalità convenzionali analogica e digitale . . . . . pagina 7
IP Site Connect . . . . . pagina 8
Capacity Plus. . . . . pagina 9
Linked Capacity Plus . . . . . pagina 9

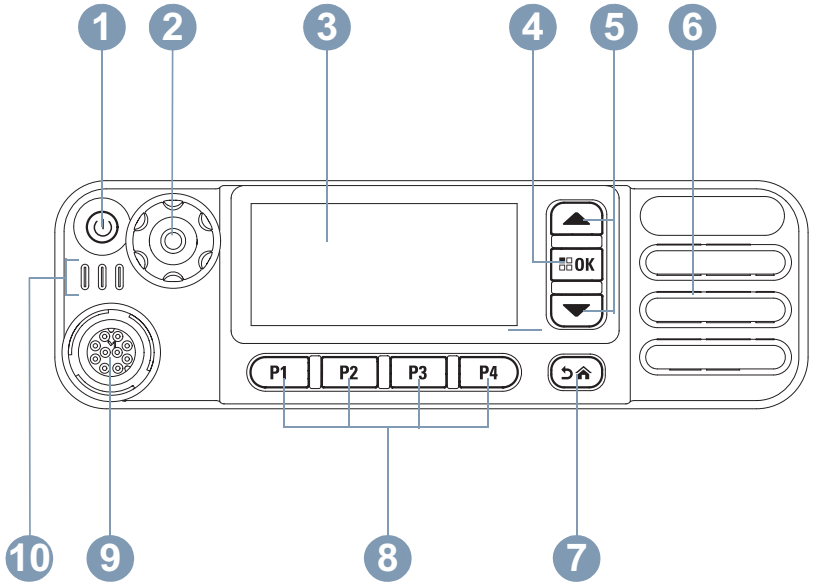

Controlli della radio

1. Pulsante On/Off
2. Manopola volume/canali
3. Display
4. Pulsante OK/Menu
5. Scorrimento su/giù
6. Altoparlante
7. Pulsante indietro/Home
8. Pulsanti anteriori programmabili
9. Connettore accessorio
10. Indicatori LED

Pulsanti programmabili

Il rivenditore può programmare i pulsanti programmabili come tasti di scelta rapida per accedere direttamente alle **funzioni della radio** oppure per selezionare un numero massimo di sei (6) **canali o gruppi predefiniti**, a seconda della durata della pressione sul pulsante:

- Pressione breve: premere e rilasciare rapidamente il pulsante.
- Pressione lunga: premere e tenere premuto il pulsante per un periodo di tempo programmato.
- Tener premuto: tenere premuto il pulsante.

NOTA La durata programmata della pressione su un pulsante è disponibile per tutte le funzioni o le impostazioni assegnabili della radio e delle utility. Vedere ***Emergenza*** a pagina 49 per ulteriori informazioni sulla durata programmata del pulsante di **emergenza**.

Funzioni radio assegnabili

Comm. audio Bluetooth™: consente di alternare l'instradamento dell'audio tra l'altoparlante interno della radio e l'accessorio Bluetooth esterno.

Contatti: consente di accedere direttamente alla lista dei contatti.

Avviso chiamata: consente di accedere direttamente alla lista dei contatti, che permette di selezionare il destinatario di un avviso di chiamata.

Trasf. chiamata: consente di attivare o disattivare la funzione di trasferimento delle chiamate.

Reg. chiamate: consente di selezionare l'elenco del registro delle chiamate.

Annun vocale per canale: consente di riprodurre i messaggi vocali di annuncio della zona e del canale, relativi al canale corrente. Questa funzione non è disponibile se la funzione Annun vocale è disabilitata.

Emergenza: consente di inviare o annullare un allarme o una chiamata di emergenza, a seconda della programmazione.

PA est. att./disatt.: consente di alternare l'instradamento dell'audio fra l'amplificatore dell'altoparlante con indirizzo pubblico (PA) connesso e il sistema Public Address di diffusione audio non connesso della radio.

Audio intell. attivo/disatt.: consente di attivare o disattivare l'audio intelligente.

Comp. man. : in base alla programmazione, consente di avviare una chiamata telefonica o privata, mediante l'immissione di un ID utente o di un numero telefonico.

Roam sito mnl*‡ : consente di avviare la ricerca manuale del sito.

AGC mic attivo/disattivo: consente di attivare o disattivare il controllo automatico del guadagno (AGC) del microfono interno. Non è disponibile durante una sessione Bluetooth.

Monitor: consente di monitorare l'attività di un canale selezionato.

Notifiche: consente di accedere direttamente alla lista delle notifiche.

** Non disponibile con Capacity Plus*
‡ Non disponibile con Linked Capacity Plus

Elimin. canale di disturbo*‡: consente di rimuovere temporaneamente un canale non desiderato, tranne quello selezionato, dalla lista di scansione. Per canale selezionato si intende la combinazione zona/canale selezionata dall'utente all'avvio della scansione.

Pulsante di accesso rapido : consente di avviare una chiamata di gruppo, telefonica o privata predefinita, attivare un avviso di chiamata o creare un messaggio di testo rapido.

Funzione Scheda opzioni: consente di attivare o disattivare le funzioni dei canali della scheda opzioni.

PA att./disatt.: consente di abilitare o disabilitare il sistema Public Address di diffusione audio non connesso della radio.

Monitor perm.*‡: consente di monitorare il traffico radio di un canale selezionato finché la funzione non viene disattivata.

Telefono : consente di accedere direttamente all'elenco Contatti del telefono.

Privacy : consente di attivare o disattivare la privacy.

Alias e ID radio: consente di definire l'alias e l'ID della radio.

Controllo radio : consente di stabilire se nel sistema è attiva una radio.

Attiv. radio : consente di attivare a distanza una radio di destinazione.

Disatt. radio : consente di disattivare a distanza una radio di destinazione.

Monitor remoto : consente di accendere il microfono di una radio di destinazione senza fornire alcun indicatore.

Rip./Com. dir.*‡: consente di alternare l'utilizzo di un ripetitore e della comunicazione diretta con un'altra radio.

Scansione*‡: consente di attivare o disattivare la scansione.

Info sito*: consente di visualizzare l'ID e il nome del sito Linked Capacity Plus corrente e ne riproduce i messaggi vocali di annuncio (opzione non disponibile se la funzione Annun vocale è disattivata).

Blocco sito attivo/disattivo* : consente di attivare o disattivare il roam del sito.

Stato: consente di selezionare il menu della lista stati.

Controllo telemetria : consente di controllare il pin di output in una radio locale o remota.

Messaggio di testo : consente di selezionare il menu dei messaggi di testo.

Disatt. remota trasmissioni : consente di interrompere la trasmissione di una radio remota controllata senza fornire alcun indicatore oppure una chiamata attiva in corso per liberare il canale.

Annun vocale on/off: consente di attivare o disattivare gli annunci vocali.

** Non disponibile con Capacity Plus*
‡ Non disponibile con Linked Capacity Plus

Trasmissione attivata dalla voce (VOX): consente di attivare o disattivare il controllo VOX.

Selezione/deselezione zona: consente alla radio di passare da una zona all'altra.

Impostazioni assegnabili e utility

Tutti i toni/avvisi: consente di attivare o disattivare tutti i toni e gli avvisi.

Retroilluminazione: consente di attivare o disattivare la retroilluminazione.

Canale su/giù: in base alla programmazione, consente di passare al canale precedente o successivo.

Modo display: consente di attivare o disattivare la modalità di visualizzazione Giorno/notte.

Livello potenza: consente di selezionare alternativamente il livello di potenza della trasmissione alto o basso.

Squelch : consente di selezionare alternativamente il livello di squelch normale o stretto.

Accesso alle funzioni preprogrammate

È possibile accedere alle diverse funzioni della radio:

- Mediante una pressione breve o lunga sui pulsanti programmabili appropriati.

OPPURE

- Utilizzando i tasti di navigazione del menu come descritto di seguito:

1. Premere il pulsante OK per accedere al menu. Premere il pulsante di scorrimento **su/giù** (o) per accedere alle funzioni del menu.
2. Premere g per selezionare una funzione o accedere a un sottomenu.
3. Premere il pulsante per tornare al menu o alla schermata precedente. Premere a lungo il pulsante per tornare alla schermata iniziale.

*I tasti di navigazione del menu sono disponibili anche sul microfono con tastiera (vedere **Utilizzo della tastiera** a* pagina 97*).*

NOTA Dopo un periodo di inattività, la radio esce automaticamente dal menu e torna alla schermata iniziale.

** Non disponibile con Capacity Plus*
‡ Non disponibile con Linked Capacity Plus

Pulsante PTT (Push-To-Talk)

Il pulsante **PTT**, situato sul lato del microfono, svolge due funzioni fondamentali:

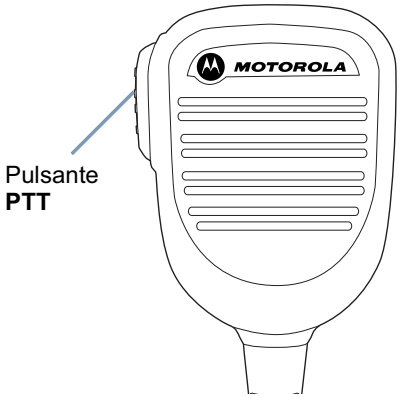

- Durante una chiamata, il pulsante **PTT** consente alla radio di trasmettere ad altre radio nell'ambito della chiamata.

  Per parlare, tenere premuto il pulsante **PTT**. Rilasciare il pulsante **PTT** per ascoltare.

  Il microfono viene attivato premendo il pulsante **PTT**.
- Se non è in corso alcuna chiamata, il pulsante **PTT** viene utilizzato per effettuare una nuova chiamata (vedere ***Esecuzione di una chiamata radio*** a pagina 23).

*Se è abilitato il tono che indica il permesso di parlare (vedere **Attivazione o disattivazione del tono che indica il permesso di parlare** a pagina 82) o il sidetone del **PTT** , attendere la fine del breve tono di avviso prima di parlare.*

*Durante una chiamata, se nella radio è abilitata la funzione Indicazione canale libero (programmata dal rivenditore), verrà emesso un breve tono di avviso quando l'utente della radio di destinazione (ovvero, quella che riceve la chiamata) rilascia il pulsante **PTT**, per segnalare che il canale è libero per rispondere.*

Se la chiamata viene interrotta, verrà emesso un tono continuo (proibizione di parlare), che segnala di rilasciare il pulsante PTT, ad esempio quando la radio riceve una chiamata di emergenza.

Commutazione tra le modalità convenzionali analogica e digitale

È possibile configurare ogni canale della radio come canale convenzionale analogico o digitale.

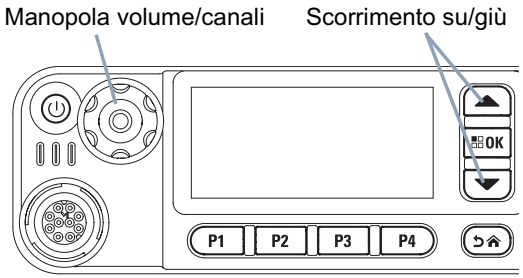

Per passare da un canale analogico a uno digitale o viceversa, utilizzare:

- I pulsanti di **scorrimento su/giù** oppure
- La **manopola volume/canali** oppure
- I pulsanti **Canale su** o **Canale giù** programmati.

Alcune funzioni non sono disponibili quando si passa dalla modalità digitale a quella analogica. Di conseguenza, le icone delle funzioni digitali (ad es., Messaggi) risultano "in grigio". Le funzioni disabilitate non vengono visualizzate nel menu.

Alcune funzioni sono disponibili in entrambe le modalità. Le lievi differenze operative **NON** incidono comunque sul funzionamento delle singole funzioni né sulle prestazioni della radio.

NOTA La radio può passare alternativamente dalla modalità digitale a quella analogica anche durante la scansione in doppia modalità (vedere ***Scansione*** a pagina 36).

Per utilizzare i pulsanti di **scorrimento su/giù**, nella schermata iniziale della zona desiderata, premere ▲ oppure ▼ per selezionare il canale richiesto.

Per utilizzare i pulsanti **Canale su** o **Canale giù** programmati, nella schermata iniziale della zona desiderata, premere **Canale su** o **Canale giù** per selezionare il canale richiesto.

Utilizzo della manopola volume/canali

È possibile programmare la **manopola volume/canali** con la duplice funzione di controllo del volume e di selezione canali oppure con la sola funzione di controllo del volume.

Per regolare il volume, vedere ***Regolazione del volume*** a pagina 2.

Per cambiare canale, premere e tenere premuta la manopola fino a quando il display di selezione canale lampeggia, quindi ruotarla fino alla posizione del canale desiderato.

Per uscire dalla modalità di selezione canale, eseguire una delle operazioni descritte di seguito.

- Premere nuovamente la **manopola volume/canali**
- Premere OK
- Premere ↩
- Attendere fino allo scadere del timer del menu

IP Site Connect

Questa funzione consente di estendere le comunicazioni convenzionali oltre la portata di un singolo sito, collegandosi ai diversi siti disponibili, che sono connessi tramite una rete IP (Internet Protocol).

Quando la radio esce dal campo di copertura di un sito ed entra in quello di un altro, si connette al ripetitore del nuovo sito per inviare o ricevere chiamate e trasmissioni dati. A seconda delle impostazioni assegnate, la connessione viene effettuata automaticamente o manualmente.

Se è stata impostata la ricerca automatica del sito, la radio esegue la scansione di tutti i siti disponibili se rileva un segnale debole o nessun segnale dal sito corrente. Quindi si connette al ripetitore con il valore RSSI (Received Signal Strength Indicator o indicatore intensità segnale ricevuto) maggiore.

Nella ricerca manuale del sito, la radio ricerca il sito successivo disponibile tra i membri dell'elenco di roaming, anche se questo non è necessariamente quello con il segnale più forte, e si collega ad esso.

NOTA È possibile abilitare solo la funzione di scansione oppure quella di roaming su ogni canale, ma non entrambe.

A un elenco di roaming specifico possono essere aggiunti solo i canali sui quali è stata abilitata questa funzione. Durante il roaming automatico, la radio esegue la ricerca tra i canali dell'elenco di roaming per individuare il sito migliore.

Un elenco di roaming supporta fino a 16 canali, compreso il canale selezionato.

NOTA È impossibile aggiungere o eliminare manualmente una voce dall'elenco di roaming. Per ulteriori informazioni, contattare il rivenditore o l'amministratore di sistema.

Capacity Plus

Capacity Plus è una configurazione trunking a sito singolo del sistema radio MOTOTRBO, in cui un pool di canali viene utilizzato per supportare centinaia di utenti e un numero massimo di 254 gruppi. Questa funzione consente alla radio di utilizzare in modo efficiente il numero disponibile di canali programmati durante la modalità operativa Ripetitore.

Le icone delle funzioni non supportate in Capacity Plus non saranno disponibili nel menu. Se si accede a una funzione non supportata premendo un pulsante programmabile, verrà emesso un segnale acustico negativo.

La radio dispone anche di funzioni supportate sia nella modalità digitale convenzionale che nelle modalità IP Site Connect, Capacity Plus e Linked Capacity Plus. Le lievi differenze operative **NON** incidono comunque sul funzionamento delle singole funzioni né sulle prestazioni della radio.

Per ulteriori informazioni su questa configurazione, contattare il rivenditore o l'amministratore di sistema.

Linked Capacity Plus

Linked Capacity Plus è una configurazione trunking, multisito e multicanale del sistema radio MOTOTRBO, che abbina le configurazioni ottimali di Capacity Plus ed IP Site Connect.

Linked Capacity Plus consente di estendere le comunicazioni trunking oltre la portata di un singolo sito, collegandosi ai diversi siti disponibili che sono connessi tramite una rete IP (Internet Protocol). Offre inoltre una maggiore capacità utilizzando in modo efficiente il numero complessivo di canali programmati supportati da ciascuno dei siti disponibili.

Quando la radio esce dal campo di copertura di un sito ed entra in quello di un altro, si connette al ripetitore del nuovo sito per inviare o ricevere chiamate e trasmissioni dati. A seconda delle impostazioni assegnate, la connessione viene effettuata automaticamente o manualmente.

Se è stata impostata la ricerca automatica del sito, la radio esegue la scansione di tutti i siti disponibili se rileva un segnale debole o nessun segnale dal sito corrente. Quindi si connette al ripetitore con il valore RSSI (Received Signal Strength Indicator o indicatore intensità segnale ricevuto) maggiore.

Nella ricerca manuale del sito, la radio ricerca il sito successivo disponibile tra i membri dell'elenco di roaming, anche se questo non è necessariamente quello con il segnale più forte, e si collega ad esso.

È possibile aggiungere a un elenco di roaming specifico qualsiasi canale sul quale è stata abilitata la modalità Linked Capacity Plus. Durante il roaming automatico, la radio esegue la ricerca tra questi canali per individuare il sito migliore.

NOTA È impossibile aggiungere o eliminare manualmente una voce dall'elenco di roaming. Per ulteriori informazioni, contattare il rivenditore o l'amministratore di sistema.

In modo analogo a Capacity Plus, le icone delle funzioni non supportate nella modalità Linked Capacity Plus non sono disponibili nel menu. Se si accede a una funzione non supportata nella modalità Linked Capacity Plus tramite una pressione sul pulsante programmabile, viene emesso un segnale acustico negativo.

Per ulteriori informazioni su questa configurazione, contattare il rivenditore o l'amministratore di sistema.

Identificazione degli indicatori di stato

La radio segnala il suo stato operativo mediante i seguenti indicatori:

Icone del display . . . . . .pagina 11
Icone di chiamata. . . . . .pagina 12
Icone dei messaggi inviati . . . . . .pagina 14
Indicatori LED . . . . . .pagina 15
Toni audio . . . . . .pagina 16
Segnali acustici . . . . . .pagina 16

Icone del display

Sul display a cristalli liquidi (LCD) viene visualizzato lo stato operativo della radio, le voci di testo e quelle dei menu.

Sulla barra di stato, situata nella parte superiore del display della radio, vengono visualizzate le icone riportate di seguito. Le icone vengono visualizzate sulla barra di stato da sinistra a destra, in ordine di visualizzazione/uso e sono specifiche del canale.

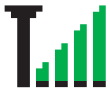

RSSI (Received Signal Strength Indicator)

Il numero di barre visualizzato rappresenta la potenza del segnale radio. Quattro barre indicano il segnale più potente. L'icona viene visualizzata solo durante la ricezione.

Bluetooth

La funzione Bluetooth è attivata ma non è collegato nessun dispositivo Bluetooth remoto.

Bluetooth collegato

La funzione Bluetooth è abilitata. L'icona resta accesa quando uno o più dispositivi Bluetooth sono collegati.

Rilevamento Bluetooth

La funzionalità Bluetooth è attiva e la radio è in modalità Rilevamento.

Emergenze

La radio è in modalità di emergenza.

Volume di dati elevato

La radio riceve un volume elevato di dati e il canale è occupato.

Notifica

Nella lista delle notifiche sono inclusi gli eventi senza risposta.

Scansione*‡

La funzione Scansione è abilitata.

Scansione – Priorità 1*‡

La radio rileva attività sul canale/gruppo designato come Priorità 1.

Scansione – Priorità 2*‡

La radio rileva attività sul canale/gruppo designato come Priorità 2.

Scansione selettiva

La funzione Scansione selettiva è abilitata.

di servizio

Il canale selezionato viene monitorato.

Comun. diretta*‡

In assenza di ripetitore, la radio è attualmente configurata per la comunicazione diretta fra radio.

Roaming*

La funzione Roaming automatico è abilitata.

** Non disponibile con Capacity Plus*

‡ Non disponibile con Linked Capacity Plus

Chiave di protezione
La funzione Privacy è abilitata.

Chiave barrata
La funzione Privacy è disabilitata.

GPS disponibile
La funzione GPS è abilitata. Quando è disponibile l'aggancio a una posizione, l'icona rimane accesa.

GPS non disponibile/Fuori campo
La funzione GPS è abilitata ma la radio non riceve dati dal satellite.

Scheda opzionale
La scheda opzioni è abilitata.

Scheda opzionale non funzionante
La scheda opzioni è disabilitata.

Timer programmazione Over-the-Air
Indica il tempo restante prima del riavvio automatico della radio.

Toni disattivati
I segnali acustici sono disabilitati.

Livello potenza
La radio trasmette a basso livello di potenza.

OPPURE

La radio trasmette ad alto livello di potenza.

** Non disponibile con Capacity Plus*
‡ Non disponibile con Linked Capacity Plus

Icone di chiamata

Le icone riportate di seguito vengono visualizzate sul display della radio durante la ricezione di una chiamata. Esse vengono visualizzate anche nella lista Contatti per indicare il tipo di alias o ID.

Chiamata privata
Indica che la radio è impegnata in una chiamata privata.
Nella lista Contatti, indica l'alias (nome) o l'ID (numero) dell'utente.

Chiamata di gruppo/generale
Indica che è in corso una chiamata di gruppo o generale.
Nella lista Contatti, indica l'alias (nome) o l'ID (numero) del gruppo.

Chiamata telefonica come chiamata privata
Indica che è in corso una chiamata telefonica come chiamata privata. Nella lista Contatti, indica l'alias (nome) o l'ID (numero) del telefono.

Chiamata telefonica come chiamata di gruppo/generale
Indica che è in corso una chiamata telefonica di gruppo/generale. Nella lista Contatti, indica l'alias (nome) o l'ID (numero) del gruppo.

Chiamata PC Bluetooth

Indica che è in corso una chiamata PC Bluetooth. Si verifica quando la radio è collegata a un computer personale attraverso una connessione Bluetooth. Nella lista Contatti, indica l'ID (numero) o l'alias (nome) di una chiamata PC Bluetooth.

Icone di menu avanzate

Le icone riportate di seguito vengono visualizzate accanto alle voci di menu che permettono la selezione tra due opzioni oppure per indicare l'esistenza di un sottomenu con due opzioni.

Casella di controllo (vuota)

Indica che l'opzione non è selezionata.

Casella di controllo (selezionata)

Indica che l'opzione è selezionata.

Casella nera

Indica l'opzione selezionata per la voce di menu con un sottomenu.

Icone di mini notifica

Le icone riportate di seguito vengono temporaneamente visualizzate sul display della radio dopo aver effettuato un'operazione per lo svolgimento di un'attività.

Trasmissione riuscita (positiva)

L'azione effettuata ha avuto esito positivo.

Trasmissione non riuscita (negativa)

L'azione effettuata ha avuto esito negativo.

Trasmissione in corso (transitoria)

La radio sta trasmettendo. Questa icona dinamica viene visualizzata prima dell'icona della trasmissione riuscita o non riuscita.

Icone dei messaggi inviati

Le icone riportate di seguito vengono visualizzate nella cartella Msg inviati.

OPPURE

Inviato

Il messaggio di testo è stato inviato.

OPPURE

Non inviato

Il messaggio di testo non può essere inviato.

OPPURE

In corso

- Il messaggio di testo per un alias o un ID dell'utente è in attesa di essere trasmesso e di successiva conferma di ricezione.
- Il messaggio di testo per un alias o un ID del gruppo è in attesa di essere trasmesso.

Icone del dispositivo Bluetooth

Le icone riportate di seguito vengono visualizzate accanto alle voci dei dispositivi Bluetooth disponibili, indicandone il tipo.

Dispositivo dati Bluetooth

Dispositivo dati Bluetooth, come uno scanner.

Dispositivo audio Bluetooth

Dispositivo audio Bluetooth, come un auricolare.

Dispositivo PTT Bluetooth

Dispositivo PTT Bluetooth, come un dispositivo POD (solo PTT).

Indicatori LED

Gli indicatori LED segnalano lo stato operativo della radio.

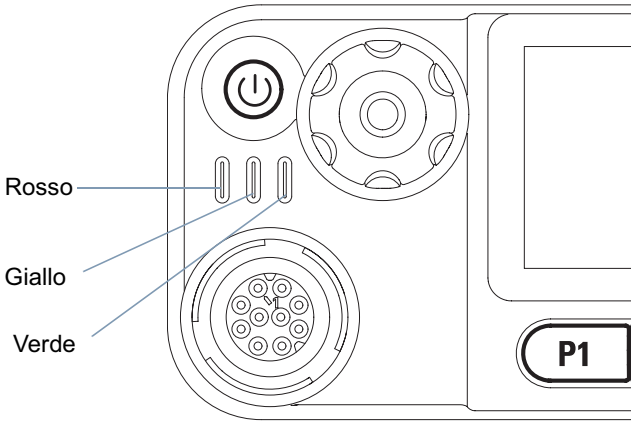

Rosso lampeggiante: **I**a radio riceve una trasmissione di emergenza, non è riuscita a eseguire il test automatico all'accensione oppure si trova al di fuori della portata del segnale (se è configurata con il sistema transponder per il rilevamento automatico della portata).

Verde fisso: la radio è in fase di accensione o trasmissione.

Verde lampeggiante: la radio riceve chiamate o dati non abilitati per la privacy, sta rilevando un'attività oppure sta recuperando trasmissioni con programmazione Over-the-Air.

Due lampeggiamenti verdi: la radio è in fase di ricezione di una chiamata o di dati abilitati per la privacy.

Giallo fisso: la radio sta monitorando un canale convenzionale oppure si trova in modalità di rilevamento Bluetooth.

Giallo lampeggiante: indica che la radio sta eseguendo la scansione per rilevare il traffico sul canale o la ricezione di un avviso di chiamata oppure che tutti i canali locali Linked Capacity Plus sono occupati.

Due lampeggiamenti gialli: indica che la radio non è più connessa al ripetitore mentre è nella modalità operativa Capacity Plus o Linked Capacity Plus, che tutti i canali Capacity Plus o Linked Capacity Plus sono attualmente occupati, che è attivato il roaming automatico oppure che è in corso la ricerca di un nuovo sito. Indica, inoltre, che la radio non ha ancora risposto a un avviso di chiamata di gruppo oppure che è bloccata.

NOTA Nella modalità operativa convenzionale, il lampeggiamento del LED verde segnala che la radio ha rilevato la presenza di traffico. Vista la natura del protocollo digitale, la presenza di tale attività potrebbe avere o non avere effetti sul canale programmato della radio.

In modalità Capacity Plus e Linked Capacity Plus, il rilevamento dell'attività via etere non è segnalato da nessun LED.

Segnali acustici

Tono alto ☐ Tono basso ■

Segnale acustico positivo

Segnale acustico negativo

Toni audio

I toni di avviso segnalano acusticamente lo stato operativo della radio oppure la risposta ai dati ricevuti.

Tono continuo

Viene emesso un singolo tono, che continua fino al termine della trasmissione.

Tono periodico

Viene emesso un tono intervallato, a seconda della durata impostata. Il tono inizia, finisce e viene ripetuto.

Tono ripetitivo

Viene emesso un singolo tono, che si ripete finché non viene annullato dall'utente.

Tono momentaneo

Viene emesso un tono una sola volta, per un breve periodo di tempo predefinito.

Ricezione ed esecuzione delle chiamate

Dopo aver familiarizzato con la configurazione, la radio mobile MOTOTRBO è pronta all'uso.

Utilizzare questa guida alla navigazione per acquisire familiarità con le funzioni di base delle chiamate:

Selezione di una zona . . . . . pagina 17
Selezione di un canale . . . . . pagina 18
Ricezione e risposta a una chiamata radio . . . . . pagina 18
Esecuzione di una chiamata radio. . . . . pagina 23
Interruzione di una chiamata radio . . . . . pagina 28
Comun. diretta . . . . . pagina 28
Monitor perm. . . . . pagina 29

Selezione di una zona

Per zona si intende un gruppo di canali. La radio supporta fino a 99 canali e 2 zone, con un massimo di 99 canali per zona.

Per selezionare una zona, procedere come indicato di seguito.

Procedura:
Premere il pulsante **Zona** programmato e passare al punto 3.
OPPURE
Seguire la procedura indicata di seguito.

1. OK per accedere al menu.
2. ▲ oppure ▼ fino all'opzione `Zona` e premere OK per selezionarla.
3. La zona attualmente selezionata viene visualizzata e indicata da ✓.
4. ▲ oppure ▼ fino a visualizzare la zona desiderata, quindi OK per selezionarla.
5. Sul display, viene temporaneamente visualizzato `<Zona> Selezionato` per pochi secondi, quindi viene di nuovo visualizzata la schermata della zona selezionata.

Selezione di un canale

Le trasmissioni vengono inviate e ricevute su un canale. A seconda della configurazione della radio, ogni canale può essere stato programmato in modo diverso per supportare gruppi di utenti diversi oppure può essere fornito con funzioni differenti. Dopo aver selezionato la zona desiderata, selezionare il canale su cui si desidera trasmettere o ricevere.

Procedura:

Selezionare un canale mediante:

- I pulsanti di **scorrimento su/giù** OPPURE
- La **manopola volume/canali** OPPURE
- I pulsanti **Canale su** o **Canale giù** programmati.

---

*Vedere **Selezione di una zona** a pagina 17 per ulteriori informazioni sulla selezione della zona desiderata.*

Vedere ***Commutazione tra le modalità convenzionali analogica e digitale*** a pagina 7 per informazioni sui pulsanti di **scorrimento su/giù**.

Vedere ***Utilizzo della manopola volume/canali*** a pagina 8 per informazioni sull'utilizzo della **manopola volume/canali**.

Vedere ***Pulsanti programmabili*** a pagina 4 per informazioni sui pulsanti **Canale su** o **Canale giù**.

Ricezione e risposta a una chiamata radio

Una volta visualizzato il canale, l'alias o l'ID dell'utente oppure l'alias o l'ID del gruppo, è possibile ricevere e rispondere alle chiamate.

Il LED verde si illumina durante la trasmissione e lampeggia durante la ricezione.

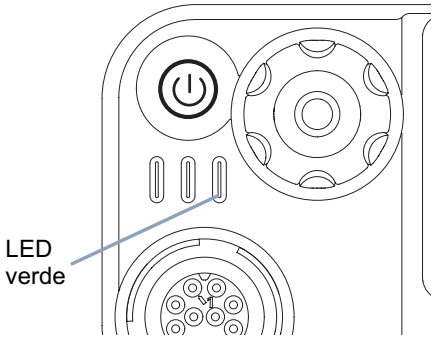

NOTA Il LED verde si illumina durante la trasmissione e lampeggia rapidamente durante la ricezione di una chiamata abilitata per la privacy.

Per eseguire il descrambling di una chiamata abilitata per la privacy, la radio ricevente deve avere la stessa chiave privacy OPPURE lo stesso valore e ID della chiave (programmati dal rivenditore) di quella trasmittente (la radio che ha inviato la chiamata).

Per ulteriori informazioni, vedere ***Privacy*** a pagina 68.

Ricezione e risposta a una chiamata di gruppo

Per ricevere una chiamata di un gruppo di utenti, la radio deve essere configurata come appartenente a quel gruppo.

Procedura:
Quando la radio riceve una chiamata di gruppo (nella schermata iniziale):

1. Il LED verde inizia a lampeggiare.
2. Nell'angolo superiore destro, viene visualizzata l'icona della chiamata di gruppo. La prima riga di testo visualizza l'alias del chiamante. La seconda riga di testo visualizza l'alias della chiamata di gruppo. La radio si attiva e dall'altoparlante viene emesso il tono di chiamata in arrivo.
3. Se la funzione Indicazione canale libero è abilitata, verrà emesso un breve tono di avviso quando l'utente della radio trasmittente rilascia il pulsante **PTT**, per indicare che il canale è libero per rispondere.
   Premere il pulsante **PTT** per rispondere alla chiamata.
   OPPURE
   Se la funzione Interruzione voce è abilitata, premere il pulsante **PTT** per interrompere la chiamata corrente ricevuta dalla radio trasmittente, liberando il canale per parlare/rispondere.
4. Il LED verde si illumina.
5. Attendere il tono che indica il permesso di parlare (se abilitato), quindi parlare chiaramente nel microfono.
   OPPURE
   Attendere la cessazione del sidetone del **PTT** (se abilitato), quindi parlare chiaramente nel microfono.
6. Rilasciare il pulsante **PTT** per ascoltare.
7. Se non si verifica alcuna attività vocale per un tempo prestabilito, la chiamata viene terminata.

*Per informazioni più dettagliate sull'esecuzione di una chiamata di gruppo, vedere **Esecuzione di una chiamata di gruppo** a pagina 23.*

Ricezione e risposta a una chiamata privata

Per chiamata privata si intende una chiamata da una singola radio a un'altra.

Procedura:
Alla ricezione di una chiamata privata:

1. Il LED verde inizia a lampeggiare.
2. Nell'angolo superiore destro, viene visualizzata l'icona della chiamata privata. La prima riga di testo visualizza l'alias del chiamante. La radio si attiva e dall'altoparlante viene emesso il tono di chiamata in arrivo.
3. Se la funzione Indicazione canale libero è abilitata, verrà emesso un breve tono di avviso quando l'utente della radio trasmittente rilascia il pulsante **PTT**, per indicare che il canale è libero per rispondere.

Premere il pulsante **PTT** per rispondere alla chiamata.
OPPURE
Se la funzione Interruzione voce è abilitata, premere il pulsante **PTT** per interrompere la chiamata corrente ricevuta dalla radio trasmittente, liberando il canale per parlare/rispondere.

4 Il LED verde si illumina.

5 Attendere il tono che indica il permesso di parlare (se abilitato), quindi parlare chiaramente nel microfono.

6 Rilasciare il pulsante **PTT** per ascoltare.

7 Se non si verifica alcuna attività vocale per un tempo prestabilito, la chiamata viene terminata.

8 La radio emette un breve tono. Sul display, viene visualizzata l'opzione `Chiam. term`.

Per informazioni più dettagliate sull'esecuzione di una chiamata privata, vedere ***Esecuzione di una chiamata privata*** *a pagina 24.*

Ricezione di una chiamata generale

Per chiamata generale, si intende una chiamata avviata da una singola radio verso tutte le radio sintonizzate sullo stesso canale. Si rivela utile per trasmettere comunicazioni importanti che richiedono l'immediata attenzione dell'utente.

Procedura:
Alla ricezione di una chiamata generale:

1 Viene emesso un segnale acustico e il LED verde lampeggia.

2 Nell'angolo superiore destro, viene visualizzata l'icona della chiamata di gruppo. La prima riga di testo visualizza l'alias del chiamante. La seconda riga di testo visualizza `Chiam. gen`. La radio si attiva e dall'altoparlante viene emesso il tono di chiamata in arrivo.

3 Alla fine della chiamata generale, la radio torna alla schermata in cui si trovava prima della ricezione della chiamata. Prima di essere conclusa, una chiamata generale non attende lo scadere del periodo di tempo predeterminato.

Se la funzione Indicazione canale libero è abilitata, verrà emesso un breve tono di avviso quando si rilascia il pulsante **PTT** della radio trasmittente, per indicare che il canale è ora disponibile per l'uso.

Non si può rispondere a una chiamata generale.

Per informazioni più dettagliate sull'esecuzione di una chiamata generale, vedere ***Esecuzione di una chiamata generale*** *a pagina 25.*

NOTA Se si cambia canale durante la ricezione, la chiamata generale viene terminata.
L'utente **non** può continuare la navigazione del menu, né effettuare alcuna modifica fino al termine della chiamata generale.

Ricezione e risposta a una chiamata selettiva

Per chiamata selettiva si intende una chiamata tra due radio singole. In un sistema analogico, è una chiamata privata.

Procedura:
Quando la radio riceve una chiamata selettiva:

1. Il LED verde inizia a lampeggiare.
2. Nell'angolo superiore destro, viene visualizzata l'icona della chiamata privata. La prima riga di testo visualizza l'alias del chiamante o `Chiamata sel.` o `Avviso c/chiam`. La radio si attiva e dall'altoparlante viene emesso il tono di chiamata in arrivo.
3. Se la funzione Indicazione canale libero è abilitata, verrà emesso un breve tono di avviso quando l'utente della radio trasmittente rilascia il pulsante **PTT**, per indicare che il canale è libero per rispondere.
   Premere il pulsante **PTT** per rispondere alla chiamata.
4. Il LED verde si illumina.
5. Attendere il tono che indica il permesso di parlare (se abilitato), quindi parlare chiaramente nel microfono.
6. Rilasciare il pulsante **PTT** per ascoltare.
7. Se non si verifica alcuna attività vocale per un tempo prestabilito, la chiamata viene terminata.
8. La radio emette un breve tono. Sul display, viene visualizzata l'opzione `Chiam. term`.

NOTA Per informazioni più dettagliate sull'esecuzione di una chiamata selettiva, vedere ***Esecuzione di una chiamata selettiva*** a pagina 25.

Ricezione e risposta a una chiamata telefonica

NOTA Se è attiva la funzionalità Chiamata tel., è possibile rispondere a una chiamata telefonica. Per ulteriori informazioni, contattare il rivenditore o l'amministratore di sistema.

Chiamata telefonica come chiamata privata

Procedura:
Quando si riceve una chiamata telefonica come chiamata privata:

1. Nell'angolo superiore destro, viene visualizzata l'icona della chiamata telefonica. Sul display, viene visualizzata l'opzione `Chiamata tel.` o l'alias del chiamante.
2. Premere il pulsante **PTT** per parlare e rilasciarlo per ascoltare.
3. Premere per terminare la chiamata.
   Sul display, viene visualizzata l'opzione `Fine chiam. tel.`
4. In caso di esito positivo:
   Viene emesso un segnale acustico e sul display viene visualizzata l'opzione `Chiam. term`.
   OPPURE

In caso di esito negativo:
La radio ritorna alla schermata della chiamata telefonica.
Ripetere quindi il passaggio 3 o attendere che l'utente termini la chiamata.

Se non è attiva la funzionalità di chiamata telefonica, sul display viene visualizzata l'opzione Non disponibile e l'audio della chiamata viene disattivato. Al termine della chiamata la radio ritorna alla schermata precedente.

Chiamata telefonica come chiamata di gruppo

Procedura:
Quando si riceve una chiamata telefonica come chiamata di gruppo:

1. Nell'angolo superiore destro, viene visualizzata l'icona della chiamata di gruppo e sul display viene visualizzato l'alias del gruppo e Chiamata tel.
2. Premere il pulsante **PTT** per parlare e rilasciarlo per ascoltare.
3. Premere per terminare la chiamata.
   Sul display, viene visualizzata l'opzione Fine chiam. tel.
4. In caso di esito positivo:
   Viene emesso un segnale acustico e sul display viene visualizzata l'opzione Chiam. term.
   OPPURE
   In caso di esito negativo:
   La radio ritorna alla schermata della chiamata telefonica.
   Ripetere quindi il passaggio 3 o attendere che l'utente termini la chiamata.

Se non è attiva la funzionalità di chiamata telefonica, sul display viene visualizzata l'opzione Non disponibile e l'audio della chiamata viene disattivato. Al termine della chiamata la radio ritorna alla schermata precedente.

Chiamata telefonica come chiamata generale

Procedura:
Quando si riceve una chiamata telefonica generale:

1. Nell'angolo superiore destro, viene visualizzata l'icona della chiamata telefonica. Sul display, viene visualizzata l'opzione Chiam. gen. e Chiamata tel.
2. Premere il pulsante **PTT** per parlare e rilasciarlo per ascoltare.
3. Premere per terminare la chiamata.
   Sul display, viene visualizzata l'opzione Fine chiam. tel.
4. In caso di esito positivo:
   Viene emesso un segnale acustico e sul display viene visualizzata l'opzione Chiam. gen. e Chiam. term.
   OPPURE
   In caso di esito negativo:
   La radio ritorna alla schermata della chiamata telefonica.
   Ripetere il passaggio 3 per terminare la chiamata.

Se non è attiva la funzionalità di chiamata telefonica, sul display viene visualizzata l'opzione Non disponibile e l'audio della chiamata viene disattivato. Al termine della chiamata la radio ritorna alla schermata precedente.

NOTA Quando si riceve una chiamata telefonica generale, è possibile rispondere o terminare la chiamata solo se al canale è stato assegnato un tipo di chiamata generale.

Esecuzione di una chiamata radio

Dopo aver selezionato il canale, è possibile selezionare un alias o un ID dell'utente o del gruppo, tramite:

- La lista Contatti (vedere ***Impostazioni della lista Contatti*** a pagina 38)
- Un pulsante di **accesso rapido** programmato
- I tasti numerici programmabili: utilizzati esclusivamente per inviare chiamate di gruppo, private e generali tramite il microfono con tastiera (vedere ***Esecuzione di una chiamata di gruppo, privata o generale con il tasto numerico programmabile*** a pagina 104)
- Comp. man. (tramite Contatti): metodo riservato esclusivamente alle chiamate private e alle chiamate telefoniche, in cui la composizione avviene utilizzando un microfono con tastiera (vedere ***Esecuzione manuale di una chiamata privata*** a pagina 100, ***Esecuzione di una chiamata telefonica tramite composizione manuale*** a pagina 101)
- Pulsante programmabile: metodo riservato esclusivamente alle chiamate telefoniche (vedere ***Esecuzione manuale di una chiamata privata*** a pagina 100)

NOTA Per inviare una trasmissione abilitata per la privacy, tale funzione deve essere abilitata sul canale. Solo le radio di destinazione che hanno la stessa chiave privacy della radio chiamante possono effettuare il descrambling della trasmissione.

Per ulteriori informazioni, vedere ***Privacy*** a pagina 68.

La funzione Accesso rapido consente di effettuare con facilità una chiamata di gruppo o privata a un ID predefinito. È possibile assegnare questa funzione alla pressione, breve o lunga, di un pulsante programmabile. È possibile assegnare **SOLO** un ID a un pulsante di **accesso rapido.** È possibile programmare più pulsanti di **accesso rapido**.

Esecuzione di una chiamata di gruppo

Per effettuare una chiamata a un gruppo di utenti, la radio deve essere configurata come appartenente a quel gruppo.

Procedura:

1. Selezionare il canale con l'alias o l'ID del gruppo attivo. Vedere ***Selezione di un canale*** a pagina 18.
   OPPURE
   Premere il pulsante di **accesso rapido** programmato.
2. Premere il pulsante **PTT** per effettuare la chiamata. Il LED verde si illumina. Nell'angolo superiore destro, viene visualizzata l'icona della chiamata di gruppo. La prima riga di testo visualizza l'alias della chiamata di gruppo.

3 Attendere il tono che indica il permesso di parlare (se abilitato), quindi parlare chiaramente nel microfono.
OPPURE
Attendere la cessazione del sidetone del **PTT** (se abilitato), quindi parlare chiaramente nel microfono.

4 Rilasciare il pulsante **PTT** per ascoltare. Quando la radio chiamata risponde, il LED verde lampeggia. Sul display vengono visualizzati l'icona Chiamata di gruppo, l'alias o ID di gruppo e l'alias o ID della radio trasmittente.

5 Con la funzionalità Indicazione canale libero attiva, quando l'utente della radio di destinazione rilascia il pulsante **PTT** viene emesso un breve tono di avviso, che indica che il canale è libero ed è dunque possibile rispondere. Premere il pulsante **PTT** per rispondere.
OPPURE
Se non si verifica alcuna attività vocale per un tempo prestabilito, la chiamata viene terminata.

6 La radio ritorna alla schermata disponibile prima dell'inizio della chiamata.

*Tramite la lista Contatti è, inoltre, possibile effettuare una chiamata di gruppo (vedere **Esecuzione di una chiamata di gruppo dalla lista Contatti** a pagina 39).*

Esecuzione di una chiamata privata

Benché sia possibile ricevere e/o rispondere a una chiamata privata effettuata da una singola radio autorizzata, la propria radio deve essere programmata per potere effettuare una chiamata privata.

Le chiamate private sono di due tipi. Nel primo tipo, la disponibilità della radio viene controllata prima di instradare la chiamata, mentre nel secondo la chiamata viene avviata subito.

Il rivenditore di fiducia può programmare solo **uno** di questi due tipi di chiamata.

Se si tenta di effettuare una chiamata privata utilizzando il menu, il registro delle chiamate, l'elenco Contatti il pulsante di **accesso rapido**, i tasti numerici programmabili, i pulsanti di **scorrimento su/giù** o la **manopola volume/canali**, viene emesso un segnale acustico negativo se l'utilizzo della funzione tramite tali metodi non è abilitato.

Per contattare una singola radio, utilizzare le funzioni Msg testo o Avviso chiamata. Per ulteriori informazioni, vedere ***Funzioni per i messaggi di testo*** a pagina 56 o ***Avvisi di chiamata*** a pagina 48.

Procedura:

1 Selezionare il canale con l'alias o l'ID dell'utente attivo. Vedere ***Selezione di un canale*** a pagina 18.
OPPURE
Premere il pulsante di **accesso rapido** programmato.

2 Premere il pulsante **PTT** per effettuare la chiamata. Il LED verde si illumina. Nell'angolo superiore destro, viene visualizzata l'icona della chiamata privata. Nella prima riga di testo, viene visualizzato l'alias dell'utente, nella seconda riga lo stato della chiamata.

3 Attendere il tono che indica il permesso di parlare (se abilitato), quindi parlare chiaramente nel microfono.

4 Rilasciare il pulsante **PTT** per ascoltare. Quando la radio chiamata risponde, il LED verde lampeggia.

5 Con la funzionalità Indicazione canale libero attiva, quando l'utente della radio di destinazione rilascia il pulsante **PTT** viene emesso un breve tono di avviso, che indica che il canale è libero ed è dunque possibile rispondere. Premere il pulsante **PTT** per rispondere.
OPPURE
Se non si verifica alcuna attività vocale per un tempo prestabilito, la chiamata viene terminata.

6 La radio emette un breve tono. Sul display, viene visualizzata l'opzione `Chiam. term`.

*È possibile effettuare una chiamata privata anche utilizzando la lista Contatti (vedere **Esecuzione di una chiamata privata dalla lista Contatti** a pagina 39), componendo manualmente il numero (vedere **Esecuzione manuale di una chiamata privata** a pagina 100) oppure eseguendo una rapida ricerca alfanumerica dell'alias desiderato utilizzando la tastiera (vedere **Esecuzione di una chiamata di gruppo, privata, telefonica o generale attraverso la ricerca per alias** a pagina 109).*

Esecuzione di una chiamata generale

Questa funzione consente di trasmettere una chiamata a tutti gli utenti sintonizzati sul canale. È necessario programmare la radio per consentire l'utilizzo di questa funzionalità.

Procedura:

1 Selezionare il canale con l'alias o l'ID del gruppo della chiamata generale attivo. Vedere ***Selezione di un canale*** a pagina 18.

2 Premere il pulsante **PTT** per effettuare la chiamata. Il LED verde si illumina. Nell'angolo superiore destro, viene visualizzata l'icona della chiamata di gruppo. La prima riga di testo visualizza `Chiam. gen`.

3 Attendere il tono che indica il permesso di parlare (se abilitato), quindi parlare chiaramente nel microfono.
OPPURE
Attendere la cessazione del sidetone del **PTT** (se abilitato), quindi parlare chiaramente nel microfono.

Gli utenti del canale non possono rispondere a una chiamata generale.

Esecuzione di una chiamata selettiva

In modo analogo alla chiamata privata, è possibile ricevere e/o rispondere a una chiamata selettiva avviata da una singola radio autorizzata, a condizione che la funzione di chiamata selettiva sia programmata nella radio per l'avvio di questo tipo di chiamata.

Procedura:

1 Selezionare il canale con l'alias o l'ID dell'utente attivo. Vedere ***Selezione di un canale*** a pagina 18.

2 Premere il pulsante **PTT** per effettuare la chiamata. Il LED verde si illumina. Nell'angolo superiore destro, viene visualizzata l'icona della chiamata privata. Nella prima riga di testo, viene visualizzato l'alias dell'utente, nella seconda riga lo stato della chiamata.

3 Attendere il tono che indica il permesso di parlare (se abilitato), quindi parlare chiaramente nel microfono.

4 Rilasciare il pulsante **PTT** per ascoltare. Quando la radio chiamata risponde, il LED verde lampeggia.

5 Con la funzionalità Indicazione canale libero attiva, quando l'utente della radio di destinazione rilascia il pulsante **PTT** viene emesso un breve tono di avviso, che indica che il canale è libero ed è dunque possibile rispondere. Premere il pulsante **PTT** per rispondere.
OPPURE
Se non si verifica alcuna attività vocale per un tempo prestabilito, la chiamata viene terminata.

6 La radio emette un breve tono. Sul display, viene visualizzata l'opzione `Chiam. term`.

Esecuzione di una chiamata telefonica

1 Premere il pulsante **Telefono** programmato per accedere all'elenco delle voci telefoniche. ▲ oppure ▼ fino all'alias o all'ID dell'utente desiderato e premere [OK] per selezionarlo.
OPPURE
Premere il pulsante di **accesso rapido** programmato.

2 Se il codice di accesso non è stato preconfigurato, sul display viene visualizzata l'opzione `Codice accesso:`. Immettere il codice di accesso e premere [OK] per continuare.

3 Premere il pulsante **PTT** per effettuare la chiamata. Il LED verde si illumina. Nell'angolo superiore destro, viene visualizzata l'icona della chiamata telefonica. Nella prima riga di testo, viene visualizzato l'alias dell'utente, nella seconda riga lo stato della chiamata.

4 In caso di esito positivo:
Viene emesso il tono DTMF. Si sente quindi il suono di composizione dell'utente del telefono. Nella prima riga di testo, viene visualizzato l'alias dell'utente, mentre l'icona della chiamata telefonica rimane disponibile nell'angolo superiore destro.
OPPURE
In caso di esito negativo:
Viene emesso un segnale acustico e sul display viene visualizzata l'opzione `Chiam tel fallita`. La radio ritorna alla schermata di immissione del codice di accesso.

Se il codice di accesso è stato preconfigurato nell'elenco Contatti, la radio ritorna alla schermata visualizzata prima dell'inizio della chiamata.

5 Tenere la radio in posizione verticale a una distanza di 2,5 - 5 cm dalla bocca.

6 Premere il pulsante **PTT** per parlare e rilasciarlo per ascoltare.
Per immettere altre cifre, se richiesto dalla chiamata telefonica:
Immettere le cifre aggiuntive utilizzando la tastiera e premere OK per continuare. Viene emesso il tono DTMF e la radio ritorna alla schermata precedente.

7 Premere per terminare la chiamata.
Se il codice di uscita non è stato preconfigurato nella lista Contatti, sul display viene visualizzata l'opzione `Codice disconness:`. Immettere il codice di uscita e premere OK per continuare. La radio ritorna alla schermata precedente.
OPPURE
Premere il pulsante di **accesso rapido**. Viene emesso il tono DTMF. Se la voce per il pulsante di **accesso rapido** è vuota, la radio emette un segnale acustico negativo.

8 Viene emesso il tono DTMF e sul display viene visualizzata l'opzione `Fine chiam. tel`.

9 In caso di esito positivo:
Viene emesso un segnale acustico e sul display viene visualizzata l'opzione `Chiam. term`.
OPPURE
In caso di esito negativo:
La radio ritorna alla schermata della chiamata telefonica. Ripetere i passaggi 6 e 7 o attendere che l'utente termini la chiamata.

Quando l'utente del telefono termina la chiamata, viene emesso un segnale acustico e sul display viene visualizzata l'opzione `Chiam. term`.

Se la chiamata termina mentre si stanno digitando le cifre aggiuntive richieste, la radio ritorna alla schermata disponibile prima dell'inizio della chiamata.

Durante l'accesso al canale premere per annullare il tentativo di chiamata. Viene emesso un segnale acustico.

Durante la chiamata, se si preme il pulsante di **accesso rapido** con il codice di uscita preconfigurato o se si immette il codice di uscita come input per le cifre aggiuntive, la radio tenta di terminare la chiamata.

Il codice di accesso o di uscita non può contenere più di 10 caratteri.

Interruzione di una chiamata radio

Questa funzionalità consente di interrompere una chiamata privata o di gruppo in corso per liberare il canale e abilitare le trasmissioni. È utile se ad esempio si verifica un problema con il microfono dopo l'attivazione accidentale del pulsante **PTT**.

È necessario programmare la radio per consentire l'utilizzo di questa funzionalità.

Procedura:

Sul canale desiderato:

1. Premere il pulsante **Disatt. remota trasmissioni** programmato.
2. Sul display, viene visualizzato `Disatt. remota`.
3. Attendere la conferma.
4. La radio emette un segnale acustico positivo e sul display viene visualizzato `Disatt. rem. riuscita`, per indicare che il canale è libero.
   OPPURE
   La radio emette un segnale acustico negativo e sul display viene visualizzato `Disatt. rem. non riuscita`.

*Se la radio sta trasmettendo una chiamata che può essere interrotta tramite questa funzione, sul display viene visualizzato il messaggio `Chiamata interrotta` e viene emesso un tono di segnalazione negativo fino al rilascio del pulsante **PTT**.*

Comun. diretta

È possibile continuare a comunicare anche se il ripetitore non è in funzione oppure se la radio si trova al fuori dalla portata del ripetitore, ma entro quella di altre radio. Questa opzione è denominata "Comun. diretta".

NOTA Si tratta di una funzionalità non disponibile con Capacity Plus o Linked Capacity Plus.

Procedura:

Premere il pulsante **Rip./Com. dir.** programmato per alternare la modalità di comunicazione diretta e quella del ripetitore.

OPPURE

Seguire la procedura indicata di seguito.

1. OK per accedere al menu.
2. ▲ oppure ▼ fino all'opzione `Utilità` e premere OK per selezionarla.
3. ▲ oppure ▼ fino all'opzione `Impost. radio` e premere OK per selezionarla.
4. ▲ oppure ▼ fino all'opzione `Comun. diretta` e premere OK per selezionarla.
5. Premere OK per attivare la funzione Comun. diretta. Accanto alla voce Abilitato viene visualizzato ✓.
   OPPURE
   Premere OK per disattivare la funzione Comun. diretta. Accanto alla voce Abilitato, non viene più visualizzato ✓.

6 La schermata ritorna automaticamente al menu precedente.

L'impostazione Comun. diretta viene conservata anche dopo lo spegnimento della radio.

Monitor perm.

Questa funzionalità consente di monitorare senza interruzioni un canale selezionato per rilevarne un'eventuale attività.

NOTA Si tratta di una funzionalità non disponibile con Capacity Plus o Linked Capacity Plus.

Procedura:

1 Premere il pulsante **Monitor perm**. programmato.

2 Viene emesso un tono di avviso, il LED giallo si illumina, sul display viene visualizzato il messaggio `Monitor perm. attivo`. L'icona Monitor viene visualizzata sulla barra di stato.

3 Per uscire da questa modalità operativa, premere nuovamente il pulsante **Monitor perm.** programmato.

4 Viene emesso un tono di avviso, il LED giallo si spegne e sul display viene visualizzato il messaggio `Monitor perm. dis`.

Funzionalità avanzate

Questa guida alla navigazione consente di approfondire la conoscenza della funzioni avanzate disponibili nella radio:

Controllo radio . . . . . pagina 31
Monitor remoto . . . . . pagina 32
Elenchi di scansione . . . . . pagina 33
Scansione . . . . . pagina 36
Scansione selettiva . . . . . pagina 38
Impostazioni della lista Contatti . . . . . pagina 38
Impostazioni degli indicatori di chiamata . . . . . pagina 43
Funzioni del registro chiamate . . . . . pagina 46
Avvisi di chiamata . . . . . pagina 48
Emergenza . . . . . pagina 49
Funzioni per i messaggi di testo . . . . . pagina 56
Codifica dei messaggi analogici . . . . . pagina 65
Aggiornamento dello stato analogico . . . . . pagina 66
Privacy . . . . . pagina 68
Controlli multisito . . . . . pagina 69
Protezione . . . . . pagina 71
Lavoro in solitario . . . . . pagina 73
Bluetooth . . . . . pagina 75
Lista delle notifiche . . . . . pagina 79
Sistema di transponder per il rilevamento automatico della portata (ARTS) . . . . . pagina 80
Programmazione Over-the-Air (OTAP, Over-the-Air Programming) . . . . . .pagina 80
Utility . . . . . .pagina 81

Controllo radio

L'abilitazione di questa funzione consente di determinare se un'altra radio è operativa nel sistema, senza disturbare l'utente. La radio controllata non emette segnali acustici né visivi.

Questa funzione è disponibile solo con gli alias o gli ID dell'utente.

Invio di un controllo radio

Procedura:
Utilizzare il pulsante **Controllo radio** programmato.

1. Premere il pulsante **Controllo radio** programmato.
2. oppure fino all'alias o all'ID dell'utente desiderato e premere OK per selezionarlo.
3. Sul display, viene visualizzata una mini notifica temporanea indicante che la richiesta è in corso. Il LED verde si illumina.
4. Aspettare la ricezione della conferma dalla radio chiamata.
5. Se la disattivazione è riuscita, viene emesso un tono positivo e sul display viene visualizzata una mini notifica positiva.
   OPPURE
   Se la disattivazione non è riuscita, viene emesso un tono negativo e sul display viene visualizzata una mini notifica negativa.
6. La radio torna alla schermata dell'alias o dell'ID dell'utente.

OPPURE

Procedura:
Utilizzare il menu.

1. OK per accedere al menu.
2. oppure fino all'opzione `Contatti` e premere OK per selezionarla.
3. oppure fino all'alias o all'ID dell'utente desiderato e premere OK per selezionarlo.
4. oppure fino all'opzione `Controllo radio` e premere OK per selezionarla.
5. Sul display, viene visualizzata una mini notifica temporanea indicante che la richiesta è in corso. Il LED verde si illumina.
6. Aspettare la ricezione della conferma dalla radio chiamata.
7. Se la disattivazione è riuscita, viene emesso un tono positivo e sul display viene visualizzata una mini notifica positiva.
   OPPURE
   Se la disattivazione non è riuscita, viene emesso un tono negativo e sul display viene visualizzata una mini notifica negativa.
8. La radio torna alla schermata dell'alias o dell'ID dell'utente.

Se si preme il pulsante mentre la radio è in attesa della conferma, viene emesso un segnale acustico; la radio interrompe tutti i tentativi disponibili ed esce dalla modalità Controllo radio.

*È possibile avviare il controllo della radio anche tramite composizione manuale (vedere **Avvio manuale del controllo radio** a pagina 99).*

Monitor remoto

La funzione Monitor remoto consente di attivare il microfono della radio di destinazione (solo ID dell'utente). La radio chiamata non emette segnali acustici né visivi. Questa funzione è utile per controllare da remoto la presenza di attività nelle vicinanze della radio monitorata.

È necessario programmare la radio per consentire l'utilizzo di questa funzionalità.

Avvio del monitoraggio remoto

Procedura:
Utilizzare il pulsante **Monitor remoto** programmato

1. Premere il pulsante **Monitor remoto** programmato.
2. oppure fino all'alias o all'ID dell'utente desiderato e premere OK per selezionarlo.
3. Sul display, viene visualizzata una mini notifica temporanea indicante che la richiesta è in corso. Il LED verde si illumina.
4. Attendere la conferma.
5. Se la disattivazione è riuscita, viene emesso un tono positivo e sul display viene visualizzata una mini notifica positiva. La radio riproduce l'audio dalla radio monitorata per un periodo di tempo programmato e sul display viene visualizzata l'opzione `Monitor rem`.
   Allo scadere del timer, la radio emette un tono di avviso e il LED verde si spegne.
   OPPURE
   Se la disattivazione non è riuscita, viene emesso un tono negativo e sul display viene visualizzata una mini notifica negativa.

OPPURE

Procedura:
Utilizzare il menu.

1. OK per accedere al menu.
2. oppure fino all'opzione `Contatti` e premere OK per selezionarla.
3. oppure fino all'alias o all'ID dell'utente desiderato e premere OK per selezionarlo.
4. oppure fino all'opzione `Mon. remoto`, quindi OK per selezionarla.
5. Sul display, viene visualizzata una mini notifica temporanea indicante che la richiesta è in corso. Il LED verde si illumina.
6. Attendere la conferma.

7 Se la disattivazione è riuscita, viene emesso un tono positivo e sul display viene visualizzata una mini notifica positiva. La radio riproduce l'audio dalla radio monitorata per un periodo di tempo programmato e sul display viene visualizzata l'opzione `Monitor rem`.
Allo scadere del timer, la radio emette un tono di avviso e il LED verde si spegne.
OPPURE
Se il monitoraggio non è riuscito, viene emesso un tono negativo e sul display viene visualizzata una mini notifica negativa.

È anche possibile selezionare manualmente l'indirizzo della radio di destinazione (vedere ***Avvio manuale del monitoraggio remoto*** a pagina 99).

Interruzione del monitoraggio remoto

Il monitoraggio remoto si arresta automaticamente dopo un periodo di tempo programmato oppure se l'utente della radio chiamata esegue un'azione qualsiasi.

Procedura:

1 Premere il pulsante **Disatt. remota trasmissioni** programmato.

2 Sul display, viene visualizzata una mini notifica temporanea indicante che la richiesta è in corso. Il LED verde si illumina.

3 Attendere la conferma.

4 Se la disattivazione è riuscita, viene emesso un tono positivo e sul display viene visualizzata una mini notifica positiva.
OPPURE
Se la disattivazione non è riuscita, viene emesso un tono negativo e sul display viene visualizzata una mini notifica negativa.

Elenchi di scansione

Le liste di scansione vengono create e assegnate a singoli canali o gruppi. La radio esegue la scansione per rilevare la presenza di traffico voce controllando sequenzialmente i canali o i gruppi assegnati alla lista di scansione selezionata.

La radio può contenere fino a 250 liste di scansione, con un massimo di 16 membri per lista. È possibile immettere nella lista di scansione un insieme di voci analogiche e digitali.

È possibile modificare la lista di scansione per aggiungere, eliminare o assegnare la priorità ai canali.

È possibile aggiungere una nuova lista di scansione nella radio utilizzando la funzione Programmazione dal pannello di controllo.

NOTA Si tratta di una funzionalità non disponibile con Capacity Plus o Linked Capacity Plus.

Visualizzazione di una voce nella lista di scansione

Procedura:

1. OK per accedere al menu.
2. ▲ oppure ▼ fino all'opzione `Scansione` e premere OK per selezionarla.
3. ▲ oppure ▼ fino all'opzione `Lista scansione` e premere OK per selezionarla.
4. Utilizzare ▲ oppure ▼ per visualizzare ciascun membro della lista.

*Se impostata, l'icona Priorità viene visualizzata alla sinistra dell'alias del membro, per segnalare se è stato assegnato a un canale di Priorità 1 o 2 nella lista. Una lista di scansione può contenere **solo un** canale di Priorità 1 o 2.*

*Se l'icona Priorità non è visualizzata, la priorità è impostata su **Nessuna**.*

Modifica della lista di scansione

Aggiunta di una nuova voce alla lista di scansione

Procedura:

1. OK per accedere al menu.
2. ▲ oppure ▼ fino all'opzione `Scansione` e premere OK per selezionarla.
3. ▲ oppure ▼ fino all'opzione `Lista scansione` e premere OK per selezionarla.
4. ▲ oppure ▼ fino all'opzione `Aggiungi mem.` e premere OK per selezionarla.
5. ▲ oppure ▼ fino all'alias o all'ID utente richiesto e premere OK per selezionarlo.
6. ▲ oppure ▼ fino a visualizzare il livello di priorità desiderato e premere OK per selezionarlo.
7. Sul display, viene visualizzata una mini notifica positiva, seguita immediatamente da `Agg. altri?`
8. ▲ oppure ▼ fino all'opzione `Sì` e premere OK per selezionare; per aggiungere un'altra voce, ripetere quanto descritto ai punti 5 e 6.
   OPPURE
   ▲ oppure ▼ fino all'opzione `No` e premere OK per selezionare e salvare la lista corrente.

Eliminazione di una voce dalla lista di scansione

Procedura:

1. OK per accedere al menu.
2. ▲ oppure ▼ fino all'opzione `Scansione` e premere OK per selezionarla.
3. ▲ oppure ▼ fino all'opzione `Lista scansione` e premere OK per selezionarla.
4. ▲ oppure ▼ fino all'alias o all'ID utente richiesto e premere OK per selezionarlo.
5. ▲ oppure ▼ fino all'opzione `Elimina` e premere OK per selezionarla.
6. Alla richiesta `Eliminare voce?`, ▲ oppure ▼ fino a `Sì` e premere OK per confermare ed eliminare la voce. Sul display, viene visualizzata una mini notifica positiva.
   OPPURE
   ▲ oppure ▼ fino a `No` e premere OK per confermare e tornare alla schermata precedente.
7. Per eliminare altre voci, ripetere quanto descritto ai punti da 4 a 6.

Dopo aver eliminato tutti gli alias o gli ID desiderati, premere a lungo su ⮌ per tornare alla schermata iniziale.

Impostazione e modifica della priorità di una voce nella lista di scansione

Procedura:

1. OK per accedere al menu.
2. ▲ oppure ▼ fino all'opzione `Scansione` e premere OK per selezionarla.
3. ▲ oppure ▼ fino all'opzione `Lista scansione` e premere OK per selezionarla.
4. ▲ oppure ▼ fino all'alias o all'ID utente richiesto e premere OK per selezionarlo.
5. ▲ oppure ▼ fino all'opzione `Mod. priorità` e premere OK per selezionarla.
6. ▲ oppure ▼ fino a visualizzare il livello di priorità desiderato e premere OK per selezionarlo.
7. Prima di tornare alla schermata precedente, sul display viene visualizzata una mini notifica positiva.
8. L'icona Priorità viene visualizzata alla sinistra del nome del membro.

*Se l'icona Priorità non è visualizzata, la priorità è impostata su **Nessuna**.*

Scansione

Durante la scansione, la radio controlla sequenzialmente la lista di scansione preprogrammata per il canale corrente per rilevare la presenza di traffico voce.

Il LED giallo lampeggia e l'icona Scansione viene visualizzata sulla barra di stato.

Se, durante la scansione in modalità doppia, la radio è sintonizzata su un canale digitale e si sintonizza su un canale analogico, essa passa automaticamente dalla modalità digitale a quella analogica per la durata della chiamata. Lo stesso avviene nel caso opposto.

La scansione può essere avviata in due modi:

- **Scansione canale principale (manuale)**: la radio esegue la scansione di tutti i canali e gruppi della lista di scansione. Quando entra nella modalità di scansione, la radio, a seconda dell'impostazione, inizia automaticamente la scansione dall'ultimo canale o gruppo "attivo" controllato oppure dal canale dal quale era originariamente iniziata.
- **Scansione automatica**: la scansione viene avviata automaticamente se la funzione di scansione automatica è stata abilitata per il canale o gruppo selezionato.

NOTA Si tratta di una funzionalità non disponibile con Capacity Plus o Linked Capacity Plus.

Inizio e fine della scansione

Procedura:
Premere il pulsante **Scansione** programmato per avviare o arrestare una scansione. **OPPURE** Seguire la procedura indicata di seguito.

1. Selezionare un canale assegnato a una lista di scansione tramite i **pulsanti di** scorrimento su/giù.
2. OK per accedere al menu.
3. ▲ oppure ▼ fino all'opzione `Scansione` e premere OK per selezionarla.
4. ▲ oppure ▼ fino all'opzione `Stato scan.` e premere OK per selezionarla.
5. ▲ oppure ▼ fino a visualizzare lo stato di scansione desiderato, quindi OK per selezionarlo.
6. Quando la scansione è attivata, sul display viene visualizzata l'opzione `Scan att`. Il LED giallo lampeggia e viene visualizzata l'icona di scansione.
   OPPURE
   Sul display, viene visualizzato `Scan dis.` se la scansione è disattivata. Il LED si spegne e l'icona di scansione non viene più visualizzata.

Durante la scansione, la radio può ricevere solo i dati trasmessi sul canale selezionato, ad es. messaggi di testo, posizione, telemetria o dati PC.

Risposta a una trasmissione durante la scansione

Durante la scansione, la radio si sintonizza sul canale o gruppo sul quale ha rilevato la presenza di attività e resta sintonizzata su di esso per un periodo di tempo programmato, detto "tempo di attesa".

Procedura:

1. Se la funzione Indicazione canale libero è abilitata, verrà emesso un breve tono di avviso quando l'utente della radio trasmittente rilascia il pulsante **PTT**, per indicare che il canale è libero per rispondere.
2. Premere il pulsante **PTT** durante il tempo di attesa. Il LED verde si illumina.
3. Attendere il tono che indica il permesso di parlare (se abilitato), quindi parlare chiaramente nel microfono.
   OPPURE
   Attendere la cessazione del sidetone del **PTT** (se abilitato), quindi parlare chiaramente nel microfono.
4. Rilasciare il pulsante **PTT** per ascoltare.
5. Se non si risponde entro il tempo di attesa, la radio riprende la scansione di altri canali o gruppi.

Eliminazione del canale di disturbo

È possibile rimuovere temporaneamente dalla lista di scansione un canale che genera in continuazione chiamate o disturbi non graditi (canale di "disturbo").

Non è però possibile eliminare il canale designato come canale selezionato.

Procedura:

1. Quando la radio "si imbatte" in un canale indesiderato o di disturbo, premere il pulsante **Elimin. canale di disturbo** programmato fino all'emissione di un tono.
2. Rilasciare il pulsante **Elimin. canale di disturbo**. Il canale di disturbo viene eliminato.

*È possibile eliminare un canale di disturbo **solo** utilizzando il pulsante **Elimin. canale di disturbo** programmato. Questa funzione **non** è accessibile mediante il menu.*

Ripristino del canale di disturbo

Procedura:
Per ripristinare il canale di disturbo eliminato, effettuare **una** delle seguenti operazioni:

- Spegnere e riaccendere la radio **OPPURE**
- Arrestare e riavviare la scansione tramite il menu o il pulsante **Scansione** programmato **OPPURE**
- Cambiare canale utilizzando i pulsanti di **scorrimento su/giù**.

Scansione selettiva

La scansione selettiva consente di ottenere una copertura più estesa nelle aree in cui sono operative più stazioni base che trasmettono le stesse informazioni su canali analogici diversi.

La radio esegue la scansione dei canali analogici delle diverse stazioni base ed effettua un processo di selezione selettiva per selezionare il segnale più forte. Una volta rilevato il segnale, la radio viene abilitata alla ricezione trasmissioni da quella stazione base.

Il LED giallo lampeggia e l'icona Scansione selettiva viene visualizzata sulla barra di stato.

Per rispondere a una trasmissione durante la scansione selettiva, eseguire le stesse operazioni riportate in ***Risposta a una trasmissione durante la scansione*** *a pagina 37.*

Impostazioni della lista Contatti

La lista Contatti non è che la rubrica memorizzata nella radio. Ogni voce corrisponde a un alias o un ID da utilizzare per inviare una chiamata.

A seconda del contesto, ogni voce è associata a **uno** dei cinque tipi di chiamate: chiamate di gruppo, private, generali, PC o di dispaccio.

Le chiamate PC e di dispaccio sono chiamate dati, disponibili solo con le rispettive applicazioni. Per informazioni più particolareggiate, consultare la documentazione che accompagna le applicazioni dati.

NOTA Se la funzione Privacy è abilitata su un canale, è possibile effettuare chiamate di gruppo, private e generali abilitate per la privacy su quel canale. Solo le radio riceventi che hanno la stessa chiave privacy OPPURE lo stesso valore e ID della chiave della radio trasmittente possono effettuare il descrambling della trasmissione.
Per ulteriori informazioni, vedere ***Privacy*** a pagina 68.

Inoltre, il menu Contatti consente di assegnare ciascuna voce a uno o più tasti numerici programmabili del microfono con tastiera. Se una voce è assegnata a un tasto numerico, la radio può comporre automaticamente il numero associato alla voce.

La radio supporta due elenchi contatti, uno per i contatti analogici e uno per contatti digitali. È possibile aggiungere un massimo di 500 membri analogici e 1000 membri digitali ogni elenco contatti.

Ogni voce delle liste Contatti riporta le seguenti informazioni:

- Tipo di chiamata
- Alias di chiamata
- ID di chiamata

NOTA È possibile aggiungere, eliminare o modificare l'alias o l'ID dell'utente nella lista dei contatti digitali. Gli ID dell'utente possono essere eliminati solo dal rivenditore.

Nella lista dei contatti analogici, è possibile solo visualizzare e modificare gli ID dell'utente o inviare un avviso di chiamata. Questi ID possono essere aggiunti o eliminati solo dal rivenditore.

Esecuzione di una chiamata di gruppo dalla lista Contatti

Procedura:

1. OK per accedere al menu.
2. ▲ oppure ▼ fino all'opzione `Contatti` e premere OK per selezionarla. Le voci sono disposte in ordine alfabetico.
3. ▲ oppure ▼ fino a visualizzare l'alias o l'ID del gruppo desiderato.
4. Premere il pulsante **PTT** per effettuare la chiamata. Il LED verde si illumina.
5. Attendere il tono che indica il permesso di parlare (se abilitato), quindi parlare chiaramente nel microfono.
   OPPURE
   Attendere la cessazione del sidetone del **PTT** (se abilitato), quindi parlare chiaramente nel microfono.
6. Rilasciare il pulsante **PTT** per ascoltare. Il LED verde lampeggia quando un utente del gruppo chiamato risponde. Sul display vengono visualizzati l'icona Chiamata di gruppo, l'alias o ID di gruppo e l'alias o ID dell'utente che ha risposto.
7. Con la funzionalità Indicazione canale libero attiva, quando l'utente della radio di destinazione rilascia il pulsante **PTT** viene emesso un breve tono di avviso, che indica che il canale è libero ed è dunque possibile rispondere. Premere il pulsante **PTT** per rispondere.
   OPPURE
   Se non viene rilevato traffico voce per un periodo programmato, la chiamata viene terminata.

Esecuzione di una chiamata privata dalla lista Contatti

Procedura:

1. OK per accedere al menu.

2 ▲ oppure ▼ fino all'opzione Contatti e premere OK per selezionarla. Le voci sono disposte in ordine alfabetico.

3 ▲ oppure ▼ fino all'alias o all'ID dell'utente richiesto.

4 Premere il pulsante **PTT** per effettuare la chiamata. Il LED verde si illumina. Sul display, viene visualizzato l'alias di destinazione.

5 Attendere il tono che indica il permesso di parlare (se abilitato), quindi parlare chiaramente nel microfono.

6 Rilasciare il pulsante **PTT** per ascoltare. Quando la radio chiamata risponde, il LED verde lampeggia e sul display viene visualizzato l'alias o l'ID dell'utente chiamato.

7 Con la funzionalità Indicazione canale libero attiva, quando l'utente della radio di destinazione rilascia il pulsante **PTT** viene emesso un breve tono di avviso, che indica che il canale è libero ed è dunque possibile rispondere. Premere il pulsante **PTT** per rispondere.
OPPURE
Se non viene rilevato traffico voce per un periodo programmato, la chiamata viene terminata.

8 La radio emette un breve tono. Sul display, viene visualizzata l'opzione Chiam. term.

NOTA Se si rilascia il pulsante **PTT** durante la configurazione della chiamata, la radio interrompe la chiamata senza fornire alcuna indicazione e torna alla schermata precedente.

È possibile programmare la radio in modo che controlli la presenza di attività nella radio chiamata prima di instradare la chiamata privata. Se la radio chiamata non è disponibile, verrà emesso un breve segnale acustico e sul display verrà visualizzata una mini notifica negativa.

La radio torna al menu su cui si trovava prima di verificare la presenza della radio.

Assegnazione di una voce a un tasto numerico programmabile

Procedura:

1 OK per accedere al menu.

2 ▲ oppure ▼ fino all'opzione Contatti e premere OK per selezionarla. Le voci sono disposte in ordine alfabetico.

3 ▲ oppure ▼ fino all'alias o all'ID utente richiesto e premere OK per selezionarlo.

4 ▲ oppure ▼ fino all'opzione Tasto program. e premere OK per selezionarla.

5 ▲ oppure ▼ fino a visualizzare il tasto numerico desiderato, quindi OK per selezionarlo.
OPPURE
Se il tasto numerico è attualmente assegnato a un'altra voce, sul display viene visualizzato il messaggio Tasto già in uso e nella prima riga del display viene mostrato il messaggio Sovrascrivere?.

oppure fino all'opzione Sì e premere OK per selezionarla.

6 La radio emette un segnale acustico positivo e sul display viene visualizzata una mini notifica che conferma l'aggiunta.

7 La schermata ritorna automaticamente al menu precedente.

NOTA È possibile assegnare ogni voce a un tasto numerico diverso. Ogni tasto numerico già assegnato a una voce è preceduto da un segno di spunta. Se il segno di spunta è visualizzato prima di Vuoto, non è stato assegnato alla voce alcun tasto numerico.

Se un tasto numerico è assegnato a una voce in un modo specifico, questa funzione non è supportata dalla pressione lunga in un'altra modalità operativa.

Per informazioni più dettagliate sull'esecuzione di una chiamata di gruppo, privata o generale con i tasti numerici programmati, vedere ***Esecuzione di una chiamata di gruppo, privata o generale con il tasto numerico programmabile*** *a pagina 104.*

Rimozione dell'associazione di una voce dal tasto numerico programmabile

Procedura:

Premere a lungo il tasto numerico programmato fino a visualizzare l'alias o all'ID desiderato, premere OK per selezionare, quindi passare al punto 4.

OPPURE

Seguire la procedura indicata di seguito.

1 OK per accedere al menu.

2 oppure fino all'opzione Contatti e premere OK per selezionarla. Le voci sono disposte in ordine alfabetico.

3 oppure fino all'alias o all'ID utente richiesto e premere OK per selezionarlo.

4 oppure fino all'opzione Tasto program. e premere OK per selezionarla.

5 oppure fino all'opzione Vuoto e premere OK per selezionarla.

6 Nella prima riga del display viene visualizzato Cancella tasti?.

7 oppure fino all'opzione Sì e premere OK per selezionarla.

8 La radio emette un segnale acustico positivo e sul display viene visualizzata una mini notifica che conferma l'aggiunta.

9 La schermata ritorna automaticamente al menu precedente.

NOTA Dopo aver cancellato una voce, viene cancellata anche l'associazione tra la voce e il rispettivo tasto numerico programmato.

Impostazione del contatto predefinito

Procedura:

Seguire la procedura indicata di seguito.

1. OK per accedere al menu.
2. ▲ oppure ▼ fino all'opzione `Contatti` e premere OK per selezionarla.
3. ▲ oppure ▼ fino all'alias o all'ID utente richiesto e premere OK per selezionarlo.
4. ▲ oppure ▼ fino all'opzione `Imp. predef.` e premere OK per selezionarla.
5. La radio emette un segnale acustico positivo e sul display viene visualizzata una mini notifica che conferma l'aggiunta.
6. ✓ viene visualizzato accanto all'alias o all'ID predefinito selezionato.

Aggiunta di un nuovo contatto

Procedura:

Seguire la procedura indicata di seguito.

1. OK per accedere al menu.
2. ▲ oppure ▼ fino all'opzione `Contatti` e premere OK per selezionarla.
3. ▲ oppure ▼ fino all'opzione `Nuovo cont.` e premere OK per selezionarla.
4. ▲ oppure ▼ fino a visualizzare il tipo di contatto desiderato, `Contatto radio` o `Contatto tel.` e premere OK per selezionarlo.
5. Utilizzare la tastiera per immettere il numero del contatto e premere OK per confermare.
6. Utilizzare la tastiera per immettere il nome del contatto e premere OK per confermare.
7. Se si aggiunge un contatto radio, premere ▲ oppure ▼ fino al tipo di suoneria desiderato e premere OK per selezionarlo.
8. La radio emette un segnale acustico positivo e sul display viene visualizzata una mini notifica che conferma l'aggiunta.

Impostazioni degli indicatori di chiamata

Attivazione e disattivazione della suoneria per l'avviso di chiamata

È possibile selezionare o attivare e disattivare la suoneria che segnala la ricezione di un avviso di chiamata.

Procedura:

1. OK per accedere al menu.
2. ▲ oppure ▼ fino all'opzione `Utilità` e premere OK per selezionarla.
3. ▲ oppure ▼ fino all'opzione `Impost. radio` e premere OK per selezionarla.
4. ▲ oppure ▼ fino all'opzione `Toni/avvisi` e premere OK per selezionarla.
5. ▲ oppure ▼ fino all'opzione `Suonerie` e premere OK per selezionarla.
6. ▲ oppure ▼ fino all'opzione `Avviso chiamata` e premere OK per selezionarla. Il tono attualmente selezionato è contrassegnato da ✓.
7. ▲ oppure ▼ fino al tono desiderato e premere OK per selezionarlo. ✓ viene visualizzato accanto al tono selezionato.

Attivazione e disattivazione della suoneria per le chiamate private

È possibile attivare e disattivare la suoneria che segnala la ricezione di una chiamata privata.

Procedura:

1. OK per accedere al menu.
2. ▲ oppure ▼ fino all'opzione `Utilità` e premere OK per selezionarla.
3. ▲ oppure ▼ fino all'opzione `Impost. radio` e premere OK per selezionarla.
4. ▲ oppure ▼ fino all'opzione `Toni/avvisi` e premere OK per selezionarla.
5. ▲ oppure ▼ fino all'opzione `Suonerie` e premere OK per selezionarla.
6. ▲ oppure ▼ fino all'opzione `Chiam. privata`.
7. Premere OK per attivare i toni della suoneria per la chiamata privata. Accanto alla voce Abilitato viene visualizzato ✓.
   OPPURE
   Premere OK per disattivare i toni della suoneria per la chiamata privata. Accanto alla voce Abilitato, non viene più visualizzato ✓.

Attivazione e disattivazione della suoneria per la chiamata selettiva

È possibile selezionare o attivare e disattivare la suoneria che segnala la ricezione di una chiamata selettiva.

Procedura:

1. OK per accedere al menu.
2. ▲ oppure ▼ fino all'opzione `Utilità` e premere OK per selezionarla.
3. ▲ oppure ▼ fino all'opzione `Impost. radio` e premere OK per selezionarla.
4. ▲ oppure ▼ fino all'opzione `Toni/avvisi` e premere OK per selezionarla.
5. ▲ oppure ▼ fino all'opzione `Suonerie` e premere OK per selezionarla.
6. ▲ oppure ▼ fino all'opzione `Chiamata sel.` e premere OK per selezionarla. Il tono attualmente selezionato è contrassegnato da ✓.
7. ▲ oppure ▼ fino al tono desiderato e premere OK per selezionarlo. ✓ viene visualizzato accanto al tono selezionato.

Attivazione e disattivazione della suoneria per i messaggi di testo

È possibile selezionare o attivare e disattivare la suoneria che segnala la ricezione di un messaggio di testo.

Procedura:

1. OK per accedere al menu.
2. ▲ oppure ▼ fino all'opzione `Utilità` e premere OK per selezionarla.
3. ▲ oppure ▼ fino all'opzione `Impost. radio` e premere OK per selezionarla.
4. ▲ oppure ▼ fino all'opzione `Toni/avvisi` e premere OK per selezionarla.
5. ▲ oppure ▼ fino all'opzione `Suonerie` e premere OK per selezionarla.
6. ▲ oppure ▼ fino all'opzione `Messaggi` e premere OK per selezionarla. Il tono attualmente selezionato è contrassegnato da ✓.
7. ▲ oppure ▼ fino al tono desiderato e premere OK per selezionarlo. ✓ viene visualizzato accanto al tono selezionato.

Attivazione e disattivazione della suoneria per un messaggio telemetrico di stato con testo

È possibile attivare e disattivare la suoneria che segnala la ricezione di un messaggio telemetrico di stato con testo.

Procedura:

1. OK per accedere al menu.
2. ▲ oppure ▼ fino all'opzione `Utilità` e premere OK per selezionarla.
3. ▲ oppure ▼ fino all'opzione `Impost. radio` e premere OK per selezionarla.
4. ▲ oppure ▼ fino all'opzione `Toni/avvisi` e premere OK per selezionarla.
5. ▲ oppure ▼ fino all'opzione `Suonerie` e premere OK per selezionarla.
6. ▲ oppure ▼ fino all'opzione `Telemetria` e premere OK per selezionarla. Il tono attualmente selezionato è contrassegnato da ✓.
7. ▲ oppure ▼ fino al tono desiderato e premere OK per selezionarlo. ✓ viene visualizzato accanto al tono selezionato.

Assegnazione di suonerie

È possibile programmare la radio in modo che emetta uno dei dieci toni di suonerie predefiniti alla ricezione di un avviso di chiamata o messaggio di testo da un determinato contatto.

Procedura:

1. OK per accedere al menu.
2. ▲ oppure ▼ fino all'opzione `Contatti` e premere OK per selezionarla. Le voci sono disposte in ordine alfabetico.
3. ▲ oppure ▼ fino all'alias o all'ID utente richiesto e premere OK per selezionarlo.
4. ▲ oppure ▼ fino all'opzione `Modifica` e premere OK per selezionarla.
5. Premere OK fino a visualizzare sul display il menu `Mod suon`.
6. Il tono attualmente selezionato è contrassegnato da un ✓.
7. ▲ oppure ▼ fino al tono desiderato e premere OK per selezionarlo. ✓ viene visualizzato accanto al tono selezionato.
8. Sul display, viene visualizzata una mini notifica positiva.

La radio emette i vari tipi di suonerie durante lo scorrimento della lista.

Volume del tono per gli allarmi progressivi

È possibile programmare la radio in modo che emetta un segnale acustico continuo per avvisare l'utente dell'arrivo di una chiamata cui non ha dato risposta. Questo avviso consiste in un tono di allarme il cui volume aumenta automaticamente nel tempo. Questa funzione è detta allarme progressivo.

Procedura:

1. OK per accedere al menu.
2. ▲ oppure ▼ fino all'opzione `Utilità` e premere OK per selezionarla.
3. ▲ oppure ▼ fino all'opzione `Impost. radio` e premere OK per selezionarla.
4. ▲ oppure ▼ fino all'opzione `Toni/avvisi` e premere OK per selezionarla.
5. ▲ oppure ▼ fino all'opzione `Allarme progr.`
6. Premere OK per attivare l'allarme progressivo. Accanto alla voce Abilitato viene visualizzato ✓.
   OPPURE
   Premere OK per disattivare l'allarme progressivo. Accanto alla voce Abilitato, non viene più visualizzato ✓.

Funzioni del registro chiamate

La radio memorizza i dettagli di tutte le chiamate private recentemente inviate, ricevute o perse. Questo registro consente di visualizzare e gestire le chiamate recenti.

In ciascuna lista delle chiamate, è possibile svolgere le seguenti attività:

- Memorizzare gli alias o gli ID nella lista Contatti
- Eliminare
- Visualizzare i dettagli

Visualizzazione delle chiamate recenti

Le liste disponibili comprendono le opzioni `Persi`, `Risposti` e `Inviati`.

Procedura:

1. OK per accedere al menu.
2. ▲ oppure ▼ fino all'opzione `Reg. chiamate` e premere OK per selezionarla.
3. ▲ oppure ▼ fino a visualizzare la lista desiderata e premere OK per selezionarla.
4. Sul display, viene visualizzata la chiamata più recente all'inizio della lista.
5. ▲ oppure ▼ per visualizzare la lista.

*Premere il pulsante **PTT** per inviare una chiamata privata all'alias o all'ID selezionato.*

Eliminazione di una chiamata dalla lista delle chiamate

Procedura:

1. OK per accedere al menu.
2. ▲ oppure ▼ fino all'opzione `Reg. chiamate` e premere OK per selezionarla.
3. ▲ oppure ▼ fino a visualizzare la lista desiderata e premere OK per selezionarla.
4. ▲ oppure ▼ fino all'alias o all'ID utente richiesto e premere OK per selezionarlo.
5. ▲ oppure ▼ fino all'opzione `Elimina` e premere OK per selezionarla.
6. Premere OK per selezionare `Sì` ed eliminare la voce. Sul display, viene visualizzata una mini notifica positiva.
   OPPURE
   ▲ oppure ▼ fino all'opzione `No` per tornare alla schermata precedente.

*Se si seleziona una lista delle chiamate vuota, sul display viene visualizzata l'opzione `Lista vuota` e, se i toni della tastiera sono abilitati, viene emesso un tono basso (vedere **Attivazione e disattivazione dei toni della tastiera** a pagina 98).*

Visualizzazione dei dettagli dalla lista delle chiamate

Procedura:

1. OK per accedere al menu.
2. ▲ oppure ▼ fino all'opzione `Reg. chiamate` e premere OK per selezionarla.
3. ▲ oppure ▼ fino a visualizzare la lista desiderata e premere OK per selezionarla.
4. ▲ oppure ▼ fino all'alias o all'ID utente richiesto e premere OK per selezionarlo.
5. ▲ oppure ▼ fino all'opzione `Vis. dettagli` e premere OK per selezionarla. Sul display, vengono visualizzati i dettagli.

Avvisi di chiamata

Gli avvisi di chiamata consentono di avvisare un utente radio specifico di richiamare non appena è disponibile.

Questa funzione è disponibile solo per gli alias o gli ID dell'utente ed è accessibile dal menu mediante la lista Contatti oppure componendo direttamente l'alias o l'ID desiderato.

Ricezione e risposta a un avviso di chiamata

Alla ricezione di un avviso di chiamata, sul display viene visualizzata la lista delle notifiche, contenente un avviso di chiamata e l'alias o l'ID della radio chiamante.

Procedura:

1. La radio emette un tono ripetitivo. Il LED giallo lampeggia.
2. Premere il pulsante **PTT** mentre sul display viene visualizzato ancora il messaggio Avviso chiamata nella lista delle notifiche per rispondere con una chiamata privata.
   OPPURE
   Premere OK per uscire dalla lista delle notifiche. L'avviso viene spostato nel registro delle chiamate perse.

*Per ulteriori informazioni sulla lista delle notifiche, vedere **Lista delle notifiche** a pagina 79.*

*Per ulteriori informazioni sulla lista delle chiamate perse, vedere **Funzioni del registro chiamate** a pagina 46.*

Invio di un avviso di chiamata dalla lista Contatti

Procedura:

1. OK per accedere al menu.
2. ▲ oppure ▼ fino all'opzione `Contatti` e premere OK per selezionarla.
3. ▲ oppure ▼ fino all'alias o all'ID dell'utente desiderato e premere OK per selezionarlo.
4. ▲ oppure ▼ fino all'opzione `Avviso chiamata` e premere OK per selezionarla.
5. Sul display, viene visualizzata l'opzione `Avviso chiamata` e l'alias o l'ID dell'utente, per indicare che l'avviso di chiamata è stato inviato.
6. Durante l'invio dell'avviso di chiamata, il LED verde si illumina.
7. Se si riceve una conferma della ricezione dell'avviso di chiamata, sul display viene visualizzata una mini notifica positiva.
   OPPURE
   Se non si riceve una conferma della ricezione dell'avviso di chiamata, sul display viene visualizzata una mini notifica negativa.

*È possibile inviare un avviso di chiamata anche immettendo manualmente l'ID dell'utente (vedere **Invio manuale di un avviso di chiamata** a pagina 114).*

Invio di un avviso di chiamata con il pulsante di accesso rapido

Procedura:

1. Premere il pulsante di **accesso rapido** programmato per inviare un avviso di chiamata all'alias o all'ID predefinito.
2. Sul display, viene visualizzata l'opzione `Avviso chiamata` e l'alias o l'ID dell'utente, per indicare che l'avviso di chiamata è stato inviato.
3. Durante l'invio dell'avviso di chiamata, il LED verde si illumina.
4. Se si riceve una conferma della ricezione dell'avviso di chiamata, sul display viene visualizzata una mini notifica positiva.
   OPPURE
   Se non si riceve una conferma della ricezione dell'avviso di chiamata, sul display viene visualizzata una mini notifica negativa.

Emergenza

L'allarme di emergenza viene utilizzato per indicare una situazione critica. È possibile iniziare una trasmissione di emergenza in qualsiasi momento e in qualsiasi modalità operativa, anche in presenza di traffico sul canale attualmente utilizzato.

Il rivenditore può impostare la durata della pressione per il pulsante di **emergenza** programmato, in modo simile a tutti gli altri pulsanti. Questa durata deve tuttavia essere diversa da quella prevista per la pressione lunga:

- Pressione breve: compresa tra 0,05 e 0,75 secondi
- Pressione lunga: compresa tra 1 e 3,75 secondi

Il pulsante **Emergenza** viene assegnato tramite la funzione Emergenza On/Off. Per conoscere in che modo è stato programmato il pulsante di **emergenza**, rivolgersi al rivenditore.

*Qualora per attivare la modalità di emergenza sia necessaria una breve pressione del pulsante di **emergenza**, premere a lungo il pulsante di **emergenza** per uscire dalla suddetta modalità.*

*Qualora per attivare la modalità di emergenza sia necessaria una pressione lunga del pulsante di **emergenza**, esercitare una breve pressione sul pulsante di **emergenza** per uscire dalla suddetta modalità.*

La radio supporta **tre** tipi di allarmi di emergenza:

- Allarme di emergenza
- Allarme di emergenza con chiamata
- Allarme di emergenza con successiva trasmissione voce

Inoltre, ogni allarme dispone delle seguenti opzioni:

- **Normale**: la radio trasmette un segnale di allarme e mostra indicatori visivi e/o acustici.
- **Silenzioso**: la radio trasmette un segnale di allarme ma non mostra alcun indicatore visivo e/o acustico. Alla ricezione di una chiamata, attraverso l'altoparlante non viene emesso alcun suono a meno che l'utente non prema il pulsante **PTT** per avviare la comunicazione.
- **Silenzioso con voce**: la radio trasmette un segnale di allarme senza mostrare alcun indicatore visivo o acustico, ma attraverso l'altoparlante viene emesso il tono di chiamata in arrivo.

All'interruttore di **emergenza** a pedale e al pulsante di **emergenza** programmato è possibile assegnare soltanto **uno** degli allarmi sopraindicati.

Ricezione di un allarme di emergenza

Procedura:

1. Viene visualizzata l'icona di emergenza, viene emesso un segnale acustico, il LED rosso lampeggia e, se ci sono più allarmi, il display della radio visualizza la lista degli allarmi. Sono elencati gli alias di chi ha inviato la trasmissione di emergenza. oppure fino a visualizzare l'alias desiderato e premere OK per visualizzare ulteriori dettagli. Premere nuovamente OK per visualizzare le operazioni disponibili.
   OPPURE
   Viene visualizzata l'icona di emergenza, viene emesso un segnale acustico, il LED rosso lampeggia e sul display della radio viene visualizzato l'alias di chi ha inviato la trasmissione di emergenza. Premere OK per visualizzare ulteriori dettagli. Premere nuovamente OK per visualizzare le operazioni disponibili.
2. Premere e selezionare `Sì` per uscire dalla lista degli allarmi.
   Per accedere nuovamente alla lista degli allarmi, premere OK per accedere al menu e selezionare `Lista allarmi`.

Risposta a un allarme di emergenza

Procedura:

Alla ricezione di un allarme di emergenza:

1 Nella lista degli allarmi, premere ⊼ oppure ⊽ fino a visualizzare l'alias desiderato.

2 Se la funzione Indicazione canale libero è abilitata, verrà emesso un breve tono di avviso quando l'utente della radio trasmittente rilascia il pulsante **PTT**, per indicare che il canale è libero per rispondere.

3 Premere il pulsante **PTT** per trasmettere una chiamata voce non di emergenza allo stesso gruppo a cui era destinato l'allarme di emergenza. Il LED verde si illumina. La radio rimane nella modalità di emergenza.

4 Attendere il tono che indica il permesso di parlare (se abilitato), quindi parlare chiaramente nel microfono.
OPPURE
Attendere la cessazione del sidetone del **PTT** (se abilitato), quindi parlare chiaramente nel microfono.

5 Rilasciare il pulsante **PTT** per ascoltare. Quando la radio che ha inviato l'emergenza risponde, il LED verde lampeggia. Sul display, vengono visualizzati l'icona della chiamata di gruppo, l'ID o l'alias del gruppo e l'ID o l'alias della radio trasmittente.

6 Sulla radio viene visualizzata la lista degli allarmi.

L'emergenza con voce può essere trasmessa solo dalla radio che ha inviato l'emergenza. Tutte le altre radio, compresa la radio che riceve la chiamata di emergenza, trasmettono una chiamata voce non di emergenza.

Invio di un allarme di emergenza

Questa funzione consente di inviare un allarme di emergenza, ossia un segnale non vocale, che attiva un indicatore di avviso in un gruppo di radio.

Procedura:

1 Premere il pulsante **Emerg. att.** programmato o l'interruttore di **emergenza** a pedale.

2 Sul display, viene visualizzato `Allarme Tx` e l'alias di destinazione. Il LED verde si illumina e viene visualizzata l'icona di emergenza.
OPPURE
Sul display, viene visualizzato `Telegr. Tx` e l'alias di destinazione. Il LED verde si illumina e viene visualizzata l'icona di emergenza.

3 Quando si riceve la conferma dell'allarme di emergenza, viene emesso il tono di emergenza e il LED verde lampeggia. Sul display, viene visualizzato `Allarme inviato`.
OPPURE
Se la radio non riceve alcuna conferma dell'allarme di emergenza e sono stati esauriti tutti i tentativi disponibili, viene emesso un tono basso e sul display viene visualizzato `Allarme fallito`.

4 La radio esce dalla modalità di emergenza e torna alla schermata iniziale.

Se è abilitata la funzione Silenzioso, la radio non emette né visualizza indicazioni audio o visive durante la modalità di emergenza.

Invio di un allarme di emergenza con chiamata

Questa funzione consente di inviare un allarme di emergenza a un gruppo di radio. Alla ricezione della conferma da parte di una radio del gruppo, il gruppo di radio può comunicare sul canale di emergenza programmato.

Procedura:

1 Premere il pulsante **Emerg. att.** programmato o l'interruttore di **emergenza** a pedale.

2 Sul display, viene visualizzato `Allarme Tx` e l'alias di destinazione. Il LED verde si illumina e viene visualizzata l'icona di emergenza.
OPPURE
Sul display, viene visualizzato `Telegr. Tx` e l'alias di destinazione. Il LED verde si illumina e viene visualizzata l'icona di emergenza.

3 Quando si riceve la conferma dell'allarme di emergenza, viene emesso il tono di emergenza e il LED verde lampeggia. Sul display, viene visualizzato `Allarme inviato`.

4 La radio entra nella modalità di chiamata di emergenza quando sul display vengono visualizzati `Emergenza` e l'alias del gruppo di destinazione.

5 Premere il pulsante **PTT** per effettuare la chiamata. Il LED verde si illumina e sul display viene visualizzata l'icona del gruppo.

6 Attendere il tono che indica il permesso di parlare (se abilitato), quindi parlare chiaramente nel microfono.
OPPURE
Attendere la cessazione del sidetone del **PTT** (se abilitato), quindi parlare chiaramente nel microfono.

7 Rilasciare il pulsante **PTT** per ascoltare.
Alla ricezione di una chiamata di gruppo, sul display viene visualizzato l'alias del chiamante e del gruppo.

8 Quando il canale è libero per rispondere, viene emesso un breve tono di avviso (se è abilitata la funzione Indicazione canale libero). Premere il pulsante **PTT** per rispondere.
OPPURE
Al termine della chiamata, premere il pulsante **Emerg. disatt.** per uscire dalla modalità di emergenza.

9 La radio torna alla schermata iniziale.

*Se è abilitata la funzione Silenzioso, la radio non emette né visualizza indicazioni audio o visive durante la modalità di emergenza, né è possibile udire le chiamate ricevute attraverso l'altoparlante, finché non si preme il pulsante **PTT** per avviare la chiamata.*

*Se è abilitata la funzione Silenzioso con voce, la radio non emette né visualizza indicazioni audio o visive durante la modalità di emergenza, ma è possibile udire le chiamate in arrivo attraverso l'altoparlante. Le indicazioni vengono visualizzate soltanto se si preme il pulsante **PTT** per avviare la chiamata o rispondere.*

Invio di un allarme di emergenza con successiva trasmissione voce

Questa funzione consente di inviare un allarme di emergenza a un gruppo di radio. Il microfono della radio viene attivato automaticamente, consentendo al gruppo di radio di comunicare senza premere il pulsante **PTT**.

Questo stato di attivazione del microfono è noto anche come "Hot Mic".

NOTA La radio non è in grado di rilevare un microfono non IMPRES collegato al connettore accessori posteriore.

Se non viene rilevato alcun microfono collegato al connettore programmato specificato, la radio controlla il connettore alternativo. In questo caso, la radio assegna la priorità al microfono rilevato. Consultare la tabella seguente per alcuni esempi.

Tipo di microfono collegato a…		**Connettore programmato***	**La radio utilizza...**
Connettore anteriore	**Connettore posteriore**		
Non IMPRES	Qualsiasi microfono	Posteriore	Microfono posteriore
Qualsiasi microfono	Non IMPRES	Anteriore	Microfono anteriore
Tecnologia energetica	Non IMPRES	Posteriore	Microfono anteriore
Non IMPRES	Tecnologia energetica	Anteriore	Microfono posteriore
*Per ulteriori informazioni, contattare il rivenditore o l'amministratore di sistema.			

Se la modalità Ciclo di emergenza è attivata nella radio, i periodi in cui è attiva la funzione Hot Mic e la ricezione vengono ripetuti per il tempo programmato.

NOTA In modalità Ciclo di emergenza, le chiamate ricevute vengono instradate attraverso l'altoparlante della radio.

Se si preme il pulsante **PTT** durante il periodo di ricezione programmato, viene emesso il segnale di divieto chiamata, che segnala che si deve rilasciare il pulsante **PTT**. La radio ignora la pressione del pulsante **PTT** e resta nella modalità di emergenza.

NOTA Se si preme il pulsante **PTT** durante il periodo di trasmissione Hot Mic e lo si continua a premere anche al termine del periodo Hot Mic previsto, la radio continua a trasmettere fino a quando non viene rilasciato il pulsante **PTT**.

Procedura:

1 Premere il pulsante **Emerg. att.** programmato o l'interruttore di **emergenza** a pedale.

2 Sul display, viene visualizzato `Allarme Tx` e l'alias di destinazione. Il LED verde si illumina e viene visualizzata l'icona di emergenza.
OPPURE
Sul display, viene visualizzato `Telegr. Tx` e l'alias di destinazione. Il LED verde si illumina e viene visualizzata l'icona di emergenza.

3 Quando sul display viene visualizzato il messaggio `Allarme inviato`, parlare chiaramente nel microfono. Se la funzione Hot Mic è stata abilitata, la radio trasmette automaticamente, senza dover premere il pulsante **PTT**, fino allo scadere della durata della funzione Hot Mic.
Durante la trasmissione, il LED verde si illumina e viene visualizzata l'icona di emergenza.

4 La radio arresta automaticamente la trasmissione:
allo scadere della durata della funzione Hot Mic e della ricezione delle chiamate, se la modalità Ciclo di emergenza è attivata.
OPPURE
Allo scadere della durata della funzione Hot Mic, se la modalità Ciclo di emergenza è disattivata.

5 Per trasmettere nuovamente, premere il pulsante **PTT**.
OPPURE
Premere il pulsante **Emerg. disatt.** programmato per uscire dalla modalità di emergenza.

6 La radio torna alla schermata iniziale.

*Se è abilitata la funzione Silenzioso, la radio non emette né visualizza indicazioni audio o visive durante la modalità di emergenza, né è possibile udire le chiamate ricevute attraverso l'altoparlante, fino a quando il periodo programmato di attivazione della funzione Hot Mic non scade e non si preme il pulsante **PTT**.*

*Se è abilitata la funzione Silenzioso con voce, la radio non emette né visualizza indicazioni audio o visive durante la modalità di emergenza, quando si effettua la chiamata durante il periodo di attivazione della funzione Hot Mic, ma è possibile udire la chiamata voce attraverso l'altoparlante quando la radio ricevente risponde dopo lo scadere del periodo di attivazione programmato della funzione Hot Mic. Le indicazioni vengono visualizzate soltanto se viene premuto il pulsante **PTT**.*

NOTA Se la richiesta di allarme di emergenza non viene inviata, la radio non riprova a inviarla e accede direttamente allo stato Hot Mic.

Riavvio della modalità di emergenza

NOTA Questa funzione si riferisce solo alla radio che invia l'allarme di emergenza.

È necessario riavviare la modalità di emergenza in due casi:

- Se si cambia canale mentre la radio è in modalità di emergenza, si esce da questa modalità operativa. Se la funzione Allarme di emergenza è abilitata sul nuovo canale, la radio entra nuovamente in modalità di emergenza.
- Se si preme il pulsante **Emerg. att.** programmato durante l'avvio o la trasmissione di un'emergenza, la radio esce dallo stato di emergenza e riavvia la trasmissione di emergenza.

Uscita dalla modalità di emergenza

NOTA Questa funzione si riferisce solo alla radio che invia l'allarme di emergenza.

La radio esce dalla modalità di emergenza quando si verifica **uno** dei seguenti eventi:

- Alla ricezione della conferma dell'allarme di emergenza (solo per la funzione **Allarme di emergenza**) **OPPURE**
- Viene ricevuto un telegramma di uscita dall'emergenza **OPPURE**
- Quando la radio ha effettuato il numero massimo di tentativi di inviare l'allarme **OPPURE**
- Il pulsante **Emerg. disatt.** risulta premuto **OPPURE**
- Spegnere e riaccendere la radio se è stata programmata per rimanere sul canale di indirizzamento di emergenza anche dopo la ricezione della conferma.

NOTA Spegnendo la radio, si esce dalla modalità di emergenza. Dopo averla riaccesa, la radio non entra automaticamente nella modalità di emergenza.

Se si cambia canale quando la radio è in modalità di emergenza, e sul canale scelto non è stato configurato alcun sistema di emergenza, sul display viene visualizzato il messaggio `Ness. emergenza`.

Funzioni per i messaggi di testo

La radio può ricevere dati, ad esempio un messaggio di testo, da un'altra radio o da un'applicazione e-mail.

Invio di un messaggio predefinito

La radio supporta fino a cinquanta (50) messaggi predefiniti, che vengono programmati dal rivenditore.

NOTA Sebbene i messaggi predefiniti siano preprogrammati, è possibile modificarli prima dell'invio. Questa funzione è disponibile solo se la radio è munita di microfono con tastiera (vedere ***Modifica di un messaggio predefinito*** a pagina 117).

Procedura:
Premere il pulsante **Msg testo** programmato e passare al punto 3.
OPPURE
Seguire la procedura indicata di seguito.

1. OK per accedere al menu.
2. ▲ oppure ▼ fino all'opzione `Messaggi` e premere OK per selezionarla.
3. ▲ oppure ▼ fino all'opzione `Msg predef.` e premere OK per selezionarla.
4. ▲ oppure ▼ fino a visualizzare il messaggio predefinito desiderato e premere OK per selezionarlo.
5. ▲ oppure ▼ fino all'alias o all'ID utente richiesto e premere OK per selezionarlo.
6. Sul display, viene visualizzata una mini notifica transitoria, per confermare che è in corso l'invio del messaggio.
7. Se il messaggio è stato inviato, viene emesso un segnale acustico e sul display viene visualizzata una mini notifica positiva.
   OPPURE
   Se è impossibile inviare il messaggio, viene emesso un tono basso e sul display viene visualizzata una mini notifica negativa.

*Se l'invio del messaggio di testo non riesce, la radio torna alla schermata con l'opzione `Reinvia` (vedere **Gestione dei messaggi di testo non inviati** a pagina 58).*

Invio di un messaggio predefinito con il pulsante di accesso rapido

1. Premere il pulsante di **accesso rapido** programmato per inviare un messaggio predefinito a un alias o ID predefinito.
2. Sul display, viene visualizzata una mini notifica transitoria, per confermare che è in corso l'invio del messaggio.

3 Se il messaggio è stato inviato, viene emesso un segnale acustico e sul display viene visualizzata una mini notifica positiva.
OPPURE
Se è impossibile inviare il messaggio, viene emesso un tono basso e sul display viene visualizzata una mini notifica negativa.

Se l'invio del messaggio di testo non riesce, la radio torna alla schermata con l'opzione `Reinvia` *(vedere* ***Gestione dei messaggi di testo non inviati*** *a pagina 58).*

Gestione dei messaggi di testo nella cartella Bozze

Nella cartella Bozze è possibile salvare fino a dieci (10) messaggi. Quando la cartella è piena, al salvataggio del messaggio di testo successivo, quello meno recente verrà sostituito automaticamente. Per ulteriori informazioni, vedere ***Accesso alla cartella Bozze*** a pagina 117.

NOTA È possibile modificare un messaggio di testo salvato prima di inviarlo. Questa funzione è disponibile solo se la radio è munita di microfono con tastiera (vedere ***Modifica e invio di un messaggio di testo salvato*** a pagina 118).

Premere a lungo su in qualsiasi momento per tornare alla schermata iniziale.

Visualizzazione di un messaggio di testo salvato

Procedura:
Premere il pulsante **Msg testo** programmato e passare al punto 3.
OPPURE
Seguire la procedura indicata di seguito.

1 OK per accedere al menu.
2 oppure fino all'opzione `Messaggi` e premere OK per selezionarla.
3 oppure fino all'opzione `Bozze` e premere OK per selezionarla.
4 oppure fino a visualizzare il messaggio desiderato e premere OK per selezionarlo.

Eliminazione dalla cartella Bozze di un messaggio di testo salvato

Procedura:
Premere il pulsante **Msg testo** programmato e passare al punto 3.
OPPURE
Seguire la procedura indicata di seguito.

1 OK per accedere al menu.
2 oppure fino all'opzione `Messaggi` e premere OK per selezionarla.

3 ▲ oppure ▼ fino all'opzione Bozze e premere OK per selezionarla.

4 ▲ oppure ▼ fino a visualizzare il messaggio desiderato e premere OK per selezionarlo.

5 Premere nuovamente OK durante la visualizzazione del messaggio.

6 ▲ oppure ▼ fino all'opzione Elimina e premere OK per eliminare il messaggio di testo.

Gestione dei messaggi di testo non inviati

Nella schermata con l'opzione Reinvia, è possibile selezionare una delle seguenti opzioni:

- Reinvia
- Inoltra
- Modifica (disponibile solo se la radio è dotata di un microfono con tastiera. Per ulteriori informazioni, vedere ***Modifica di un messaggio di testo*** a pagina 119)

NOTA Un messaggio non inviato può essere solo modificato e inoltrato se il tipo di canale (digitale convenzionale, Capacity Plus o Linked Capacity Plus) non corrisponde.

Reinvio di un messaggio di testo

Procedura:

1 Premere OK per inviare di nuovo il medesimo messaggio allo stesso alias o ID dell'utente o del gruppo.

2 Se il messaggio è stato inviato, viene emesso un segnale acustico e sul display viene visualizzata una mini notifica positiva.
OPPURE
Se è impossibile inviare il messaggio, sul display viene visualizzata una mini notifica negativa.

Inoltro di un messaggio di testo

Selezionare Inoltra per inviare il messaggio a un altro alias o ID dell'utente o del gruppo.

Procedura:

1 ▲ oppure ▼ fino all'opzione Inoltra e premere OK per selezionarla.

2 ▲ oppure ▼ fino all'alias o all'ID utente richiesto e premere OK per selezionarlo.

3 Sul display, viene visualizzata una mini notifica transitoria, per confermare che è in corso l'invio del messaggio.

4 Se il messaggio è stato inviato, viene emesso un segnale acustico e sul display viene visualizzata una mini notifica positiva.

OPPURE
Se è impossibile inviare il messaggio, viene emesso un tono basso e sul display viene visualizzata una mini notifica negativa.

È anche possibile selezionare manualmente l'indirizzo della radio di destinazione (vedere ***Inoltro manuale di un messaggio di testo a*** *pagina 118).*

Gestione dei messaggi di testo inviati

Quando il messaggio viene inviato a un'altra radio, viene salvato nella cartella Msg inviati. Il messaggio di testo inviato per ultimo verrà sempre aggiunto all'inizio della lista Msg inviati.

Nella cartella Msg inviati possono essere memorizzati fino a trenta (30) messaggi. Quando la cartella è piena, all'invio del messaggio di testo successivo, quello meno recente verrà sostituito automaticamente.

NOTA Premere a lungo su in qualsiasi momento per tornare alla schermata iniziale.

Visualizzazione di un messaggio di testo inviato

Procedura:
Premere il pulsante **Msg testo** programmato e passare al punto 3.
OPPURE
Seguire la procedura indicata di seguito.

1. per accedere al menu.
2. oppure fino all'opzione `Messaggi` e premere per selezionarla.
3. oppure fino all'opzione `Msg inviati` e premere per selezionarla.
4. oppure fino a visualizzare il messaggio desiderato e premere per selezionarlo.
   Se il messaggio è stato inviato da un'applicazione e-mail, potrebbe risultare visualizzata una riga dell'oggetto.

L'icona accanto al messaggio indica lo stato del messaggio (vedere ***Icone dei messaggi inviati*** *a pagina 14).*

Invio di un messaggio di testo inviato

Durante la visualizzazione di un messaggio di testo inviato, è possibile selezionare una delle seguenti opzioni:

- Reinvia
- Inoltra
- Modifica
- Elimina

NOTA Un messaggio inviato può essere solo modificato, inoltrato ed eliminato se il tipo di canale (digitale convenzionale, Capacity Plus o Linked Capacity Plus) non corrisponde.

Procedura:

1 Premere nuovamente [OK] durante la visualizzazione del messaggio.

2 [▲] oppure [▼] fino all'opzione `Reinvia` e premere [OK] per selezionarla.

3 Sul display, viene visualizzata una mini notifica transitoria, per confermare che è in corso l'invio dello stesso messaggio alla stessa radio di destinazione.

4 Se il messaggio è stato inviato, viene emesso un segnale acustico e sul display viene visualizzata una mini notifica positiva.
OPPURE
Se è impossibile inviare il messaggio, viene emesso un tono basso e sul display viene visualizzata una mini notifica negativa.

Se l'invio del messaggio di testo non riesce, la radio torna alla schermata con l'opzione `Reinvia`. Premere [OK] per inviare nuovamente il messaggio allo stesso alias o ID dell'utente o del gruppo.

NOTA Se si modifica il volume e si preme un pulsante qualsiasi, ad eccezione di [OK], [▲] o [▼], si torna al messaggio.

Se si preme il pulsante **PTT** per inviare una chiamata privata o di gruppo oppure per rispondere a una chiamata di gruppo, la radio esce dalla schermata con l'opzione `Reinvia`. La radio esce dalla schermata anche quando riceve un messaggio di testo o telemetrico, una chiamata o un allarme di emergenza oppure un avviso di chiamata.

Si torna alla schermata con l'opzione `Reinvia` se si preme il pulsante **PTT** per rispondere a una chiamata privata (eccetto se è visualizzata la schermata delle chiamate perse) e alla fine di una chiamata generale.

Premere [▲] oppure [▼] per accedere alla schermata con l'opzione `Inoltra`, `Modifica` o `Elimina`:

- *Selezionare `Inoltra` per inviare il messaggio di testo selezionato a un'altra radio (vedere **Inoltro di un messaggio di testo** a pagina 58). È anche possibile selezionare manualmente l'indirizzo della radio di destinazione utilizzando un microfono con tastiera (vedere **Inoltro manuale di un messaggio di testo** a pagina 118).*
- *Selezionare `Modifica` per modificare il messaggio di testo selezionato prima dell'invio (vedere **Modifica di un messaggio di testo** a pagina 119). Questa funzione è disponibile solo se la radio è dotata di un microfono con tastiera.*
- *Selezionare `Elimina` per cancellare il messaggio di testo.*

NOTA Se si esce dalla schermata di invio messaggi durante l'invio del messaggio, la radio aggiorna lo stato del messaggio nella cartella Msg inviati senza fornire alcuna indicazione audio o visiva.

Se la modalità operativa viene cambiata o la radio viene spenta prima che lo stato del messaggio sia stato aggiornato nella cartella Msg inviati, la radio non è in grado di inviare i messaggi in corso e li contrassegnerà automaticamente con l'icona Non inviato.

La radio supporta un numero massimo di cinque (5) messaggi in corso alla volta. Durante l'invio dei messaggi, la radio non è in grado di inviarne altri e li contrassegna automaticamente con l'icona Non inviato.

Eliminazione di tutti i messaggi di testo inviati dalla cartella Msg inviati

Procedura:
Premere il pulsante **Msg testo** programmato e passare al punto 3.
OPPURE
Seguire la procedura indicata di seguito.

1. OK per accedere al menu.
2. ▲ oppure ▼ fino all'opzione `Messaggi` e premere OK per selezionarla.
3. ▲ oppure ▼ fino all'opzione `Msg inviati` e premere OK per selezionarla.
4. ▲ oppure ▼ fino all'opzione `Elimina tutto` e premere OK per selezionarla.
5. ▲ oppure ▼ fino all'opzione `Sì` e premere OK per selezionarla. Sul display, viene visualizzata una mini notifica positiva.
   OPPURE
   ▲ oppure ▼ fino all'opzione `No` e premere OK per tornare alla schermata precedente.

*Se la cartella Msg inviati selezionata non contiene messaggi di testo, sul display viene visualizzato il messaggio `Lista vuota` e, se i toni della tastiera sono abilitati, viene emesso un tono basso (vedere **Attivazione e disattivazione dei toni della tastiera** a pagina 98).*

Ricezione di un messaggio di testo

Alla ricezione di un messaggio, sul display viene visualizzata la lista delle notifiche, con gli alias o l'ID del mittente e l'icona del messaggio.

Alla ricezione di un messaggio di testo, è possibile selezionare una delle seguenti opzioni:

- Leggere
- Leggere dopo
- Elimina

NOTA Se si preme il pulsante **PTT** mentre è visualizzata la schermata di avviso dei messaggi di testo, la radio esce dalla schermata di avviso dei messaggi di testo e instrada una chiamata privata o di gruppo al mittente del messaggio.

Lettura di un messaggio di testo

Procedura:

1 ▲ oppure ▼ fino all'opzione `Leggere` e premere OK per selezionarla.

2 Il messaggio selezionato nella Inbox si apre.
Se il messaggio è stato inviato da un'applicazione e-mail, potrebbe risultare visualizzata una riga dell'oggetto.

3 Premere ⏎ per tornare alla Inbox.
OPPURE
Premere OK per rispondere, inoltrare o eliminare il messaggio di testo.

Premere ▲ oppure ▼ per accedere alla schermata con l'opzione `Leggere dopo` o `Elimina`:

- *Selezionare `Leggere dopo`,* per tornare alla schermata in cui si trovava la radio prima della ricezione del messaggio di testo.
- *Selezionare `Elimina` per cancellare il messaggio di testo.*

Gestione dei messaggi di testo ricevuti

L'Inbox consente di gestire i messaggi di testo e può memorizzare fino a 30 messaggi.

Per i messaggi di testo, sono disponibili le seguenti opzioni:

- Rispondi (tramite messaggio predefinito)
- Inoltra
- Elimina
- Elimina tutto

NOTA I messaggi ricevuti possono essere solo inoltrati, eliminati singolarmente o eliminati tutti se il tipo di canale (digitale convenzionale, Capacity Plus o Linked Capacity Plus) non corrisponde.

I messaggi di testo vengono memorizzati nella Inbox in ordine di data di ricezione, a partire da quella più recente.

NOTA Premere a lungo su ⏎ in qualsiasi momento per tornare alla schermata iniziale.

Visualizzazione di un messaggio di testo nella Inbox

Procedura:

1 OK per accedere al menu.

2 ▲ oppure ▼ fino all'opzione `Messaggi` e premere OK per selezionarla.

3 ▲ oppure ▼ fino all'opzione `Inbox` e premere OK per selezionarla.

4 ▲ oppure ▼ per visualizzare i messaggi.
Se il messaggio è stato inviato da un'applicazione e-mail, potrebbe risultare visualizzata una riga dell'oggetto.

5 Premere OK per selezionare il messaggio corrente e premere nuovamente OK per rispondere, inoltrare o eliminare il messaggio.
OPPURE
Premere a lungo su ⏎ per tornare alla schermata iniziale.

Visualizzazione di un messaggio telemetrico di testo con stato nella Inbox

Procedura:

1 OK per accedere al menu.

2 ▲ oppure ▼ fino all'opzione `Messaggi` e premere OK per selezionarla.

3 ▲ oppure ▼ fino all'opzione `Inbox` e premere OK per selezionarla.

4 ▲ oppure ▼ fino a visualizzare il messaggio desiderato e premere OK per selezionarlo.

5 Sul display, viene visualizzato `Telemetria: <messaggio di testo con stato>`.

6 Premere a lungo su ⏎ per tornare alla schermata iniziale.

È impossibile rispondere a un messaggio telemetrico di testo con stato.

Risposta a un messaggio di testo con uno predefinito

Procedura:
Premere il pulsante **Msg testo** programmato e passare al punto 3.
OPPURE
Seguire la procedura indicata di seguito.

1 OK per accedere al menu.

2 ▲ oppure ▼ fino all'opzione `Messaggi` e premere OK per selezionarla.

3 ▲ oppure ▼ fino all'opzione `Inbox` e premere OK per selezionarla.

4 ▲ oppure ▼ fino a visualizzare il messaggio desiderato e premere OK per selezionarlo.
Se il messaggio è stato inviato da un'applicazione e-mail, potrebbe risultare visualizzata una riga dell'oggetto.

5 Premere nuovamente OK per accedere al sottomenu.

6 ▲ oppure ▼ fino all'opzione `Rispondi` e premere OK per selezionarla.

7 ▲ oppure ▼ fino all'opzione `Risp. predef.` e premere OK per selezionarla.

8 ▲ oppure ▼ fino a visualizzare il messaggio desiderato e premere OK per selezionarlo.

9 Sul display, viene visualizzata una mini notifica transitoria, per confermare che è in corso l'invio del messaggio.

10 Se il messaggio è stato inviato, viene emesso un segnale acustico e sul display viene visualizzata una mini notifica positiva.
OPPURE
Se è impossibile inviare il messaggio, sul display viene visualizzata una mini notifica negativa.

*Se l'invio del messaggio di testo non riesce, la radio torna alla schermata con l'opzione `Reinvia` (vedere **Gestione dei messaggi di testo non inviati** a pagina 58).*

NOTA Se si utilizza un microfono con tastiera, è anche possibile scrivere e inviare un nuovo messaggio (vedere ***Scrittura e invio di un messaggio di testo*** a pagina 115) oppure modificare un messaggio di testo predefinito prima dell'invio (vedere ***Modifica di un messaggio predefinito*** a pagina 117).

Eliminazione di un messaggio di testo dalla Inbox

Procedura:
Premere il pulsante **Msg testo** programmato e passare al punto 3.
OPPURE
Seguire la procedura indicata di seguito.

1 OK per accedere al menu.

2 ▲ oppure ▼ fino all'opzione `Messaggi` e premere OK per selezionarla.

3 ▲ oppure ▼ fino all'opzione `Inbox` e premere OK per selezionarla.

4 ▲ oppure ▼ fino a visualizzare il messaggio desiderato e premere OK per selezionarlo.
Se il messaggio è stato inviato da un'applicazione e-mail, potrebbe risultare visualizzata una riga dell'oggetto.

5 Premere nuovamente OK per accedere al sottomenu.

6 ▲ oppure ▼ fino all'opzione `Elimina` e premere OK per selezionarla.

7 ▲ oppure ▼ fino all'opzione `Sì` e premere OK per selezionarla.

8 Sul display, viene visualizzata una mini notifica positiva.

9 La radio torna all'Inbox.

Eliminazione di tutti i messaggi di testo dalla Inbox

Procedura:
Premere il pulsante **Msg testo** programmato e passare al punto 3.
OPPURE
Seguire la procedura indicata di seguito.

1 OK per accedere al menu.

2 ▲ oppure ▼ fino all'opzione `Messaggi` e premere OK per selezionarla.

3 ▲ oppure ▼ fino all'opzione `Inbox` e premere OK per selezionarla.

4 ▲ oppure ▼ fino all'opzione `Elimina tutto` e premere OK per selezionarla.

5 ▲ oppure ▼ fino all'opzione `Sì` e premere OK per selezionarla.

6 Sul display, viene visualizzata una mini notifica positiva.

*Se la cartella Inbox selezionata non contiene messaggi di testo, sul display viene visualizzato il messaggio `Lista vuota` e, se i toni della tastiera sono abilitati, viene emesso un tono basso (vedere **Attivazione e disattivazione dei toni della tastiera** a pagina 98).*

NOTA Se si utilizza un microfono con tastiera, sono disponibili ulteriori funzioni per i messaggi di testo. Per ulteriori informazioni, vedere ***Messaggi di testo*** a pagina 115.

Codifica dei messaggi analogici

La radio è in grado di inviare messaggi preprogrammati dalla lista Messaggi all'alias della radio o al dispatcher.

Invio di un messaggio MDC codificato al dispatcher

Procedura:

1 OK per accedere al menu.

2 ▲ oppure ▼ fino all'opzione `Messaggio` e premere OK per selezionarla.

3 ▲ oppure ▼ fino all'opzione `Msg predef.` e premere OK per selezionarla.

4 ▲ oppure ▼ fino a visualizzare il messaggio desiderato. Premere OK per inviarlo.

5 Sul display, viene visualizzata una mini notifica transitoria, per confermare che è in corso l'invio del messaggio.

6 Se il messaggio è stato inviato, viene emesso un segnale acustico e sul display viene visualizzata una mini notifica positiva.
OPPURE
Se è impossibile inviare il messaggio, viene emesso un tono basso e sul display viene visualizzata una mini notifica negativa.

Invio della codifica di un messaggio a 5 toni a un contatto

Procedura:

1 OK per accedere al menu.

2 ▲ oppure ▼ fino all'opzione `Messaggio` e premere OK per selezionarla.

3 ▲ oppure ▼ fino all'opzione `Msg predef.` e premere OK per selezionarla.

4 ▲ oppure ▼ fino a visualizzare il messaggio desiderato. Premere OK per selezionarla.

5 ▲ oppure ▼ fino a visualizzare il contatto desiderato. Premere OK per selezionarla.

6 Sul display, viene visualizzata una mini notifica transitoria, per confermare che è in corso l'invio del messaggio.

7 Se il messaggio è stato inviato, viene emesso un segnale acustico e sul display viene visualizzata una mini notifica positiva.
OPPURE
Se è impossibile inviare il messaggio, viene emesso un tono basso e sul display viene visualizzata una mini notifica negativa.

Aggiornamento dello stato analogico

La radio è in grado di inviare messaggi preprogrammati dalla lista stati, indicando l'attività corrente a un contatto radio (per i sistemi a 5 toni) o al dispatcher (per i sistemi MDC).

L'ultimo messaggio a cui è stato dato riscontro viene visualizzato per primo nella lista stati, mentre gli altri messaggi vengono elencati in ordine alfanumerico.

Invio di un aggiornamento dello stato a un contatto predefinito

Procedura:

1 OK per accedere al menu.

2 ▲ oppure ▼ fino all'opzione `Stato` e premere OK per selezionarla.

3 ▲ oppure ▼ fino a visualizzare lo stato desiderato. Premere OK per selezionarla.

4 ▲ oppure ▼ fino all'opzione `Imp. predef`. Premere OK per inviare l'aggiornamento dello stato.

5 Sul display, viene visualizzata una mini notifica transitoria, per confermare che è in corso l'invio dell'aggiornamento dello stato.

6 Se l'aggiornamento dello stato è stato inviato, viene emesso un segnale acustico e sul display viene visualizzata una mini notifica positiva. ✓ viene visualizzato accanto allo stato riscontrato.
OPPURE
Se all'aggiornamento dello stato non viene dato riscontro, viene emesso un tono basso e sul display viene visualizzata una mini notifica negativa. ✓ resta visualizzato accanto allo stato precedente.

Sistemi a 5 toni: per ulteriori informazioni su come impostare il contatto predefinito, vedere ***Impostazione del contatto predefinito*** *a pagina 42.*

Sistemi a 5 toni: se si preme il pulsante ***PTT*** *mentre è visualizzata la lista stati, viene inviato l'aggiornamento dello stato selezionato e la radio torna alla schermata iniziale per inviare una chiamata vocale.*

Visualizzazione dei dettagli dello stato a 5 toni

Procedura:

1 [OK] per accedere al menu.

2 [▲] oppure [▼] fino all'opzione `Stato` e premere [OK] per selezionarla.

3 [▲] oppure [▼] fino a visualizzare lo stato desiderato. Premere [OK] per selezionarla.

4 [▲] oppure [▼] fino all'opzione `Vis. dettagli`. Premere [OK] per selezionarla.

5 Sul display, vengono visualizzati i dettagli dello stato selezionato.

NOTA Se si utilizza un microfono con tastiera, è possibile modificare i dettagli dello stato prima dell'invio (vedere ***Modifica di un messaggio predefinito*** a pagina 117).

Privacy

Questa funzione utilizza una tecnica di codifica basata su software. Quando viene attivata, consente di evitare che utenti non autorizzati sintonizzati su un canale possano ascoltare le conversazioni. La codifica non viene però effettuata durante le fasi di segnalazione e identificazione utente di una trasmissione.

Per inviare una trasmissione abilitata per la privacy, tale funzione deve essere abilitata sul canale su cui si trasmette. Questo requisito non è tuttavia necessario per la ricezione di una trasmissione. Mentre è sintonizzata su un canale abilitato per la privacy, la radio è in grado di ricevere trasmissioni chiare (decodificate).

La radio supporta due tipi di privacy:

- Privacy base
- Privacy avanzata

È possibile programmare nella radio solo **UNO** dei due tipi di privacy.

Per decodificare una chiamata o trasmissione dati abilitata per la privacy, la radio deve essere programmata in modo da avere la stessa chiave privacy (per la privacy base) OPPURE lo stesso valore e ID della chiave (per la privacy avanzata) della radio trasmittente.

Se la radio riceve una chiamata codificata con una diversa chiave privacy OPPURE diversi valori e ID della chiave, si sentirà una trasmissione confusa (Privacy base) oppure niente (Privacy avanzata).

Il LED verde si illumina durante la trasmissione e lampeggia rapidamente durante la ricezione di una trasmissione abilitata per la privacy.

NOTA La funzione Privacy non è disponibile in tutti i modelli di radio. Per ulteriori informazioni, contattare il rivenditore o l'amministratore di sistema.

Procedura:

Premere il pulsante **Privacy** programmato per attivare e disattivare la funzione.

OPPURE

Seguire la procedura indicata di seguito.

1. OK per accedere al menu.
2. ▲ oppure ▼ fino all'opzione `Utilità` e premere OK per selezionarla.
3. ▲ oppure ▼ fino all'opzione `Impost. radio` e premere OK per selezionarla.
4. ▲ oppure ▼ fino all'opzione `Privacy`.
5. Premere OK per attivare la funzione Privacy. Accanto alla voce Abilitato viene visualizzato ✓.
   OPPURE
   Premere OK per disattivare la funzione Privacy. Accanto alla voce Abilitato, non viene più visualizzato ✓.

Se è stato assegnato un tipo di privacy, sulla barra di stato viene visualizzata l'icona con la chiave di protezione o la chiave barrata, a meno che la radio non stia inviando o ricevendo una chiamata o un allarme di emergenza.

Controlli multisito

Queste funzioni sono disponibili se il canale radio corrente è parte di una configurazione IP Site Connect o Linked Capacity Plus.

Vedere ***IP Site Connect*** a pagina 8 e ***Linked Capacity Plus*** a pagina 9 per ulteriori informazioni su queste configurazioni.

Inizio della ricerca automatica del sito

NOTA La radio esegue la ricerca di un nuovo sito **solo** se rileva un segnale debole oppure non è in grado di rilevare nessun segnale nel sito corrente. Se il valore RSSI è forte, la radio resta connessa al sito corrente.

Procedura:
Premere il pulsante **Blocco sito attivo/disattivo** programmato.

1. Viene emesso un segnale acustico e sul display viene visualizzato `Sito sbloccato`.
2. Durante la ricerca attiva di un nuovo sito, il LED giallo lampeggia rapidamente e si spegne quando la radio si connette a un sito.
3. Sul display, vengono visualizzati l'alias del canale e l'icona di roaming del sito.

OPPURE

Procedura:
Utilizzare il menu.

1. OK per accedere al menu.
2. ▲ oppure ▼ fino all'opzione `Utilità` e premere OK per selezionarla.
3. ▲ oppure ▼ fino all'opzione `Impost. radio` e premere OK per selezionarla.
4. ▲ oppure ▼ fino all'opzione `Roaming` e premere OK per selezionarla.
5. ▲ oppure ▼ fino all'opzione `Sblocca sito` e premere OK per selezionarla. Viene emesso un segnale acustico e sul display viene visualizzato `Sito sbloccato`.
6. La radio torna alla schermata iniziale. Sul display, vengono visualizzati l'alias del canale e l'icona di roaming del sito.
7. Durante la ricerca attiva di un nuovo sito, il LED giallo lampeggia rapidamente e si spegne quando la radio si connette a un sito.

*La radio esegue, inoltre, una ricerca automatica del sito (il sito è sbloccato) durante la pressione del pulsante **PTT** o la trasmissione dei dati, se il canale corrente, un canale multisito con un elenco di roaming collegato, è fuori campo.*

Fine della ricerca automatica del sito

Mentre la radio esegue la ricerca attiva di un nuovo sito:

Procedura:
Premere il pulsante **Blocco sito attivo/disattivo** programmato.

1 Viene emesso un segnale acustico e sul display viene visualizzato `Sito bloccato`.

2 Il LED si spegne e sul display viene visualizzato l'alias del canale.

OPPURE

Procedura:
Utilizzare il menu.

1 OK per accedere al menu.

2 ▲ oppure ▼ fino all'opzione `Utilità` e premere OK per selezionarla.

3 ▲ oppure ▼ fino all'opzione `Impost. radio` e premere OK per selezionarla.

4 ▲ oppure ▼ fino all'opzione `Roaming` e premere OK per selezionarla.

5 ▲ oppure ▼ fino all'opzione `Stato blocco sito`.

6 Premere OK per bloccare il sito. Accanto alla voce Abilitato viene visualizzato ✓.

OPPURE
Premere OK per sbloccare il sito. Accanto alla voce Abilitato, non viene più visualizzato ✓.

7 Il LED si spegne e la radio torna alla schermata iniziale. Sul display è visualizzato l'alias del canale.

Inizio della ricerca manuale del sito

Procedura:
Premere il pulsante preprogrammato con la funzione **Roaming manuale sito**, quindi passare al punto 6.
OPPURE
Seguire la procedura indicata di seguito.

1 OK per accedere al menu.

2 ▲ oppure ▼ fino all'opzione `Utilità` e premere OK per selezionarla.

3 ▲ oppure ▼ fino all'opzione `Impost. radio` e premere OK per selezionarla.

4 ▲ oppure ▼ fino all'opzione `Roaming` e premere OK per selezionarla.

5 ▲ oppure ▼ fino all'opzione `Ricerca attiva` e premere OK per selezionarla.

6 Viene emesso un segnale acustico, sul display viene visualizzato `Ricerca sito`.
Il LED verde inizia a lampeggiare.

7 Quando viene rilevato un nuovo sito, viene emesso un segnale acustico e il LED si spegne. Sul display, viene visualizzato `Sito <alias> trovato`.
OPPURE
Se nessun sito è disponibile entro l'area di copertura, viene emesso un segnale acustico e il LED si spegne. Sul display, viene visualizzato `Fuori campo`.
OPPURE
Se un nuovo sito si trova entro l'area di copertura, ma la radio non riesce a connettersi, viene emesso un segnale acustico e il LED si spegne. Sul display, viene visualizzato `Canale occupato`.

8 La radio torna alla schermata iniziale.

Protezione

È possibile abilitare o disabilitare una radio attiva nel sistema, ad esempio, disabilitare una radio rubata per impedire al ladro di utilizzarla, e riabilitarla in un momento successivo, se viene restituita o ritrovata.

NOTA Una radio può essere attivata o disattivata solo se queste funzioni sono state attivate.

Disattivazione della radio

Procedura:
Utilizzare il pulsante **Disatt. radio** programmato.

1 Premere il pulsante **Disatt. radio** programmato.

2 ▲ oppure ▼ fino all'alias o all'ID dell'utente desiderato e premere OK per selezionarlo.

3 Sul display, viene visualizzata una mini notifica temporanea indicante che la richiesta è in corso. Il LED verde inizia a lampeggiare.

4 Attendere la conferma.

5 Se la disattivazione è riuscita, viene emesso un tono positivo e sul display viene visualizzata una mini notifica positiva.
OPPURE
Se la disattivazione non è riuscita, viene emesso un tono negativo e sul display viene visualizzata una mini notifica negativa.

OPPURE

Procedura:
Utilizzare il menu.

1 OK per accedere al menu.

2 ▲ oppure ▼ fino all'opzione `Contatti` e premere OK per selezionarla. Le voci sono disposte in ordine alfabetico.

3 ▲ oppure ▼ fino all'alias o all'ID dell'utente desiderato e premere OK per selezionarlo.

4 ▲ oppure ▼ fino all'opzione `Disatt. radio` e premere OK per selezionarla.

5 Sul display, viene visualizzata una mini notifica temporanea indicante che la richiesta è in corso. Il LED verde inizia a lampeggiare.

6 Attendere la conferma.

7 Se la disattivazione è riuscita, viene emesso un tono positivo e sul display viene visualizzata una mini notifica positiva.
OPPURE
Se la disattivazione non è riuscita, viene emesso un tono negativo e sul display viene visualizzata una mini notifica negativa.

Non premere ⮌ durante l'operazione di disattivazione della radio; in caso contrario, non si riceverà il messaggio di conferma.

*La radio può essere abilitata anche manualmente (vedere **Disabilitazione manuale della radio** a pagina 120).*

Attivazione della radio

Procedura:
Utilizzare il pulsante **Attiv. radio** programmato.

1 Premere il pulsante **Attiv. radio** programmato.

2 ▲ oppure ▼ fino all'alias o all'ID dell'utente desiderato e premere OK per selezionarlo.

3 Sul display, viene visualizzata l'opzione `Attiv. radio` e l'alias o l'ID dell'utente. Il LED verde si illumina.

4 Attendere la conferma.

5 Se l'attivazione è riuscita, viene emesso un tono positivo e sul display viene visualizzata una mini notifica positiva.
OPPURE
Se l'attivazione non è riuscita, viene emesso un tono negativo e sul display viene visualizzata una mini notifica negativa.

OPPURE

Procedura:
Utilizzare il menu.

1 OK per accedere al menu.

2 ▲ oppure ▼ fino all'opzione `Contatti` e premere OK per selezionarla. Le voci sono disposte in ordine alfabetico.

3 ▲ oppure ▼ fino all'alias o all'ID dell'utente desiderato e premere OK per selezionarlo.

4 ▲ oppure ▼ fino all'opzione `Attiv. radio` e premere OK per selezionarla. Il LED verde inizia a lampeggiare.

5 Sul display, viene visualizzata l'opzione `Attiv. radio` e l'alias o l'ID dell'utente. Il LED verde si illumina.

6 Attendere la conferma.

7 Se la radio è stata abilitata, viene emesso un segnale acustico e sul display viene visualizzato il messaggio `Attiv. radio riuscita`.
OPPURE
Se la radio non è stata abilitata, viene emesso un segnale acustico e sul display viene visualizzato il messaggio `Attiv. radio non riuscita`.

Non premere durante il processo di abilitazione della radio; in caso contrario, non verrà ricevuto il messaggio di conferma.

*La radio può essere abilitata anche manualmente (vedere **Abilitazione manuale della radio** a pagina 121).*

Lavoro in solitario

Questa funzione consente di avviare una trasmissione di emergenza in assenza di attività da parte dell'utente, come ad esempio la pressione di un pulsante o l'attivazione del selettore di canale, entro un periodo di tempo predefinito.

Se non viene rilevata alcuna attività per un periodo di tempo programmato, allo scadere del timer di inattività la radio emette un segnale acustico per avvisare l'utente.

Se l'utente non risponde prima dello scadere del tempo del promemoria predefinito, la radio avvia un allarme di emergenza.

A questa funzione, è possibile assegnare solo **uno** dei seguenti allarmi di emergenza:

- Allarme di emergenza
- Allarme di emergenza con chiamata
- Allarme di emergenza con successiva trasmissione voce

La radio resta in modalità di emergenza, consentendo la trasmissione di messaggi vocali fino a quando non viene intrapresa un'azione. Per i diversi modi per uscire dalla modalità di emergenza, vedere ***Emergenza*** a pagina 49.

NOTA Questa funzione è disponibile solo nella radio in cui è stata abilitata. Per ulteriori informazioni, contattare il rivenditore o l'amministratore di sistema.

Modalità di connessione a periferiche di terzi

È possibile selezionare una delle seguenti modalità di connessione a periferiche di terzi:

- Numero parte
- PC e audio
- Accessori dati
- Telemetria
- Generica

Procedura:

1. OK per accedere al menu.
2. ▲ oppure ▼ fino all'opzione `Utilità` e premere OK per selezionarla.
3. ▲ oppure ▼ fino all'opzione `Impost. radio` e premere OK per selezionarla.
4. ▲ oppure ▼ fino all'opzione `Tipo cavo` e premere OK per selezionarla.
5. ▲ oppure ▼ fino alla modalità di connessione desiderata e premere OK per selezionarla.
6. Sul display, viene visualizza la modalità di connessione selezionata.
7. La schermata ritorna automaticamente al menu precedente.

NOTA Se il cavo della periferica di terzi è collegato alla radio, non sarà possibile modificare la modalità di connessione.

Bluetooth

Questa funzione consente di utilizzare la radio con un dispositivo Bluetooth (accessorio) tramite una connessione Bluetooth. La radio supporta i dispositivi Bluetooth Motorola e COTS (disponibili in commercio).

La tecnologia Bluetooth ha una copertura di 10 metri in linea visiva, ossia un percorso senza ostacoli tra la radio e il dispositivo Bluetooth.

Si sconsiglia di separare la radio dal dispositivo Bluetooth; se non si porta la radio con sé, il funzionamento del dispositivo Bluetooth risulterà meno affidabile.

Nelle aree al limite della ricezione, la voce e la qualità del tono cominceranno a essere "incomprensibili" o "interrotte". Per risolvere questo problema, riavvicinare la radio e il dispositivo Bluetooth, entro un raggio di 10 metri, per ripristinare la nitidezza della ricezione audio. La funzione Bluetooth della radio ha una potenza di 2,5 mW (4 dBm) a una portata di 10 metri.

La radio può supportare fino a 3 connessioni Bluetooth simultanee con dispositivi Bluetooth di tipo diverso, ad esempio, un auricolare, uno scanner e un dispositivo POD (solo PTT). Non sono supportate più connessioni con dispositivi Bluetooth dello stesso tipo.

Per ulteriori informazioni sulla funzionalità completa del dispositivo Bluetooth, consultare il manuale per l'utente del dispositivo.

Abilitazione e disabilitazione della funzionalità Bluetooth

Procedura:

1. OK per accedere al menu.
2. ▲ oppure ▼ fino all'opzione `Bluetooth` e premere OK per selezionarla.
3. ▲ oppure ▼ fino all'opzione `Stato utente` e premere OK per selezionarla.
4. Sul display, viene visualizzata l'opzione `Attivo` e `Disattivo`. ▲ oppure ▼ fino all'opzione `On` e premere OK per attivare la funzionalità Bluetooth. ✓ viene visualizzato accanto ad `Attivo`. L'icona Bluetooth viene visualizzata sulla barra di stato.
   OPPURE
   Sul display, viene visualizzata l'opzione `Attivo` e `Disattivo`. ▲ oppure ▼ fino all'opzione `Off` e premere OK per disattivare la funzionalità Bluetooth. ✓ viene visualizzato accanto a `Disattivo`.

Ricerca e connessione a un dispositivo Bluetooth

Procedura:

1 Accendere il dispositivo Bluetooth e impostarlo sulla modalità di accoppiamento. Fare riferimento al manuale per l'utente fornito con il dispositivo Bluetooth.

2 Sulla radio, premere OK per accedere al menu.

3 ▲ oppure ▼ fino all'opzione `Bluetooth` e premere OK per selezionarla.

4 ▲ oppure ▼ fino all'opzione `Dispositivi` e premere OK per selezionarla.

5 ▲ oppure ▼ fino al dispositivo desiderato e premere OK per selezionarlo.
OPPURE
▲ oppure ▼ fino all'opzione `Trova dispos.` per individuare i dispositivi disponibili.
▲ oppure ▼ fino al dispositivo desiderato e premere OK per selezionarlo.

6 ▲ oppure ▼ fino all'opzione `Connetti` e premere OK per selezionarla. Sul display, viene visualizzata l'opzione `Connesso a <Nome disp>`.
È possibile che, per completare l'accoppiamento, il dispositivo Bluetooth richieda l'esecuzione di ulteriori operazioni. Fare riferimento al manuale per l'utente fornito con il dispositivo Bluetooth.

7 Se l'accoppiamento ha esito positivo, sul display della radio viene visualizzato il messaggio `<Nome disp> connesso`. Viene emesso un segnale acustico e viene visualizzato il simbolo ✓ accanto al nome del dispositivo connesso. L'icona del dispositivo Bluetooth collegato viene visualizzata sulla barra di stato.
OPPURE
Se l'accoppiamento ha esito negativo, sul display della radio viene visualizzato il messaggio `Connessione non riuscita`.

Non spegnere il dispositivo Bluetooth e non premere durante l'operazione di ricerca e connessione, in quanto ciò provoca l'annullamento dell'operazione.

NOTA Se è richiesto il codice PIN, eseguire quanto descritto al punto 2 in ***Accesso alla radio mediante password*** a pagina 121.

Ricerca e connessione da un dispositivo Bluetooth (modalità Rilevamento)

Procedura:

1 Attivare la funzionalità Bluetooth. Vedere ***Abilitazione e disabilitazione della funzionalità Bluetooth*** a pagina 75.

1 OK per accedere al menu.

2 ▲ oppure ▼ fino all'opzione `Bluetooth` e premere OK per selezionarla.

3 ▲ oppure ▼ fino all'opzione `Trovami` e premere OK per selezionarla.
La radio può essere rilevata da altre periferiche Bluetooth per un tempo programmato. Questa modalità è denominata Rilevamento.

4 Accendere la periferica Bluetooth e connetterla alla radio. Fare riferimento al manuale per l'utente fornito con il dispositivo Bluetooth.

5 Quando il dispositivo Bluetooth tenta di eseguire l'accoppiamento alla radio, sul display viene visualizzato il nome della periferica insieme ai comandi `Accetta` e `Rifiuta`.
Per accettare l'accoppiamento:
▲ oppure ▼ fino all'opzione `Accetta` e premere OK per selezionarla.
Sul display, viene visualizzata l'opzione `Accop. to Bluetooth`. Se l'operazione ha esito positivo, viene emesso un segnale acustico e sul display viene visualizzata l'opzione `Accoppiamento completato`.
Per rifiutare l'accoppiamento:
▲ oppure ▼ fino all'opzione `Rifiuta` e premere OK per selezionarla.

Mentre è attiva la modalità Rilevamento, non spegnere la radio o la periferica Bluetooth per evitare che l'operazione venga annullata.

Disconnessione da un dispositivo Bluetooth

Procedura:

1 Sulla radio, premere OK per accedere al menu.

2 ▲ oppure ▼ fino all'opzione `Bluetooth` e premere OK per selezionarla.

3 ▲ oppure ▼ fino all'opzione `Dispositivi` e premere OK per selezionarla.

4 ▲ oppure ▼ fino al dispositivo desiderato e premere OK per selezionarlo.

5 ▲ oppure ▼ fino all'opzione `Disconnetti` e premere OK per selezionarla. Sul display, viene visualizzata l'opzione `Disconness. da <Nome disp>`.
È possibile che per disconnettere il dispositivo Bluetooth si debbano eseguire ulteriori operazioni. Fare riferimento al manuale per l'utente fornito con il dispositivo Bluetooth.

6 Il display della radio visualizza `<Nome disp> disconnesso`. Viene emesso un segnale acustico positivo e il simbolo ✓ accanto al nome del dispositivo connesso non viene più visualizzato. L'icona del dispositivo Bluetooth collegato non viene più visualizzata sulla barra di stato.

Commutazione dell'instradamento dell'audio

È possibile alternare l'instradamento dell'audio tra l'altoparlante interno della radio e l'accessorio Bluetooth esterno.

Procedura:

1. Premere il pulsante **Comm. audio Bluetooth** programmato.
2. Viene emesso un segnale acustico e sul display viene visualizzata l'opzione `Invia audio alla radio`.
   OPPURE
   Viene emesso un segnale acustico e sul display viene visualizzata l'opzione `Invia audio a Bluetooth`.

Visualizzazione dei dettagli del dispositivo

Procedura:

1. OK per accedere al menu.
2. ▲ oppure ▼ fino all'opzione `Bluetooth` e premere OK per selezionarla.
3. ▲ oppure ▼ fino all'opzione `Dispositivi` e premere OK per selezionarla.
4. ▲ oppure ▼ fino al dispositivo desiderato e premere OK per selezionarlo.
5. ▲ oppure ▼ fino all'opzione `Vis. dettagli` e premere OK per selezionarla.

Eliminazione del nome del dispositivo

È possibile rimuovere un dispositivo scollegato dall'elenco delle periferiche Bluetooth.

Procedura:

1. OK per accedere al menu.
2. ▲ oppure ▼ fino all'opzione `Bluetooth` e premere OK per selezionarla.
3. ▲ oppure ▼ fino all'opzione `Dispositivi` e premere OK per selezionarla.
4. ▲ oppure ▼ fino al dispositivo desiderato e premere OK per selezionarlo.
5. ▲ oppure ▼ fino all'opzione `Elimina` e premere OK per selezionarla.
6. Sul display, viene visualizzato `Periferica eliminata`.

Guad mic BT

Consente di controllare l'amplificazione del microfono della periferica Bluetooth collegata.

Procedura:

1 OK per accedere al menu.

2 ▲ oppure ▼ fino all'opzione `Bluetooth` e premere OK per selezionarla.

3 ▲ oppure ▼ fino all'opzione `Guad mic BT` e premere OK per selezionarla.

4 ▲ oppure ▼ fino al tipo di amplificazione desiderata e ai valori correnti.
Per modificare i valori, selezionarli premendo OK.

5 ▲ per aumentare oppure ▼ per ridurre i valori e premere OK.

Lista delle notifiche

La radio dispone di una lista delle notifiche che raccoglie tutti gli eventi "non letti" sul canale, come i messaggi di testo non letti, i telegrammi, i messaggi telemetrici, le chiamate perse e gli avvisi di chiamata.

Se nella lista delle notifiche sono presenti uno o più eventi, sulla barra di stato viene visualizzata l'icona Notifica.

La lista supporta un massimo di quaranta (40) eventi non letti. Quando è piena, l'evento successivo va a sostituire l'evento meno recente.

Una volta letti, gli eventi vengono rimossi dalla lista delle notifiche.

NOTA Quando viene visualizzata la lista delle notifiche, la radio sospende la scansione e la ripristina quando esce dalla lista. Premere ↩ per uscire dalla lista delle notifiche o attendere lo scadere del timer del menu.

Accesso alla lista delle notifiche

Procedura:

Premere il pulsante **Notifiche** programmato.
OPPURE
Seguire la procedura indicata di seguito.

1 OK per accedere al menu.

2 ▲ oppure ▼ fino all'opzione Notifica e premere OK per selezionarla.

3 ▲ oppure ▼ fino a visualizzare l'evento desiderato e premere OK per selezionarlo.

Premere a lungo su ↩ per tornare alla schermata iniziale.

Sistema di transponder per il rilevamento automatico della portata (ARTS)

Si tratta di una funzionalità analogica che informa l'utente quando la radio si trova al di fuori della portata di altri dispositivi con tecnologia ARTS.

Le radio dotate di tecnologia ARTS trasmettono e ricevono segnali periodici che rilevano se i dispositivi si trovano entro la portata reciproca. Il rivenditore può programmare la radio per abilitarla alla trasmissione o alla ricezione del segnale ARTS.

La radio fornisce le seguenti indicazioni sugli stati:

- **Avviso al primo passaggio**: viene emesso un segnale acustico e sul display viene visualizzata l'opzione Nel raggio dopo l'alias del canale.
- **Avviso ARTS entro portata**: viene emesso un segnale acustico, se configurato, e sul display viene visualizzata l'opzione Nel raggio dopo l'alias del canale.

Avviso ARTS fuori portata: viene emesso un segnale acustico, il LED lampeggia rapidamente in rosso e sul display si alternano la notifica Fuori campo e la schermata iniziale.

Programmazione Over-the-Air (OTAP, Over-the-Air Programming)

Grazie alla programmazione Over-the-Air, la radio può essere aggiornata da remoto dal rivenditore, senza necessità di una connessione fisica. Con questa funzionalità, è, inoltre, possibile configurare alcune impostazioni.

Quando la programmazione Over-the-Air è in corso, il LED lampeggia in verde.

NOTA Durante la ricezione di un volume elevato di dati, viene visualizzata l'icona Volume dati elevato e il canale risulta occupato. Se si preme il pulsante PTT in questo momento, la radio potrebbe emettere un segnale acustico negativo.

Al termine della programmazione, a seconda della configurazione della radio:

- Viene emesso un segnale acustico, sul display viene visualizzato Riavvio aggiorn. to e la radio viene riavviata (si spegne e si riaccende).
- Scegliere Riavvia ora o Posticipa. Se si seleziona Posticipa, viene visualizzata la schermata precedente e l'icona del timer OTAP rimane visibile fino al riavvio automatico.

Al riavvio automatico, sul display viene visualizzata l'opzione Aggiorn sw completato, se l'aggiornamento OTAP è andato a buon fine, oppure Aggiorn sw non riuscito, se invece ha avuto esito negativo.

*Vedere **Aggiornamento del software** a pagina 94 per la versione aggiornata del software.*

Utility

Attivazione e disattivazione dei toni e degli avvisi

Se necessario, è possibile abilitare e disabilitare tutti i toni e gli avvisi della radio, ad eccezione del tono che avvisa l'utente dell'arrivo di una chiamata di emergenza.

Procedura:
Premere il pulsante **Tutti i toni/avvisi** programmato per attivare o disattivare tutti i toni e gli avvisi.
OPPURE
Seguire la procedura indicata di seguito.

1. OK per accedere al menu.
2. ▲ oppure ▼ fino all'opzione `Utilità` e premere OK per selezionarla.
3. ▲ oppure ▼ fino all'opzione `Impost. radio` e premere OK per selezionarla.
4. ▲ oppure ▼ fino all'opzione `Toni/avvisi` e premere OK per selezionarla.
5. ▲ oppure ▼ fino all'opzione `Tutti i toni` e premere OK per selezionarla.
6. Premere OK per attivare tutti i toni. Accanto alla voce Abilitato viene visualizzato ✓.
   OPPURE
   Premere OK per disattivare tutti i toni. Accanto alla voce Abilitato, non viene più visualizzato ✓.

Impostazione del livello di offset volume dei toni/avvisi

Se necessario, è possibile regolare il livello di offset del volume dei toni/avvisi. Questa funzione consente di regolare il volume dei toni/avvisi a un livello più alto o più basso di quello della voce.

Procedura:

1. OK per accedere al menu.
2. ▲ oppure ▼ fino all'opzione `Utilità` e premere OK per selezionarla.
3. ▲ oppure ▼ fino all'opzione `Impost. radio` e premere OK per selezionarla.
4. ▲ oppure ▼ fino all'opzione `Toni/avvisi` e premere OK per selezionarla.
5. ▲ oppure ▼ fino all'opzione `Offset vol.` e premere OK per selezionarla.
6. ▲ oppure ▼ fino a ottenere il valore di volume desiderato. Alla selezione di ogni valore, la radio emette il tono corrispondente.
7. Premere OK per salvare il valore del volume selezionato.
   OPPURE
   Ripetere il passaggio 6 per selezionare un altro valore del volume.
   OPPURE
   per uscire senza modificare l'attuale offset del volume.

Attivazione o disattivazione del tono che indica il permesso di parlare

In base alle esigenze, è possibile abilitare o disabilitare il tono che indica il permesso di parlare.

Procedura:

1. OK per accedere al menu.
2. ▲ oppure ▼ fino all'opzione `Utilità` e premere OK per selezionarla.
3. ▲ oppure ▼ fino all'opzione `Impost. radio` e premere OK per selezionarla.
4. ▲ oppure ▼ fino all'opzione `Toni/avvisi` e premere OK per selezionarla.
5. ▲ oppure ▼ fino all'opzione `Tono perm.` e premere OK per selezionarla.
6. Premere OK per attivare il tono che indica il permesso di parlare. Accanto alla voce Abilitato viene visualizzato ✓.
   OPPURE
   Premere OK per disattivare il tono che indica il permesso di parlare. Accanto alla voce Abilitato, non viene più visualizzato ✓.

Attivazione/Disattivazione del tono di avviso dell'accensione

In base alle esigenze è possibile abilitare o disabilitare il tono di avviso dell'accensione.

Procedura:

1. OK per accedere al menu.
2. ▲ oppure ▼ fino all'opzione `Utilità` e premere OK per selezionarla.
3. ▲ oppure ▼ fino all'opzione `Impost. radio` e premere OK per selezionarla.
4. ▲ oppure ▼ fino all'opzione `Toni/avvisi` e premere OK per selezionarla.
5. ▲ oppure ▼ fino all'opzione `Accensione` e premere OK per selezionarla.
6. Premere OK per attivare il tono di avviso dell'accensione. Accanto alla voce Abilitato viene visualizzato ✓.
   OPPURE
   Premere OK per disattivare il tono di avviso dell'accensione. Accanto alla voce Abilitato, non viene più visualizzato ✓.

Impostazione del tono di avviso per i messaggi di testo

È possibile personalizzare il tono di avviso per i messaggi di testo, impostandolo su Momentaneo o Ripetitivo, per ogni voce presente nella lista Contatti.

Procedura:

1. OK per accedere al menu.
2. ▲ oppure ▼ fino all'opzione `Contatti` e premere OK per selezionarla.
3. ▲ oppure ▼ fino all'alias o all'ID dell'utente desiderato e premere OK per selezionarlo.
4. ▲ oppure ▼ fino all'opzione `Avviso msg` e premere OK per selezionarla.
5. Sul display, vengono visualizzate le modalità `Momentaneo` e `Ripetitivo`. ▲ oppure ▼ fino all'impostazione desiderata e premere OK per selezionarla. Accanto all'impostazione selezionata viene visualizzato ✓.

Impostazione del livello di potenza

È possibile impostare il livello di potenza alto o basso per ciascun canale.

Impostazioni: l'opzione `Alta` consente la comunicazione tra radio che si trovano a notevole distanza. L'opzione `Bassa` consente la comunicazione tra radio vicine.

Procedura:

Premere il pulsante **Livello potenza** programmato per selezionare alternativamente il livello di potenza basso o alto.

OPPURE

Seguire la procedura indicata di seguito.

1. OK per accedere al menu.
2. ▲ oppure ▼ fino all'opzione `Utilità` e premere OK per selezionarla.
3. ▲ oppure ▼ fino all'opzione `Impost. radio` e premere OK per selezionarla.
4. ▲ oppure ▼ fino all'opzione `Potenza` e premere OK per selezionarla.
5. ▲ oppure ▼ fino a visualizzare l'impostazione desiderata e premere OK per selezionarla. ✓ viene visualizzato accanto all'impostazione selezionata.
6. Riappare il menu precedente.

Premere a lungo su ↩ per tornare alla schermata iniziale. Viene visualizzata l'icona del livello di potenza.

Modifica dell'aspetto del display

È possibile modificare l'aspetto del display tra Giorno e Notte, a seconda delle necessità. La selezione effettuata influisce sulla tavolozza dei colori del display.

Procedura:
Premere il pulsante **Modo display** programmato per alternare le impostazioni del display.
OPPURE
Seguire la procedura indicata di seguito.

1. OK per accedere al menu.
2. ▲ oppure ▼ fino all'opzione `Utilità` e premere OK per selezionarla.
3. ▲ oppure ▼ fino all'opzione `Impost. radio` e premere OK per selezionarla.
4. ▲ oppure ▼ fino all'opzione `Giorno/notte` e premere OK per selezionarla.
5. Sul display, vengono visualizzate le opzioni `Modo Giorno` e `Modo Notte`. ▲ oppure ▼ fino all'impostazione desiderata e premere OK per selezionarla. ✓ viene visualizzato accanto all'impostazione selezionata.

Regolazione della luminosità del display

È possibile regolare la luminosità del display della radio, a seconda delle esigenze.

Procedura:
Premere il pulsante **Luminosità** programmato e passare al punto 5.**OPPURE**
Seguire la procedura indicata di seguito.

1. OK per accedere al menu.
2. ▲ oppure ▼ fino all'opzione `Utilità` e premere OK per selezionarla.
3. ▲ oppure ▼ fino all'opzione `Impost. radio` e premere OK per selezionarla.
4. ▲ oppure ▼ fino all'opzione `Luminosità` e premere OK per selezionarla.
5. Sul display, viene visualizzata la barra di avanzamento. Per diminuire la luminosità del display, premere ▼; per aumentarla, premere ▲. Premere OK per confermare la scelta.

Attivazione e disattivazione dell'avvisatore acustico e delle luci

La radio è in grado di avvisare l'utente dell'arrivo di una chiamata mediante la funzione Clacson/luci. Abilitando questa funzione, alla ricezione di una chiamata, verranno attivati l'avvisatore acustico e le luci della vettura.

Questa funzione deve essere installata dal rivenditore, utilizzando il connettore accessori situato sulla parte posteriore della radio.

Procedura:
Premere il pulsante **Clacson/luci** programmato per attivare o disattivare la funzione.
OPPURE
Seguire la procedura indicata di seguito.

1. OK per accedere al menu.
2. ▲ oppure ▼ fino all'opzione `Utilità` e premere OK per selezionarla.
3. ▲ oppure ▼ fino all'opzione `Impost. radio` e premere OK per selezionarla.
4. ▲ oppure ▼ fino all'opzione `Clacson/luci` e premere OK per selezionarla.
5. Premere OK per attivare l'avvisatore acustico e le luci. Accanto alla voce Abilitato viene visualizzato ✓.
   OPPURE
   Premere OK per disattivare l'avvisatore acustico e le luci. Accanto alla voce Abilitato, non viene più visualizzato ✓.

Abilitazione e disabilitazione del sistema Public Address

È possibile abilitare e disabilitare il sistema Public Address di diffusione audio non connesso della radio.

Procedura:
Premere il pulsante **PA att./disatt.** programmato per abilitare o disabilitare la funzione.

Abilitazione e disabilitazione del sistema Public Address esterno

È possibile abilitare o disabilitare l'instradamento dell'audio tra l'amplificatore dell'altoparlante con indirizzo pubblico (PA) connesso e il sistema Public Address di diffusione audio non connesso della radio.

Procedura:
Premere il pulsante **PA est. att./disatt.** programmato per abilitare o disabilitare la funzione.

Impostazione del livello di squelch

È possibile regolare il livello di squelch della radio per eliminare la ricezione di chiamate non gradite, la cui forza di segnale è bassa, oppure i canali che presentano un rumore di fondo più elevato del normale.

Impostazioni: Normale corrisponde all'impostazione predefinita. L'opzione Stretto consente di eliminare la ricezione di chiamate (non gradite) e/o i rumori di fondo. È, tuttavia, possibile che vengano filtrate anche le chiamate effettuate da posizioni remote.

Procedura:
Premere il pulsante **Squelch** programmato per selezionare alternativamente lo squelch normale e stretto.
OPPURE
Seguire la procedura indicata di seguito.

1 OK per accedere al menu.

2 ▲ oppure ▼ fino all'opzione Utilità e premere OK per selezionarla.

3 ▲ oppure ▼ fino all'opzione Impost. radio e premere OK per selezionarla.

4 ▲ oppure ▼ fino all'opzione Squelch e premere OK per selezionarla.

5 Sul display, viene visualizzata l'opzione Stretto e Normale. ▲ oppure ▼ fino all'impostazione desiderata e premere OK per selezionarla. Accanto all'impostazione selezionata viene visualizzato ✓.

6 Riappare il menu precedente.

Attivazione e disattivazione della schermata iniziale

Se necessario, è possibile abilitare e disabilitare la visualizzazione della schermata iniziale.

Procedura:

1 OK per accedere al menu.

2 ▲ oppure ▼ fino all'opzione Utilità e premere OK per selezionarla.

3 ▲ oppure ▼ fino all'opzione Impost. radio e premere OK per selezionarla.

4 ▲ oppure ▼ fino all'opzione Schermo iniz. e premere OK per selezionarla.

5 Premere OK per attivare la schermata iniziale. Accanto alla voce Abilitato viene visualizzato ✓.
OPPURE
Premere OK per disattivare la visualizzazione della schermata iniziale. Accanto alla voce Abilitato, non viene più visualizzato ✓.

Abilitazione e disabilitazione degli indicatori LED

Se necessario, è possibile abilitare e disabilitare gli indicatori LED.

Procedura:

1. OK per accedere al menu.
2. ▲ oppure ▼ fino all'opzione `Utilità` e premere OK per selezionarla.
3. ▲ oppure ▼ fino all'opzione `Impost. radio` e premere OK per selezionarla.
4. ▲ oppure ▼ fino all'opzione `Indicatore LED` e premere OK per selezionarla.
5. Premere OK per attivare l'indicatore LED. Accanto alla voce Abilitato viene visualizzato ✓.
   OPPURE
   Premere OK per disattivare l'indicatore LED. Accanto alla voce Abilitato, non viene più visualizzato ✓.

Impostazione delle preferenze per la manopola con duplice funzionalità

La radio è dotata di una **Manopola volume/canali** con duplice funzionalità. Se si disattiva la l'opzione della duplice funzionalità, la manopola funge solo da manopola di controllo del volume.

1. OK per accedere al menu.
2. ▲ oppure ▼ fino all'opzione `Utilità` e premere OK per selezionarla.
3. ▲ oppure ▼ fino all'opzione `Impost. radio` e premere OK per selezionarla.
4. ▲ oppure ▼ fino all'opzione `Doppia manop.` e premere OK per selezionarla.
5. Sul display, vengono visualizzate le opzioni `Solo volume` e `Volume e can.`
   ▲ oppure ▼ fino all'impostazione desiderata e premere OK per selezionarla. Accanto all'impostazione selezionata viene visualizzato ✓.
6. Riappare il menu precedente.

Lingua

È possibile impostare la lingua in cui verrà visualizzato il testo sul display della radio.

Procedura:

1 [OK] per accedere al menu.

2 [▲] oppure [▼] fino all'opzione `Utilità` e premere [OK] per selezionarla.

3 [▲] oppure [▼] fino all'opzione `Lingua` e premere [OK] per selezionarla.

4 [▲] oppure [▼] fino a visualizzare la lingua desiderata e premere [OK] per attivarla. ✓ viene visualizzato accanto alla lingua.

Attivazione e disattivazione della funzione VOX (trasmissione attivata dalla voce)

Questa funzione consente di avviare una chiamata in viva voce su un canale programmato. La radio trasmette automaticamente per un periodo di tempo programmato ogni volta che il microfono di un accessorio VOX rileva la voce.

NOTA Dopo aver scollegato il microfono VOX, può darsi che sia necessario spegnere e riaccendere la radio per utilizzare un altro accessorio adatto.

La funzione VOX viene disattivata se si preme il pulsante **PTT** durante la trasmissione o ricezione. Per riattivarla, eseguire **una** delle seguenti operazioni:

- Spegnere e riaccendere la radio **OPPURE**
- Cambiare canale utilizzando i pulsanti di **scorrimento su/giù OPPURE**
- Cambiare canale con la **manopola volume/canali OPPURE**
- Seguire la procedura indicata di seguito.

NOTA Questa funzione può essere attivata o disattivata solo se è stata abilitata nella radio. Per ulteriori informazioni, contattare il rivenditore o l'amministratore di sistema.

Procedura:

Premere il pulsante **VOX** programmato per attivare o disattivare la funzione.

OPPURE

Seguire la procedura indicata di seguito.

1 [OK] per accedere al menu.

2 [▲] oppure [▼] fino all'opzione `Utilità` e premere [OK] per selezionarla.

3 [▲] oppure [▼] fino all'opzione `Impost. radio` e premere [OK] per selezionarla.

4 [▲] oppure [▼] fino all'opzione `VOX` e premere [OK] per selezionarla.

5 Premere [OK] per attivare la funzione VOX. Accanto alla voce Abilitato viene visualizzato ✓.
OPPURE
Premere [OK] per disattivare la funzione VOX. Accanto alla voce Abilitato, non viene più visualizzato ✓.

*Se è abilitata la funzione Tono perm. (vedere **Attivazione o disattivazione del tono che indica il permesso di parlare** a pagina 82), utilizzare una parola di attivazione per iniziare la chiamata. Quindi, dopo aver ricevuto il tono che indica il permesso di parlare, parlare chiaramente nel microfono.*

Attivazione e disattivazione delle funzioni della scheda opzioni

Le funzionalità della scheda opzioni in ogni canale possono essere assegnate ai pulsanti programmabili. Per ulteriori informazioni, rivolgersi al proprio rivenditore o all'amministratore di sistema.

Procedura:
Premere il pulsante **Funzione Scheda opzioni** programmato per attivare o disattivare la funzione.

Identificazione del tipo di cavo

È possibile selezionare il tipo di cavo utilizzato dalla radio.

Procedura:

1. OK per accedere al menu.
2. ▲ oppure ▼ fino all'opzione `Utilità` e premere OK per selezionarla.
3. ▲ oppure ▼ fino all'opzione `Impost. radio` e premere OK per selezionarla.
4. ▲ oppure ▼ fino all'opzione `Tipo cavo` e premere OK per selezionarla.
5. Il tipo di cavo attualmente selezionato è contrassegnato da ✓.

Annun vocale

Questa funzione consente di indicare con un messaggio audio la zona o il canale corrente appena assegnato(a) dall'utente o la pressione del pulsante programmabile. È possibile personalizzare questo indicatore audio in base alle esigenze dei clienti.
In genere, questa funzione è utile nel caso in cui un utente abbia difficoltà a leggere le informazioni visualizzate sul display.

Per attivare o disattivare l'annuncio vocale eseguire quanto segue.

Procedura:
Premere il pulsante **Annun vocale** programmato.
OPPURE
Seguire la procedura indicata di seguito.

1. OK per accedere al menu.
2. ▲ oppure ▼ fino all'opzione `Utilità` e premere OK per selezionarla.
3. ▲ oppure ▼ fino all'opzione `Annun vocale`.
4. Premere OK per attivare l'annuncio vocale. Accanto alla voce Abilitato viene visualizzato ✓.
   OPPURE
   Premere OK per disattivare l'annuncio vocale. Accanto alla voce Abilitato, non viene più visualizzato ✓.

Trasf. chiamata

È possibile impostare la radio in modo che trasferisca automaticamente le chiamate vocali a un'altra radio.

Procedura:

1 OK per accedere al menu.

2 ▲ oppure ▼ fino all'opzione `Utilità` e premere OK per selezionarla.

3 ▲ oppure ▼ fino all'opzione `Trasf. chiamata`.

4 Premere OK per attivare il trasferimento di chiamata. Accanto alla voce Abilitato viene visualizzato ✓.
OPPURE
Premere OK per disattivare il trasferimento di chiamata. Accanto alla voce Abilitato, non viene più visualizzato ✓.

Menu Timer

Consente di definire per quanto tempo la radio resta nel menu prima di tornare automaticamente alla schermata iniziale.

Procedura:

1 OK per accedere al menu.

2 ▲ oppure ▼ fino all'opzione `Utilità` e premere OK per selezionarla.

3 ▲ oppure ▼ fino all'opzione `Impost. radio` e premere OK per selezionarla.

4 ▲ oppure ▼ fino all'opzione `Menu Timer` e premere OK per selezionarla.

5 ▲ oppure ▼ fino all'impostazione desiderata e premere OK per selezionarla.

AGC mic A (AGC mic analogico)

Questa funzione consente di controllare automaticamente il guadagno del microfono della radio durante la trasmissione su un sistema analogico. Abbassa i volumi alti e aumenta quelli bassi fino a un valore preimpostato, per garantire una resa audio omogenea.

Procedura:

1 OK per accedere al menu.

2 ▲ oppure ▼ fino all'opzione `Utilità` e premere OK per selezionarla.

3 ▲ oppure ▼ fino all'opzione `Impost. radio` e premere OK per selezionarla.

4 ▲ oppure ▼ fino all'opzione `AGC Mic A` (AGC Mic analogico).

5 Premere OK per attivare la funzione AGC Mic A (AGC Mic analogico). Accanto alla voce Abilitato viene visualizzato ✓.
OPPURE
Premere OK per disattivare la funzione AGC Mic A (AGC Mic analogico). Accanto alla voce Abilitato, non viene più visualizzato ✓.

AGC mic D (AGC mic digitale)

Questa funzionalità controlla automaticamente l'amplificazione del microfono durante la trasmissione su un sistema digitale. Abbassa i volumi alti e aumenta quelli bassi fino a un valore preimpostato, per garantire una resa audio omogenea.

Procedura:

1. OK per accedere al menu.
2. ▲ oppure ▼ fino all'opzione `Utilità` e premere OK per selezionarla.
3. ▲ oppure ▼ fino all'opzione `Impost. radio` e premere OK per selezionarla.
4. ▲ oppure ▼ fino all'opzione `AGC mic D` (AGC mic digitale).
5. Premere OK per attivare la funzione AGC mic D. Accanto alla voce Abilitato viene visualizzato ✓.
   OPPURE
   Premere OK per disattivare la funzione AGC mic D. Accanto alla voce Abilitato, non viene più visualizzato ✓.

Audio intell.

La radio regola automaticamente il volume dell'audio in modo che superi il rumore di fondo dell'ambiente, comprese le fonti di rumore stazionarie e non. Si tratta di una funzione di sola ricezione, che non influisce sull'audio di trasmissione.

NOTA *Questa funzione non è disponibile durante le sessioni Bluetooth.*

Per attivare o disattivare l'audio intelligente, eseguire quanto segue.

Procedura:

Premere il pulsante **Audio intell.** programmato per attivare o disattivare la funzione.

OPPURE

Seguire la procedura indicata di seguito.

1. OK per accedere al menu.
2. ▲ oppure ▼ fino all'opzione `Utilità` e premere OK per selezionarla.
3. ▲ oppure ▼ fino all'opzione `Impost. radio` e premere OK per selezionarla.
4. ▲ oppure ▼ fino all'opzione `Audio intell.`
5. Premere OK per attivare l'audio intelligente Accanto alla voce Abilitato viene visualizzato ✓.
   OPPURE
   Premere OK per disattivare l'audio intelligente Accanto alla voce Abilitato, non viene più visualizzato ✓.

Attivazione e disattivazione della funzione Soppressore AF

Questa funzione consente di ridurre al minimo il feedback acustico nelle chiamate ricevute.

Procedura:

Premere il pulsante **Soppressore AF** programmato.
OPPURE
Seguire la procedura indicata di seguito.

1. OK per accedere al menu.
2. ▲ oppure ▼ fino all'opzione `Utilità` e premere OK per selezionarla.
3. ▲ oppure ▼ fino all'opzione `Impost. radio` e premere OK per selezionarla.
4. ▲ o ▼ per `Soppressore AF`.
5. Premere OK per attivare la funzione Soppressore AF. Accanto alla voce Abilitato viene visualizzato ✓.
   OPPURE
   Premere OK per disattivare la funzione Soppressore AF. Accanto alla voce Abilitato, non viene più visualizzato ✓.

GPS

Il sistema GPS (Global Positioning System) è un sistema di navigazione satellitare, utilizzato per determinare l'esatta posizione della radio.

Procedura:

Premere il pulsante **GPS** programmato per attivare o disattivare la funzione.
OPPURE

1. OK per accedere al menu.
2. ▲ oppure ▼ fino all'opzione `Utilità` e premere OK per selezionarla.
3. ▲ oppure ▼ fino all'opzione `Impost. radio` e premere OK per selezionarla.
4. ▲ oppure ▼ fino all'opzione `GPS`.
5. Premere OK per attivare il GPS. Accanto alla voce Abilitato viene visualizzato ✓.
   OPPURE
   Premere OK per disattivare il GPS. Accanto alla voce Abilitato, non viene più visualizzato ✓.

*Per informazioni sul recupero delle informazioni GPS, vedere **Controllo delle informazioni GPS** a pagina 94.*

Accesso alle informazioni generali sulla radio

Nella radio sono memorizzate le seguenti informazioni:

- Alias e ID radio
- Versioni del firmware e del codeplug
- Informazioni sul GPS
- Aggiornamento del software
- Informazioni sul sito

NOTA Premere in qualsiasi momento per tornare alla schermata precedente o premere a lungo per tornare alla schermata iniziale. La schermata corrente viene comunque chiusa alla scadenza del tempo di inattività.

Controllo dell'alias e dell'ID della radio

È possibile visualizzare l'ID della radio.

Procedura:

Premere il pulsante Alias e ID radio programmato per controllare l'alias e l'ID della radio. Viene emesso un tono positivo.

OPPURE

Seguire la procedura indicata di seguito.

1. OK per accedere al menu.
2. oppure fino all'opzione `Utilità` e premere OK per selezionarla.
3. oppure fino all'opzione `Info radio` e premere OK per selezionarla.
4. oppure fino all'opzione `Num. utente` e premere OK per selezionarla.
5. L'alias della radio viene visualizzato nella prima riga del display e l'ID nella seconda.

*È anche possibile premere il tasto programmato **Alias e ID radio** per tornare alla schermata precedente.*

Controllo della versione del firmware e del codeplug

Consente di visualizzare la versione del firmware e del codeplug della radio.

Procedura:

1. OK per accedere al menu.
2. oppure fino all'opzione `Utilità` e premere OK per selezionarla.
3. oppure fino all'opzione `Info radio` e premere OK per selezionarla.
4. oppure fino all'opzione `Versioni` e premere OK per selezionarla.

Sul display, viene visualizzata la versione corrente del firmware e del codeplug.

Controllo delle informazioni GPS

Visualizza le informazioni GPS sulla radio, come i valori:

- Latitudine
- Longitudine
- Altitudine
- Direzione
- Velocità
- Diluizione della precisione orizzontale (HDOP)
- Satelliti
- Versione

Procedura:

1 [OK] per accedere al menu.

2 [▲] oppure [▼] fino all'opzione `Utilità` e premere [OK] per selezionarla.

3 [▲] oppure [▼] fino all'opzione `Info radio` e premere [OK] per selezionarla.

4 [▲] oppure [▼] fino all'opzione `Info GPS` e premere [OK] per selezionarla.

5 [▲] oppure [▼] fino a visualizzare la voce desiderata e premere [OK] per selezionarla.

6 Sul display, vengono visualizzate le informazioni GPS.

*Per ulteriori informazioni sul GPS, vedere **Attivazione e disattivazione della funzione Soppressore AF** a pagina 92.*

Aggiornamento del software

Visualizza l'ora e la data dell'ultimo aggiornamento del software eseguito tramite la programmazione Over-the-Air (OTAP).

Procedura:

1 [OK] per accedere al menu.

2 [▲] oppure [▼] fino all'opzione `Utilità` e premere [OK] per selezionarla.

3 [▲] oppure [▼] fino all'opzione `Info radio` e premere [OK] per selezionarla.

4 [▲] oppure [▼] fino all'opzione `Agg software` e premere [OK] per selezionarla.

5 Sul display, vengono visualizzate l'ora e la data dell'aggiornamento software più recente.

*Per ulteriori informazioni sulla funzionalità OTAP, vedere **Programmazione Over-the-Air (OTAP, Over-the-Air Programming)** a pagina 80.*

NOTA Il menu per l'aggiornamento software è disponibile solo dopo il completamento di almeno una sessione OTAP.

Informazioni sul sito

Visualizza il nome del sito Linked Capacity Plus al quale è collegata la radio.

Procedura:

1. OK per accedere al menu.
2. ▲ oppure ▼ fino all'opzione `Utilità` e premere OK per selezionarla.
3. ▲ oppure ▼ fino all'opzione `Info radio` e premere OK per selezionarla.
4. ▲ oppure ▼ fino all'opzione `Info sito` e premere OK per selezionarla.
5. Sul display, viene visualizzato il nome del sito Linked Capacity Plus corrente.

Per ulteriori informazioni su Linked Capacity Plus, vedere ***Linked Capacity Plus*** *a pagina 9.*

Funzioni del microfono con tastiera

Le seguenti funzioni supplementari sono disponibili se la radio dispone di un microfono con tastiera:

Utilizzo della tastiera . . . . . pagina 97
Ulteriori funzioni avanzate. . . . . pagina 98
Messaggi di testo . . . . . pagina 115
Segnalazione multifrequenza DTMF
(Dual Tone Multi Frequency) . . . . . pagina 120
Protezione. . . . . pagina 120
Funzioni blocco password. . . . . pagina 121
Configurazione dell'immissione di testo . . . . . pagina 124
Programmazione dal pannello di controllo
(FPP, Front Panel Programming) . . . . . pagina 128

Utilizzo della tastiera

È possibile accedere alle funzioni della radio mediante la tastiera alfanumerica 3 x 4 del microfono con tastiera e il pulsante di navigazione a 4 vie (numero parte Motorola: RMN5127_). La tastiera può essere utilizzata per immettere gli alias o gli ID dell'utente e i messaggi di testo. Per immettere diversi caratteri, bisogna premere il tasto corrispondente più volte. Nella tabella che segue è riportato il numero di pressioni del tasto, necessarie per immettere un carattere specifico.

	Numero di pressioni sul tasto												
Chiave	**1**	**2**	**3**	**4**	**5**	**6**	**7**	**8**	**9**	**10**	**11**	**12**	**13**
1 ,.?	1	.	,	?	!	@	&	'	%	-	:	*	#
2 ABC	A	B	C	2									
DEF 3	D	E	F	3									
4 GHI	G	H	I	4									
5 JKL	J	K	L	5									
MNO 6	M	N	O	6									
7 PQRS	P	Q	R	S	7								
8 TUV	T	U	V	8									
WXYZ 9	M	X	Y	Z	9								
0 ⇧	0	**NOTA:** una pressione breve consente di immettere lo "0", una pressione lunga attiva la scrittura in caratteri MAIUSCOLI; un'altra pressione lunga ripristina la composizione in lettere minuscole.											
* ◁	* o canc	**NOTA:** durante l'immissione del testo, consente di cancellare il carattere; durante l'inserimento dei numeri, consente di immettere un "*".											
#	# o spazio	**NOTA:** per inserire uno spazio, premere durante l'immissione del testo. Premere durante l'inserimento dei numeri per immettere il simbolo "#". Premere a lungo per modificare il metodo di immissione del testo.											

Attivazione e disattivazione dei toni della tastiera

Se necessario, è possibile abilitare e disabilitare i toni della tastiera.

Procedura:

1. OK per accedere al menu.
2. ▲ oppure ▼ fino all'opzione `Utilità` e premere OK per selezionarla.
3. ▲ oppure ▼ fino all'opzione `Impost. radio` e premere OK per selezionarla.
4. ▲ oppure ▼ fino all'opzione `Toni/avvisi` e premere OK per selezionarla.
5. ▲ oppure ▼ fino all'opzione `Toni tastiera` e premere OK per selezionarla.
6. Premere OK per attivare i toni della tastiera. Accanto alla voce Abilitato viene visualizzato ✓.
   OPPURE
   Premere OK per disattivare i toni della tastiera. Accanto alla voce Abilitato, non viene più visualizzato ✓.

Ulteriori funzioni avanzate

Selezione di una zona tramite la ricerca dell'alias

Procedura:

1. OK per accedere al menu.
2. ▲ oppure ▼ fino all'opzione `Zona` e premere OK per selezionarla.
3. La zona attualmente selezionata viene visualizzata e indicata da ✓.
4. ▲ oppure ▼ fino a visualizzare la zona desiderata, quindi passare al punto 7.
   OPPURE
   Digitare il primo carattere della zona desiderata.
5. Viene visualizzato un cursore lampeggiante.
   Digitare la zona desiderata utilizzando la tastiera.
   Premere ◀ per spostarsi di uno spazio a sinistra.
   Premere ▶ per spostarsi di uno spazio verso destra.
   Premere * per eliminare i caratteri indesiderati.
   Premere a lungo # per modificare il metodo di immissione del testo.
6. Nella prima riga del display, vengono visualizzati i caratteri inseriti, mentre le righe successive mostrano i risultati selezionati della ricerca.

La ricerca dell'alias non fa distinzione tra maiuscole e minuscole. Se due o più zone hanno lo stesso nome, la radio visualizza la zona elencata per prima nell'elenco delle zone.

7 Premere OK per selezionarla.

8 Sul display, viene visualizzata per alcuni istanti l'opzione `<Zona> Selezionato`, quindi viene nuovamente visualizzata la schermata della zona selezionata.

Avvio manuale del controllo radio

Procedura:

1 OK per accedere al menu.

2 ▲ oppure ▼ fino all'opzione `Contatti` e premere OK per selezionarla.

3 ▲ oppure ▼ fino all'opzione `Comp. man.` e premere OK per selezionarla.

4 ▲ oppure ▼ fino all'opzione `Numero radio` e premere OK per selezionarla.

5 Se è già stato composto in precedenza, l'ID viene visualizzato accanto a un cursore lampeggiante. Modificare l'ID utilizzando la tastiera. Premere OK per selezionarla.
OPPURE
Immettere l'alias o l'ID dell'utente e premere OK.

6 ▲ oppure ▼ fino all'opzione `Controllo radio` e premere OK per selezionarla.

7 Sul display, viene visualizzata una mini notifica temporanea indicante che la richiesta è in corso. Il LED verde si illumina.

8 Aspettare la ricezione della conferma dalla radio chiamata.

9 Se la disattivazione è riuscita, viene emesso un tono positivo e sul display viene visualizzata una mini notifica positiva.
OPPURE
Se la disattivazione non è riuscita, viene emesso un tono negativo e sul display viene visualizzata una mini notifica negativa.

10 La radio torna alla schermata dell'alias o dell'ID dell'utente.

Se si preme il pulsante ↩ mentre la radio è in attesa della conferma, viene emesso un segnale acustico; la radio interrompe tutti i tentativi disponibili ed esce dalla modalità Controllo radio.

Avvio manuale del monitoraggio remoto

Procedura:

1 OK per accedere al menu.

2 ▲ oppure ▼ fino all'opzione `Contatti` e premere OK per selezionarla.

3 ▲ oppure ▼ fino all'opzione `Comp. man.` e premere OK per selezionarla.

4 ▲ oppure ▼ fino all'opzione `Numero radio` e premere OK per selezionarla.

5 Se è già stato composto in precedenza, l'ID viene visualizzato accanto a un cursore lampeggiante. Modificare l'ID utilizzando la tastiera. Premere OK per selezionarla.
OPPURE
Immettere l'alias o l'ID dell'utente e premere OK.

6 ▲ oppure ▼ fino all'opzione `Mon remoto`, quindi OK per selezionarla.

7 Sul display, viene visualizzata una mini notifica temporanea indicante che la richiesta è in corso. Il LED verde si illumina.

8 Attendere la conferma.

9 Se la disattivazione è riuscita, viene emesso un tono positivo e sul display viene visualizzata una mini notifica positiva. La radio riproduce l'audio dalla radio monitorata per un periodo di tempo programmato e sul display viene visualizzata l'opzione `Monitor rem`.
Allo scadere del timer, la radio emette un tono di avviso e il LED verde si spegne.
OPPURE
Se il monitoraggio non è riuscito, viene emesso un tono negativo e sul display viene visualizzata una mini notifica negativa.

Esecuzione manuale di una chiamata privata

Procedura:

1 OK per accedere al menu.

2 ▲ oppure ▼ fino all'opzione `Contatti` e premere OK per selezionarla. Le voci sono disposte in ordine alfabetico.

3 ▲ oppure ▼ fino all'opzione `Comp. man.` e premere OK per selezionarla.

4 ▲ oppure ▼ fino all'opzione `Numero radio` e premere OK per selezionarla.

5 Se è presente un ID dell'utente immesso precedentemente, questo viene visualizzato assieme a un cursore lampeggiante.
Modificare l'ID dell'utente utilizzando la tastiera.
OPPURE
Immettere un nuovo ID dell'utente utilizzando la tastiera.

6 Premere il pulsante **PTT** per effettuare la chiamata. Il LED verde si illumina. Sul display, viene visualizzato l'alias di destinazione.

7 Attendere il tono che indica il permesso di parlare (se abilitato), quindi parlare chiaramente nel microfono.

8 Rilasciare il pulsante **PTT** per ascoltare. Quando la radio chiamata risponde, il LED verde lampeggia.

9 Con la funzionalità Indicazione canale libero attiva, quando l'utente della radio di destinazione rilascia il pulsante **PTT** viene emesso un breve tono di avviso, che indica che il canale è libero ed è dunque possibile rispondere. Premere il pulsante **PTT** per rispondere.
OPPURE
Se non viene rilevato traffico voce per un periodo programmato, la chiamata viene terminata.

10 La radio emette un breve tono e sul display viene visualizzato `Chiam. term`.

Esecuzione di una chiamata telefonica tramite composizione manuale

Procedura:

1 OK per accedere al menu.

2 ▲ oppure ▼ fino all'opzione `Contatti` e premere OK per selezionarla. Le voci sono disposte in ordine alfabetico.

3 ▲ oppure ▼ fino all'opzione `Comp. man.` e premere OK per selezionarla.

4 ▲ oppure ▼ fino all'opzione `Numero tel.` e premere OK per selezionarla.

5 Sul display, viene visualizzata l'opzione `Numero:`. Sulla seconda riga, viene visualizzato un cursore lampeggiante. Utilizzare la tastiera per immettere un numero di telefono e premere OK per continuare.

Se il codice di accesso non è stato preconfigurato nella lista Contatti, sulla prima riga del display viene visualizzata l'opzione `Codice accesso:`. Sulla seconda riga, viene visualizzato un cursore lampeggiante. Immettere il codice di accesso e premere OK per continuare.

6 Il LED verde si illumina. Nell'angolo superiore destro, viene visualizzata l'icona della chiamata telefonica. Nella prima riga di testo, viene visualizzato l'alias dell'utente, nella seconda riga lo stato della chiamata.

7 In caso di esito positivo:
Viene emesso il tono DTMF. Si sente quindi il suono di composizione dell'utente del telefono. Nella prima riga di testo, viene visualizzato l'alias dell'utente, mentre l'icona della chiamata telefonica rimane disponibile nell'angolo superiore destro.
OPPURE
In caso di esito negativo:
Viene emesso un segnale acustico e sul display viene visualizzata l'opzione `Chiam tel fallita`. La radio ritorna alla schermata di immissione del codice di accesso.
Se il codice di accesso è stato preconfigurato nella lista Contatti, la radio ritorna alla schermata disponibile prima dell'inizio della chiamata.

8 Premere il pulsante **PTT** per parlare e rilasciarlo per ascoltare. Per immettere altre cifre, se richiesto dalla chiamata telefonica:
Immettere le cifre aggiuntive utilizzando la tastiera e premere OK per continuare. Viene emesso il tono DTMF e la radio ritorna alla schermata precedente.

9 Premere per terminare la chiamata.
Se il codice di uscita non è stato preconfigurato nella lista Contatti, sulla prima riga del display viene visualizzata l'opzione `Codice disconness:`. Sulla seconda riga, viene visualizzato un cursore lampeggiante. Immettere il codice di uscita e premere OK per continuare. La radio ritorna alla schermata precedente.
OPPURE
Premere il pulsante di **accesso rapido**. Viene emesso il tono DTMF. Se la voce per il pulsante di **accesso rapido** è vuota, la radio emette un segnale acustico negativo.

10 Viene emesso il tono DTMF e sul display viene visualizzata l'opzione `Fine chiam. tel.`

11 In caso di esito positivo:
Viene emesso un segnale acustico e sul display viene visualizzata l'opzione `Chiam. term`. La radio ritorna alla schermata della chiamata telefonica.
OPPURE
In caso di esito negativo:
La radio ritorna alla schermata della chiamata telefonica. Ripetere i passaggi 9 e 10 o attendere che l'utente termini la chiamata.

*Se si preme il pulsante **PTT** nella schermata Contatti del telefono, viene emesso un segnale acustico e sul display viene visualizzata l'opzione* `Premere OK per effettuare una chiamata.`

Quando l'utente del telefono termina la chiamata, viene emesso un segnale acustico e sul display viene visualizzata l'opzione `Chiam. term.`

Se la chiamata termina mentre si stanno digitando le cifre aggiuntive richieste, la radio ritorna alla schermata disponibile prima dell'inizio della chiamata.

NOTA Durante l'accesso al canale premere per annullare il tentativo di chiamata. Viene emesso un segnale acustico.

Durante la chiamata, se si preme il pulsante di **accesso rapido** con il codice di disconnessione preconfigurato o si immette il codice di disconnessione come input per le cifre aggiuntive, la radio tenta di terminare la chiamata.

Durante l'accesso al canale e la trasmissione delle cifre aggiuntive o del codice di accesso/uscita, la radio risponde solamente al pulsante di **accensione/ spegnimento**, alla **manopola del volume** e alla **leva canali**. Per ogni immissione non valida viene emesso un segnale acustico.

Il codice di accesso o di uscita non può contenere più di 10 caratteri.

Esecuzione di una chiamata telefonica tramite il pulsante di accesso rapido

Procedura:

1 Premere il pulsante di **accesso rapido** programmato per effettuare una chiamata telefonica all'alias o all'ID predefinito.
Se la voce per il pulsante di **accesso rapido** è vuota, la radio emette un segnale acustico negativo.
Se il codice di accesso non è stato preconfigurato nella lista Contatti, sulla prima riga del display viene visualizzata l'opzione `Codice accesso:`. Sulla seconda riga, viene visualizzato un cursore lampeggiante. Immettere il codice di accesso e premere OK per continuare.

2 Il LED verde si illumina. Nell'angolo superiore destro, viene visualizzata l'icona della chiamata telefonica. Nella prima riga di testo, viene visualizzato l'alias dell'utente, nella seconda riga lo stato della chiamata.

3 In caso di esito positivo:
Viene emesso il tono DTMF. Si sente quindi il suono di composizione dell'utente del telefono. Nella prima riga di testo, viene visualizzato l'alias dell'utente, mentre l'icona della chiamata telefonica rimane disponibile nell'angolo superiore destro.
OPPURE
In caso di esito negativo:
Viene emesso un segnale acustico e sul display viene visualizzata l'opzione `Chiam tel fallita`. La radio ritorna alla schermata di immissione del codice di accesso.
Se il codice di accesso è stato preconfigurato nella lista Contatti, la radio ritorna alla schermata disponibile prima dell'inizio della chiamata.

4 Premere il pulsante **PTT** per parlare e rilasciarlo per ascoltare.
Per immettere altre cifre, se richiesto dalla chiamata telefonica:
Immettere le cifre aggiuntive utilizzando la tastiera e premere OK per continuare. Viene emesso il tono DTMF e la radio ritorna alla schermata precedente.

5 Premere per terminare la chiamata.
Se il codice di uscita non è stato preconfigurato nella lista Contatti, sulla prima riga del display viene visualizzata l'opzione `Codice disconness:`. Sulla seconda riga, viene visualizzato un cursore lampeggiante. Immettere il codice di uscita e premere OK per continuare. La radio ritorna alla schermata precedente.
OPPURE
Premere il pulsante di **accesso rapido**. Viene emesso il tono DTMF. Se la voce per il pulsante di **accesso rapido** è vuota, la radio emette un segnale acustico negativo.

6 Viene emesso il tono DTMF e sul display viene visualizzata l'opzione `Fine chiam. tel.`

7 In caso di esito positivo:
Viene emesso un segnale acustico e sul display viene visualizzata l'opzione `Chiam. term`. La radio ritorna alla schermata della chiamata telefonica.

OPPURE
In caso di esito negativo:
La radio ritorna alla schermata della chiamata telefonica. Ripetere quindi il passaggio 5 o attendere che l'utente termini la chiamata.

Quando l'utente del telefono termina la chiamata, viene emesso un segnale acustico e sul display viene visualizzata l'opzione `Chiam. term.`

Se la chiamata termina mentre si stanno digitando le cifre aggiuntive richieste, la radio ritorna alla schermata disponibile prima dell'inizio della chiamata.

NOTA Durante l'accesso al canale premere per annullare il tentativo di chiamata. Viene emesso un segnale acustico.

Durante la chiamata, se si preme il pulsante di **accesso rapido** con il codice di uscita preconfigurato o se si immette il codice di uscita come input per le cifre aggiuntive, la radio tenta di terminare la chiamata.

Durante l'accesso al canale e la trasmissione delle cifre aggiuntive o del codice di accesso/uscita, la radio risponde solamente al pulsante di **accensione/ spegnimento**, alla **manopola del volume** e alla **leva canali**. Per ogni immissione non valida viene emesso un segnale acustico.

Il codice di accesso o di uscita non può contenere più di 10 caratteri.

Esecuzione di una chiamata di gruppo, privata o generale con il tasto numerico programmabile

La funzione Tasto numerico programmabile consente di effettuare con facilità una chiamata di gruppo, privata o generale a un alias o ID predefinito. Può essere assegnata a qualsiasi tasto numerico disponibile della tastiera del microfono.

È possibile assegnare **SOLO** un alias o un ID al tasto numerico, ma è possibile associare più tasti numerici a un alias o un ID.

Procedura:
Nella schermata iniziale:

1. Premere a lungo sul tasto numerico programmabile per effettuare una chiamata di gruppo, privata o generale a un alias o ID predefinito.
   Se il tasto numerico non è associato a una voce, viene emesso un tono negativo.
2. Premere il pulsante **PTT** per effettuare la chiamata. Il LED verde si illumina. Nell'angolo superiore destro, viene visualizzata l'icona della chiamata di gruppo/privata. La prima riga di testo visualizza l'alias del chiamante. La seconda riga di testo visualizza lo stato della chiamata per una chiamata privata o `Chiam. gen.` per una chiamata generale.

3 Attendere il tono che indica il permesso di parlare (se abilitato), quindi parlare chiaramente nel microfono.
OPPURE
Solo per le chiamate di gruppo: attendere la cessazione del sidetone del **PTT** (se abilitato), quindi parlare chiaramente nel microfono.

4 Rilasciare il pulsante **PTT** per ascoltare. Quando la radio chiamata risponde, il LED verde lampeggia. Sul display, viene visualizzato l'alias di destinazione.

5 Con la funzionalità Indicazione canale libero attiva, quando l'utente della radio di destinazione rilascia il pulsante **PTT** viene emesso un breve tono di avviso, che indica che il canale è libero ed è dunque possibile rispondere. Premere il pulsante **PTT** per rispondere.
OPPURE
Se non si verifica alcuna attività vocale per un tempo prestabilito, la chiamata viene terminata.

6 La radio ritorna alla schermata disponibile prima dell'inizio della chiamata.

Alla fine di una chiamata privata viene emesso un breve tono.

Per ulteriori informazioni sull'assegnazione di una voce a un tasto numerico della tastiera, vedere ***Assegnazione di una voce a un tasto numerico programmabile*** *a pagina 40.*

Esecuzione di una chiamata telefonica tramite il pulsante Telefono programmabile

Procedura:

1 Premere il pulsante **Telefono** programmato per accedere all'elenco delle voci telefoniche.

2 oppure fino all'alias o all'ID dell'utente richiesto e premere OK per selezionarlo.
Se il codice di accesso non è stato preconfigurato nella lista Contatti, sulla prima riga del display viene visualizzata l'opzione `Codice accesso:`. Sulla seconda riga, viene visualizzato un cursore lampeggiante. Immettere il codice di accesso e premere OK per continuare.

3 Sulla prima riga del display, viene visualizzata l'opzione `Chiamata`, mentre sulla seconda riga vengono visualizzati l'alias o l'ID dell'utente e l'icona della chiamata telefonica.

4 In caso di esito positivo:
Viene emesso il tono DTMF. Si sente quindi il suono di composizione dell'utente del telefono. Sulla prima riga del display vengono visualizzati l'alias o l'ID dell'utente e l'icona RSSI, mentre sulla seconda riga compaiono `Chiamata tel.` e l'icona della chiamata telefonica.
OPPURE
In caso di esito negativo:
Viene emesso un segnale acustico e sul display viene visualizzata l'opzione `Chiam tel fallita`. La radio ritorna alla schermata di immissione del codice di accesso.

Se il codice di accesso è stato preconfigurato nella lista Contatti, la radio ritorna alla schermata disponibile prima dell'inizio della chiamata.

5 Premere il pulsante **PTT** per parlare e rilasciarlo per ascoltare. L'icona RSSI non viene visualizzata durante la trasmissione.
Per immettere altre cifre, se richiesto dalla chiamata telefonica:
Sulla prima riga del display, viene visualizzata l'opzione `Cifre supp.:`. Sulla seconda riga, viene visualizzato un cursore lampeggiante. Immettere le cifre aggiuntive utilizzando la tastiera e premere [OK] per continuare. Viene emesso il tono DTMF e la radio ritorna alla schermata precedente.
OPPURE
Premere il pulsante di **accesso rapido**. Viene emesso il tono DTMF. Se la voce per il pulsante di **accesso rapido** è vuota, la radio emette un segnale acustico negativo.

6 Premere [⮌] per terminare la chiamata.
Se il codice di uscita non è stato preconfigurato nella lista Contatti, sulla prima riga del display viene visualizzata l'opzione `Codice disconness:`. Sulla seconda riga, viene visualizzato un cursore lampeggiante. Immettere il codice di uscita e premere [OK] per continuare. La radio ritorna alla schermata precedente.

7 Viene emesso il tono DTMF e sul display viene visualizzata l'opzione `Fine chiam. tel.`

8 In caso di esito positivo:
Viene emesso un segnale acustico e sul display viene visualizzata l'opzione `Chiam. term`. La radio ritorna alla schermata disponibile prima dell'inizio della chiamata.
OPPURE
In caso di esito negativo:
La radio ritorna alla schermata della chiamata telefonica. Ripetere i passaggi 6 e 7 o attendere che l'utente termini la chiamata.

*Se si preme il pulsante **PTT** nella schermata Contatti del telefono, viene emesso un segnale acustico e sul display viene visualizzata l'opzione* `Premere OK per effettuare una chiamata`.

Quando l'utente del telefono termina la chiamata, viene emesso un segnale acustico e sul display viene visualizzata l'opzione `Chiam. term`.

Se la chiamata termina mentre si stanno digitando le cifre aggiuntive richieste, la radio ritorna alla schermata disponibile prima dell'inizio della chiamata.

NOTA Durante l'accesso al canale premere per annullare il tentativo di chiamata. Viene emesso un segnale acustico.

Durante la chiamata, se si preme il pulsante di **accesso rapido** con il codice di uscita preconfigurato o se si immette il codice di uscita come input per le cifre aggiuntive, la radio tenta di terminare la chiamata.

Durante l'accesso al canale e la trasmissione delle cifre aggiuntive o del codice di accesso/uscita, la radio risponde solamente al pulsante di **accensione/ spegnimento**, alla **manopola del volume** e alla **leva canali**. Per ogni immissione non valida viene emesso un segnale acustico.

Il codice di accesso o di uscita non può contenere più di 10 caratteri.

Esecuzione di una chiamata telefonica dalla lista Contatti

Procedura:

1 OK per accedere al menu.

2 oppure fino all'opzione `Contatti` e premere OK per selezionarla. Le voci sono disposte in ordine alfabetico.

3 oppure fino all'alias o all'ID dell'utente richiesto.

OPPURE

oppure fino all'opzione `Comp. man.` e premere OK per selezionarla.

oppure fino all'opzione `Numero tel.` e premere OK per selezionarla.

Sulla prima riga del display, viene visualizzata l'opzione `Numero tel.:`. Sulla seconda riga, viene visualizzato un cursore lampeggiante. Utilizzare la tastiera per immettere un numero telefonico.

4 Premere OK per selezionarla.

Se la voce selezionata è vuota, viene emesso un segnale acustico negativo e sul display viene visualizzata l'opzione `Chiamata telefonica non valida #`.

5 oppure fino all'opzione `Chiama tel.` e premere OK per selezionarla.

Se il codice di accesso non è stato preconfigurato nella lista Contatti, sulla prima riga del display viene visualizzata l'opzione `Codice accesso:`. Sulla seconda riga, viene visualizzato un cursore lampeggiante. Immettere il codice di accesso e premere OK per continuare.

6 Sulla prima riga del display, viene visualizzata l'opzione `Chiamata`, mentre sulla seconda riga vengono visualizzati l'alias o l'ID dell'utente e l'icona della chiamata telefonica.

7 In caso di esito positivo:
Viene emesso il tono DTMF. Si sente quindi il suono di composizione dell'utente del telefono. Sulla prima riga del display vengono visualizzati l'alias o l'ID dell'utente e l'icona RSSI, mentre sulla seconda riga compaiono `Chiamata tel.` e l'icona della chiamata telefonica.
OPPURE
In caso di esito negativo:
Viene emesso un segnale acustico e sul display viene visualizzata l'opzione `Chiam tel fallita`. La radio ritorna alla schermata di immissione del codice di accesso.
Se il codice di accesso è stato preconfigurato nella lista Contatti, la radio ritorna alla schermata disponibile prima dell'inizio della chiamata.

8 Premere il pulsante **PTT** per parlare e rilasciarlo per ascoltare. L'icona RSSI non viene visualizzata durante la trasmissione.
Per immettere altre cifre, se richiesto dalla chiamata telefonica:
Sulla prima riga del display, viene visualizzata l'opzione `Cifre supp.:`. Sulla seconda riga, viene visualizzato un cursore lampeggiante. Immettere le cifre aggiuntive utilizzando la tastiera e premere [OK] per continuare. Viene emesso il tono DTMF e la radio ritorna alla schermata precedente.
OPPURE
Premere il pulsante di **accesso rapido**. Viene emesso il tono DTMF. Se la voce per il pulsante di **accesso rapido** è vuota, la radio emette un segnale acustico negativo.

9 Premere [↩⌂] per terminare la chiamata.
Se il codice di uscita non è stato preconfigurato nella lista Contatti, sulla prima riga del display viene visualizzata l'opzione `Codice disconness:`. Sulla seconda riga, viene visualizzato un cursore lampeggiante. Immettere il codice di uscita e premere [OK] per continuare. La radio ritorna alla schermata precedente.

10 Viene emesso il tono DTMF e sul display viene visualizzata l'opzione `Fine chiam. tel.`

11 In caso di esito positivo:
Viene emesso un segnale acustico e sul display viene visualizzata l'opzione `Chiam. term`. La radio ritorna alla schermata Chiama tel.
OPPURE
In caso di esito negativo:
La radio ritorna alla schermata della chiamata telefonica.
Ripetere i passaggi 9 e 10 o attendere che l'utente termini la chiamata.

*Premendo il pulsante **PTT** nella schermata Contatti del telefono, viene emesso un segnale acustico negativo e sul display viene visualizzata l'opzione* `Premere OK per effettuare una chiamata`.

Quando l'utente del telefono termina la chiamata, viene emesso un segnale acustico e sul display viene visualizzata l'opzione `Chiam. term`.

Se la chiamata termina mentre si stanno digitando le cifre aggiuntive richieste, la radio ritorna alla schermata disponibile prima dell'inizio della chiamata.

NOTA Durante l'accesso al canale, premere per annullare il tentativo di chiamata. Viene emesso un segnale acustico negativo. La radio ritorna alla schermata Chiama tel.

Durante la chiamata, se si preme il pulsante di **accesso rapido** con il codice di uscita preconfigurato o se si immette il codice di uscita come input per le cifre aggiuntive, la radio tenta di terminare la chiamata.

Durante l'accesso al canale e la trasmissione delle cifre aggiuntive o del codice di accesso/uscita, la radio risponde solamente al pulsante di **accensione/ spegnimento**, alla **manopola del volume** e alla **leva canali**. Per ogni immissione non valida viene emesso un segnale acustico.

Il codice di accesso o di uscita non può contenere più di 10 caratteri.

Esecuzione di una chiamata di gruppo, privata, telefonica o generale attraverso la ricerca per alias

Si può trovare l'alias dell'utente desiderato anche eseguendo la ricerca alfanumerica o degli alias.

Questa funzione è disponibile soltanto in Contatti.

Procedura:

1. OK per accedere al menu.
2. oppure fino all'opzione Contatti e premere OK per selezionarla. Le voci sono disposte in ordine alfabetico.
3. Digitare il primo carattere dell'alias desiderato.
4. Viene visualizzato un cursore lampeggiante.
   Digitare l'alias desiderato utilizzando la tastiera.
   Premere per spostarsi di uno spazio a sinistra.
   Premere per spostarsi di uno spazio verso destra.
   Premere per eliminare i caratteri indesiderati.
   Premere a lungo per modificare il metodo di immissione del testo.
5. Nella prima riga del display, vengono visualizzati i caratteri inseriti, mentre le righe successive mostrano i risultati selezionati della ricerca.
   La ricerca dell'alias non fa distinzione tra maiuscole e minuscole. Se due o più voci hanno lo stesso nome, la radio visualizza la voce elencata per prima nella lista Contatti.

6 Premere il pulsante **PTT** per effettuare la chiamata. Il LED verde si illumina. Sulla prima riga del display, viene visualizzato l'ID della radio di destinazione, sulla seconda vengono visualizzati il tipo di chiamata e l'icona della chiamata.

7 Attendere la cessazione del tono di permesso di parlare (se abilitato), quindi parlare chiaramente nel microfono.

8 Rilasciare il pulsante **PTT** per ascoltare. Quando la radio chiamata risponde, il LED verde lampeggia. Sul display, viene visualizzato l'alias di destinazione.

9 Con la funzionalità Indicazione canale libero attiva, quando l'utente della radio di destinazione rilascia il pulsante **PTT** viene emesso un breve tono di avviso, che indica che il canale è libero ed è dunque possibile rispondere. Premere il pulsante **PTT** per rispondere.
OPPURE
Se non viene rilevato traffico voce per un periodo programmato, la chiamata viene terminata.

10 La radio emette un breve tono e sul display viene visualizzato `Chiam. term`.

NOTA Premere il pulsante ⮌ o OK per uscire dalla ricerca dell'alias.

Visualizzazione di una voce nella lista di scansione attraverso la ricerca per alias

Procedura:

1 OK per accedere al menu.

2 ▲ oppure ▼ fino all'opzione `Scansione` e premere OK per selezionarla.

3 ▲ oppure ▼ fino all'opzione `Lista scansione` e premere OK per selezionarla.

4 Digitare il primo carattere dell'alias desiderato.

5 Viene visualizzato un cursore lampeggiante.
Digitare l'alias desiderato utilizzando la tastiera.
Premere ◀ per spostarsi di uno spazio a sinistra.
Premere ▶ per spostarsi di uno spazio verso destra.
Premere * per eliminare i caratteri indesiderati.
Premere a lungo # per modificare il metodo di immissione del testo.

6 Nella prima riga del display, vengono visualizzati i caratteri inseriti, mentre le righe successive mostrano i risultati selezionati della ricerca.

La ricerca dell'alias non fa distinzione tra maiuscole e minuscole. Se due o più voci hanno lo stesso nome, la radio visualizza la voce elencata per prima nella lista di scansione.

Modifica della lista di scansione attraverso la ricerca per alias

Aggiunta di una nuova voce alla lista di scansione

Procedura:

1 OK per accedere al menu.

2 ▲ oppure ▼ fino all'opzione `Scansione` e premere OK per selezionarla.

3 ▲ oppure ▼ fino all'opzione `Lista scansione` e premere OK per selezionarla.

4 ▲ oppure ▼ fino all'opzione `Aggiungi mem.` e premere OK per selezionarla.

5 Digitare il primo carattere dell'alias desiderato.

6 Viene visualizzato un cursore lampeggiante.
Digitare l'alias desiderato utilizzando la tastiera.
Premere ◀ per spostarsi di uno spazio a sinistra.
Premere ▶ per spostarsi di uno spazio verso destra.
Premere * per eliminare i caratteri indesiderati.
Premere a lungo # per modificare il metodo di immissione del testo.

7 Nella prima riga del display, vengono visualizzati i caratteri inseriti, mentre le righe successive mostrano i risultati selezionati della ricerca.
La ricerca dell'alias non fa distinzione tra maiuscole e minuscole. Se due o più alias hanno lo stesso nome, la radio visualizza l'alias elencato per primo nell'elenco.

8 Premere OK per selezionarla.

9 ▲ oppure ▼ fino a visualizzare il livello di priorità desiderato e premere OK per selezionarlo.

10 Sul display, viene visualizzata una mini notifica positiva, seguita immediatamente dall'opzione `Agg. altri?`.

11 ▲ oppure ▼ fino all'opzione `Sì` e premere OK per selezionare: per aggiungere un'altra voce, ripetere i passaggi da 5 a 9.
OPPURE
▲ oppure ▼ fino all'opzione `No` e premere OK per selezionare e salvare la lista corrente.

Eliminazione di una voce dalla lista di scansione

Procedura:

1 OK per accedere al menu.

2 ▲ oppure ▼ fino all'opzione `Scansione` e premere OK per selezionarla.

3 ▲ oppure ▼ fino all'opzione `Lista scansione` e premere OK per selezionarla.

4 Digitare il primo carattere dell'alias desiderato.

5 Viene visualizzato un cursore lampeggiante.
Digitare l'alias desiderato utilizzando la tastiera.
Premere ◀ per spostarsi di uno spazio a sinistra.
Premere ▶ per spostarsi di uno spazio verso destra.
Premere * per eliminare i caratteri indesiderati.
Premere a lungo # per modificare il metodo di immissione del testo.

6 Nella prima riga del display, vengono visualizzati i caratteri inseriti, mentre le righe successive mostrano i risultati selezionati della ricerca.
La ricerca dell'alias non fa distinzione tra maiuscole e minuscole. Se due o più voci hanno lo stesso nome, la radio visualizza la voce elencata per prima nella lista di scansione.

7 Premere OK per selezionarla.

8 ▲ oppure ▼ fino all'opzione `Elimina` e premere OK per selezionarla.

9 Alla richiesta `Eliminare voce?`, premere ▲ oppure ▼ fino all'opzione `Sì` e premere OK per selezionare ed eliminare la voce. Sul display, viene visualizzata una mini notifica positiva.
OPPURE
▲ oppure ▼ fino a `No` e premere OK per confermare e tornare alla schermata precedente.

10 Ripetere i passaggi da 4 a 9 per eliminare altre voci.

Dopo aver eliminato tutti gli alias o gli ID desiderati, premere a lungo su ↩ per tornare alla schermata iniziale.

Impostazione e modifica della priorità di una voce nella lista di scansione

Procedura:

1 OK per accedere al menu.

2 ▲ oppure ▼ fino all'opzione `Scansione` e premere OK per selezionarla.

3 ▲ oppure ▼ fino all'opzione `Lista scansione` e premere OK per selezionarla.

4 Digitare il primo carattere dell'alias desiderato.

5 Viene visualizzato un cursore lampeggiante.
Digitare l'alias desiderato utilizzando la tastiera.
Premere ◀ per spostarsi di uno spazio a sinistra.
Premere ▶ per spostarsi di uno spazio verso destra.
Premere * per eliminare i caratteri indesiderati.
Premere a lungo # per modificare il metodo di immissione del testo.

6 Nella prima riga del display, vengono visualizzati i caratteri inseriti, mentre le righe successive mostrano i risultati selezionati della ricerca.
La ricerca dell'alias non fa distinzione tra maiuscole e minuscole. Se due o più voci hanno lo stesso nome, la radio visualizza la voce elencata per prima nella lista di scansione.

7 Premere OK per selezionarla.

8 ▲ oppure ▼ fino all'opzione `Mod. priorità` e premere OK per selezionarla.

9 ▲ oppure ▼ fino a visualizzare il livello di priorità desiderato e premere OK per selezionarlo.

10 Prima di tornare alla schermata precedente, sul display viene visualizzata una mini notifica positiva.

11 L'icona Priorità viene visualizzata alla sinistra del nome del membro.

Se l'icona Priorità non è visualizzata, la priorità è impostata su ***Nessuna****.*

Memorizzazione di un alias o ID dalla lista delle chiamate

Procedura:

1 OK per accedere al menu.

2 ▲ oppure ▼ fino all'opzione `Reg. chiamate` e premere OK per selezionarla.

3 ▲ oppure ▼ fino a visualizzare la lista desiderata e premere OK per selezionarla.

4 ▲ oppure ▼ fino all'alias o all'ID utente richiesto e premere OK per selezionarlo.

5 ▲ oppure ▼ fino all'opzione `Memorizza` e premere OK per selezionarla.

6 Viene visualizzato un cursore lampeggiante. Se necessario, digitare l'alias relativo all'ID selezionato e premere OK.

7 Sul display, viene visualizzata una mini notifica positiva.

È inoltre possibile memorizzare un ID senza un alias.

Invio manuale di un avviso di chiamata

Procedura:

1 OK per accedere al menu.

2 ▲ oppure ▼ fino all'opzione `Contatti` e premere OK per selezionarla.

3 ▲ oppure ▼ fino all'opzione `Comp. man.` e premere OK per selezionarla.

4 Viene visualizzato un cursore lampeggiante. Immettere l'ID dell'utente a cui si desidera inviare l'avviso di chiamata e premere OK.

5 ▲ oppure ▼ fino all'opzione `Avviso chiamata` e premere OK per selezionarla.

6 Sul display, viene visualizzata l'opzione `Avviso chiamata` e l'alias o l'ID dell'utente, per indicare che l'avviso di chiamata è stato inviato.

7 Durante l'invio dell'avviso di chiamata, il LED verde si illumina.

8 Se si riceve una conferma della ricezione dell'avviso di chiamata, sul display viene visualizzata una mini notifica positiva.
OPPURE
Se non si riceve una conferma della ricezione dell'avviso di chiamata, sul display viene visualizzata una mini notifica negativa.

Valori RSSI

Nella parte superiore del display della radio, viene visualizzata l'icona RSSI (Received Signal Strength Indicator). Questa funzionalità consente di visualizzare i valori RSSI.

Procedura:
Nella schermata iniziale:

1 Premere tre volte ◀ (◀-◀-◀) e subito dopo premere tre volte ▶ (▶-▶-▶) in massimo 5 secondi.

2 Sul display compaiono i valori RSSI correnti.
Premere a lungo il pulsante ↩ per tornare alla schermata iniziale.

*Per ulteriori informazioni sull'icona RSSI, vedere **Icone del display** a pagina 11.*

Messaggi di testo

La lunghezza **massima** di un messaggio di testo in uscita, compresa la riga dell'oggetto (visualizzata alla ricezione di un messaggio inviato da una applicazione di posta elettronica), è di **140** caratteri, mentre quella di un messaggio in ricezione è di 280 caratteri.

NOTA La schermata corrente viene comunque chiusa alla scadenza del tempo di inattività. I messaggi di testo in corso di scrittura/modifica saranno salvati automaticamente nella cartella Bozze.

Scrittura e invio di un messaggio di testo

Procedura:
Premere il pulsante **Msg testo** programmato e passare al punto 3.
OPPURE
Seguire la procedura indicata di seguito.

1. OK per accedere al menu.
2. ▲ oppure ▼ fino all'opzione `Messaggi` e premere OK per selezionarla.
3. ▲ oppure ▼ fino all'opzione `Componi` e premere OK per selezionarla.
4. Digitare il messaggio utilizzando la tastiera.
   Premere ◀ per spostarsi di uno spazio a sinistra.
   Premere ▶ o il tasto # per spostarsi di uno spazio verso destra.
   Premere il tasto * per eliminare i caratteri indesiderati.
5. Premere OK dopo la composizione del messaggio.
6. ▲ oppure ▼ fino all'alias o all'ID utente richiesto e premere OK per selezionarlo.
   OPPURE
   ▲ oppure ▼ fino all'opzione `Comp. man.` e premere OK per selezionarla.
   Immettere l'ID dell'utente e premere OK.
   OPPURE
   Premere ⮌ per modificare il messaggio.
   Premere nuovamente ⮌ per eliminare il messaggio o salvarlo nella cartella Bozze.
7. Sul display, viene visualizzata una mini notifica transitoria, per confermare che è in corso l'invio del messaggio.
8. Se il messaggio è stato inviato, viene emesso un segnale acustico e sul display viene visualizzata una mini notifica positiva.
   OPPURE
   Se è impossibile inviare il messaggio, viene emesso un tono basso e sul display viene visualizzata una mini notifica negativa.

*Se l'invio del messaggio di testo non riesce, la radio torna alla schermata con l'opzione `Reinvia` (vedere **Gestione dei messaggi di testo non inviati** a pagina 58 e pagina 118).*

Risposta a un messaggio di testo dalla Inbox

Procedura:

Premere il pulsante **Msg testo** programmato e passare al punto 3.**OPPURE**

Seguire la procedura indicata di seguito.

1. OK per accedere al menu.
2. ▲ oppure ▼ fino all'opzione `Messaggi` e premere OK per selezionarla.
3. ▲ oppure ▼ fino all'opzione `Inbox` e premere OK per selezionarla.
4. ▲ oppure ▼ fino a visualizzare il messaggio desiderato e premere OK per selezionarlo.
   Se il messaggio è stato inviato da un'applicazione e-mail, potrebbe risultare visualizzata una riga dell'oggetto.
5. Premere nuovamente OK per accedere alle altre opzioni.
6. ▲ oppure ▼ fino all'opzione `Rispondi` e premere OK per selezionarla.
   Viene visualizzato un cursore lampeggiante. Digitare il messaggio utilizzando la tastiera.
   Premere ◀ per spostarsi di uno spazio a sinistra.
   Premere ▶ per spostarsi di uno spazio verso destra.
   Premere * per eliminare i caratteri indesiderati.
   Premere a lungo # per modificare il metodo di immissione del testo.
7. Premere OK dopo la composizione del messaggio.
8. Sul display, viene visualizzata una mini notifica transitoria, per confermare che è in corso l'invio del messaggio.
9. Se il messaggio è stato inviato, viene emesso un segnale acustico e sul display viene visualizzata una mini notifica positiva.
   OPPURE
   Se è impossibile inviare il messaggio, viene emesso un tono basso e sul display viene visualizzata una mini notifica negativa.

*Se l'invio del messaggio di testo non riesce, la radio torna alla schermata con l'opzione `Reinvia` (vedere **Gestione dei messaggi di testo non inviati** a pagina 58 e pagina 118).*

NOTA Se è presente una riga dell'oggetto (in caso di messaggi ricevuti da un'applicazione e-mail), non è possibile modificarla.

Modifica di un messaggio predefinito

Procedura:
Premere il pulsante **Msg testo** programmato e passare al punto 3.
OPPURE
Seguire la procedura indicata di seguito.

1 OK per accedere al menu.

2 ▲ oppure ▼ fino all'opzione `Messaggi` e premere OK per selezionarla.

3 ▲ oppure ▼ fino all'opzione `Risp. predef.` e premere OK per selezionarla.

4 ▲ oppure ▼ fino a visualizzare il messaggio predefinito desiderato e premere OK per selezionarlo.

5 Viene visualizzato un cursore lampeggiante. Modificare il messaggio utilizzando la tastiera.
Premere ◀ per spostarsi di uno spazio a sinistra.
Premere ▶ per spostarsi di uno spazio verso destra.
Premere * per eliminare i caratteri indesiderati.
Premere a lungo # per modificare il metodo di immissione del testo.

6 Premere OK dopo la composizione del messaggio.

7 Sul display, viene visualizzata una mini notifica transitoria, per confermare che è in corso l'invio del messaggio.

8 Se il messaggio è stato inviato, viene emesso un segnale acustico e sul display viene visualizzata una mini notifica positiva.
OPPURE
Se è impossibile inviare il messaggio, viene emesso un tono basso e sul display viene visualizzata una mini notifica negativa.

*Se l'invio del messaggio di testo non riesce, la radio torna alla schermata con l'opzione `Reinvia` (vedere **Gestione dei messaggi di testo non inviati** a pagina 58 e pagina 118).*

Accesso alla cartella Bozze

È possibile salvare un messaggio di testo per inviarlo in un momento successivo.

Se, durante la scrittura/modifica di un messaggio di testo, si preme il pulsante **PTT** oppure si cambia modalità facendo sì che la radio esca dalla modalità di scrittura/modifica, il messaggio di testo verrà salvato automaticamente nella cartella Bozze.

Il messaggio di testo salvato per ultimo verrà sempre aggiunto all'inizio della lista Bozze. Per ulteriori informazioni, vedere ***Gestione dei messaggi di testo nella cartella Bozze*** a pagina 57.

NOTA Premere a lungo su ↩ in qualsiasi momento per tornare alla schermata iniziale.

Modifica e invio di un messaggio di testo salvato

Procedura:

1 Premere nuovamente OK durante la visualizzazione del messaggio.

2 ▲ oppure ▼ fino all'opzione `Modifica` e premere OK per selezionarla.
Viene visualizzato un cursore lampeggiante.
Modificare il messaggio utilizzando la tastiera.
Premere ◀ per spostarsi di uno spazio a sinistra.
Premere ▶ per spostarsi di uno spazio verso destra.
Premere * per eliminare i caratteri indesiderati.
Premere a lungo # per modificare il metodo di immissione del testo.
Premere OK dopo la composizione del messaggio.

3 ▲ oppure ▼ fino all'alias o all'ID utente richiesto e premere OK per selezionarlo.
OPPURE
▲ oppure ▼ fino all'opzione `Comp. man.` e premere OK per selezionarla.
Sulla prima riga del display, viene visualizzata l'opzione `Numero radio:`.
Immettere l'alias o l'ID dell'utente e premere OK.

4 Sul display, viene visualizzata una mini notifica transitoria, per confermare che è in corso l'invio del messaggio.

5 Se il messaggio è stato inviato, viene emesso un segnale acustico e sul display viene visualizzata una mini notifica positiva.
OPPURE
Se è impossibile inviare il messaggio, viene emesso un tono basso e sul display viene visualizzata una mini notifica negativa.

Il messaggio di testo non inviato viene memorizzato nella cartella Msg inviati, contrassegnato dall'icona Non inviato.

Gestione dei messaggi di testo non inviati

Se il messaggio di testo non è stato inviato, la radio torna alla schermata con l'opzione `Reinvia`.

Inoltro manuale di un messaggio di testo

Selezionare `Inoltra` per inviare il messaggio a un altro alias o ID dell'utente o del gruppo.

Procedura:

1 ▲ oppure ▼ fino all'opzione `Inoltra` e premere OK per selezionarla.

2 ▲ oppure ▼ fino all'opzione `Comp. man.` e premere OK per selezionarla.
Sulla prima riga del display, viene visualizzata l'opzione `Numero radio:`.
Immettere l'ID dell'utente e premere OK.

3 Sul display, viene visualizzata una mini notifica transitoria, per confermare che è in corso l'invio del messaggio.

4 Se il messaggio è stato inviato, viene emesso un segnale acustico e sul display viene visualizzata una mini notifica positiva.
OPPURE
Se è impossibile inviare il messaggio, viene emesso un tono basso e sul display viene visualizzata una mini notifica negativa.

Modifica di un messaggio di testo

Selezionare `Modifica` per modificare il messaggio prima di inviarlo.

NOTA Se è presente una riga dell'oggetto (in caso di messaggi ricevuti da un'applicazione e-mail), non è possibile modificarla.

Procedura:

1 ▲ oppure ▼ fino all'opzione `Modifica` e premere OK per selezionarla.

2 Accanto al messaggio viene visualizzato un cursore lampeggiante.
Modificare il messaggio utilizzando la tastiera.
Premere ◀ per spostarsi di uno spazio a sinistra.
Premere ▶ per spostarsi di uno spazio verso destra.
Premere * per eliminare i caratteri indesiderati.
Premere a lungo # per modificare il metodo di immissione del testo.

3 Premere OK dopo la composizione del messaggio.

4 ▲ oppure ▼ fino all'alias o all'ID utente richiesto e premere OK per selezionarlo.
OPPURE
▲ oppure ▼ fino all'opzione `Comp. man.` e premere OK per selezionarla.
Sulla prima riga del display, viene visualizzata l'opzione `Numero radio:`.
Immettere l'ID dell'utente e premere OK.

5 Sul display, viene visualizzata una mini notifica transitoria, per confermare che è in corso l'invio del messaggio.

6 Se il messaggio è stato inviato, viene emesso un segnale acustico e sul display viene visualizzata una mini notifica positiva.
OPPURE
Se è impossibile inviare il messaggio, viene emesso un tono basso e sul display viene visualizzata una mini notifica negativa.

Segnalazione multifrequenza DTMF (Dual Tone Multi Frequency)

La segnalazione multifrequenza DTMF (Dual Tone Multi Frequency) consente alla radio di operare in un sistema radio che si interfaccia con i sistemi telefonici.

Procedura:

Per inviare una chiamata DTMF.

1 Tenere premuto il pulsante **PTT**.

2 Immettere il numero desiderato, * o #.

*È possibile disabilitare il tono DTMF disattivando tutti i toni e gli avvisi della radio (vedere **Attivazione e disattivazione dei toni e degli avvisi** a pagina 81).*

Protezione

Disabilitazione manuale della radio

Procedura:

1 OK per accedere al menu.

2 ▲ oppure ▼ fino all'opzione `Contatti` e premere OK per selezionarla. Le voci sono disposte in ordine alfabetico.

3 ▲ oppure ▼ fino all'opzione `Comp. man.` e premere OK per selezionarla.
▲ oppure ▼ fino all'opzione `Chiam. privata` e premere OK per selezionarla.
Sulla prima riga del display, viene visualizzata l'opzione `Numero radio:`.
Immettere l'ID dell'utente e premere OK.

4 ▲ oppure ▼ fino all'opzione `Disatt. radio` e premere OK per selezionarla.

5 Sul display, viene visualizzata una mini notifica temporanea indicante che la richiesta è in corso. Il LED verde inizia a lampeggiare.

6 Attendere la conferma.

7 Se la disattivazione è riuscita, viene emesso un tono positivo e sul display viene visualizzata una mini notifica positiva.
OPPURE
Se la disattivazione non è riuscita, viene emesso un tono negativo e sul display viene visualizzata una mini notifica negativa.

Non premere ↩ durante l'operazione di disattivazione della radio; in caso contrario, non si riceverà il messaggio di conferma.

Abilitazione manuale della radio

Procedura:

1 OK per accedere al menu.

2 ▲ oppure ▼ fino all'opzione `Contatti` e premere OK per selezionarla. Le voci sono disposte in ordine alfabetico.

3 ▲ oppure ▼ fino all'opzione `Comp. man.` e premere OK per selezionarla.
▲ oppure ▼ fino all'opzione `Chiam. privata` e premere OK per selezionarla.
Sulla prima riga del display, viene visualizzata l'opzione `Numero radio:`.
Immettere l'ID dell'utente e premere OK.

4 ▲ oppure ▼ fino all'opzione `Attiv. radio` e premere OK per selezionarla.

5 Sul display, viene visualizzata l'opzione `Attiv. radio` e l'alias o l'ID dell'utente. Il LED verde si illumina.

6 Attendere la conferma.

7 Se l'attivazione è riuscita, viene emesso un tono positivo e sul display viene visualizzata una mini notifica positiva.
OPPURE
Se l'attivazione non è riuscita, viene emesso un tono negativo e sul display viene visualizzata una mini notifica negativa.

Non premere ⮌ durante il processo di abilitazione della radio; in caso contrario, non verrà ricevuto il messaggio di conferma.

Funzioni blocco password

Se attivata, questa funzione consente di accedere alla radio tramite la password al momento dell'accensione. È possibile utilizzare il microfono con tastiera o i pulsanti di **scorrimento su/giù** per immettere la password.

Accesso alla radio mediante password

Procedura:
Accendere la radio.

1 La radio emette un tono continuo.

2 Immettere l'attuale password di quattro cifre tramite il microfono con tastiera.
Il display visualizza ●●●●. Premere OK per continuare.
OPPURE
Immettere la password corrente. Premere ▲ oppure ▼ per modificare il valore numerico di ogni cifra, quindi OK per immettere la cifra selezionata e spostarsi alla cifra successiva. Ogni cifra cambia a ●. Premere OK per confermare la selezione.

All'immissione di ogni cifra verrà emesso un tono positivo. Premere ◀ per cancellare ogni ● dal display. Se si preme ◀ quando la seconda riga è vuota o se si immettono più di quattro cifre, viene emesso un tono negativo.

3 Se la password è corretta:
La radio si accende. Vedere ***Accensione della radio*** a pagina 2.
OPPURE
Se la password è errata:
Sul display, viene visualizzato `Password errata`. Ripetere quanto descritto ai punti 2.
OPPURE
Dopo aver immesso una password errata per la terza volta, sul display viene visualizzato `Password errata`, quindi `Radio bloccata`. Viene emesso un segnale acustico e il LED giallo lampeggia due volte.

*La radio entra in stato di blocco per 15 minuti e risponde solo alle immissioni effettuate tramite il pulsante di **accensione/ spegnimento** e il pulsante **Retroill. auto** programmato.*

NOTA Nello stato di blocco, la radio non può ricevere chiamate, comprese quelle di emergenza.

L'uso dell'interruttore **di emergenza** a pedale annulla l'immissione della password per accedere alla radio.

Sblocco della radio

Procedura:
Aspettare 15 minuti. Ripetere i passaggi da 1 a 3 in ***Accesso alla radio mediante password*** a pagina 121.
OPPURE
Se la radio è stata spenta durante lo stato di blocco, accendere la radio:

1 Viene emesso un segnale acustico e il LED giallo lampeggia due volte. Sul display, viene visualizzato `Radio bloccata`.

2 Aspettare 15 minuti. Ripetere quanto descritto in ***Accesso alla radio mediante password*** a pagina 121.

All'accensione, la radio riavvia il timer di 15 minuti per lo stato di blocco.

Abilitazione e disabilitazione del blocco password

Procedura:

1 OK per accedere al menu.

2 ▲ oppure ▼ fino all'opzione `Utilità` e premere OK per selezionarla.

3 ▲ oppure ▼ fino all'opzione `Impost. radio` e premere OK per selezionarla.

4 ▲ oppure ▼ fino all'opzione `Blocco pwd` e premere OK per selezionarla.

5 Immettere una password di quattro cifre.
Vedere il passaggio 2 in ***Accesso alla radio mediante password*** a pagina 121.

6 Se la password è corretta:
Premere [OK] per abilitare il blocco password. Accanto alla voce Abilitato viene visualizzato ✓.
OPPURE
Premere [OK] per disabilitare il blocco password. Accanto alla voce Abilitato, non viene più visualizzato ✓ .
OPPURE
Se la password è errata:
Sul display, viene visualizzata l'opzione `Password errata` e la radio torna automaticamente al menu precedente.

Modifica della password

Procedura:

1 [OK] per accedere al menu.

2 [▲] oppure [▼] fino all'opzione `Utilità` e premere [OK] per selezionarla.

3 [▲] oppure [▼] fino all'opzione `Impost. radio` e premere [OK] per selezionarla.

4 [▲] oppure [▼] fino all'opzione `Blocco pwd` e premere [OK] per selezionarla.

5 Immettere l'attuale password di quattro cifre tramite il microfono con tastiera.
Vedere il passaggio 2 in ***Accesso alla radio mediante password*** a pagina 121.

6 Se la password è corretta:
[▲] oppure [▼] fino all'opzione `Cambia pwd` e premere [OK] per selezionarla.
OPPURE
Se la password è errata:
Sul display, viene visualizzata l'opzione `Password errata` e la radio torna automaticamente al menu precedente.

7 Immettere una nuova password di quattro cifre tramite il microfono con tastiera.
Vedere il passaggio 2 in ***Accesso alla radio mediante password*** a pagina 121.

8 Immettere nuovamente la nuova password di quattro cifre.
Vedere il passaggio 2 in ***Accesso alla radio mediante password*** a pagina 121.

9 Se le due nuove password immesse corrispondono:
Sul display, viene visualizzato `Password cambiata`.
OPPURE
Se le due nuove password immesse non corrispondono:
Sul display, viene visualizzato `Password non corrisp`.

10 La schermata ritorna automaticamente al menu precedente.

Configurazione dell'immissione di testo

Per l'immissione di testo è possibile configurare le impostazioni seguenti:

- Corrett. ortogr.
- Prediz. parola
- Maiusc frase
- Diz. Personale

NOTA Premere in qualsiasi momento per tornare alla schermata precedente o premere a lungo per tornare alla schermata iniziale. La schermata corrente viene comunque chiusa alla scadenza del tempo di inattività.

Corrett. ortogr.

Consente di scegliere parole alternative quando il dizionario integrato non riconosce il termine immesso nell'editor di testo.

1. OK per accedere al menu.
2. oppure fino all'opzione `Utilità` e premere OK per selezionarla.
3. oppure fino all'opzione `Impost. radio` e premere OK per selezionarla.
4. oppure fino all'opzione `Immetti testo` e premere OK per selezionarla.
5. oppure fino all'opzione `Corrett. ortogr.` e premere OK per selezionarla.
6. Premere OK per attivare l'opzione Corrett. ortogr. Accanto alla voce Abilitato viene visualizzato ✓.
   OPPURE
   Premere OK per disattivare l'opzione Corrett. ortogr. Accanto alla voce Abilitato, non viene più visualizzato ✓.

NOTA Al passaggio 5 è anche possibile utilizzare ◀ oppure ▶ per modificare l'opzione selezionata.

Prediz. parola

La radio è in grado di memorizzare le sequenze di parole utilizzate più spesso. Dopo che l'utente ha immesso la prima parola di una sequenza comune nell'editor di testo, viene suggerita la parola successiva da utilizzare.

1. OK per accedere al menu.
2. oppure fino all'opzione `Utilità` e premere OK per selezionarla.
3. oppure fino all'opzione `Impost. radio` e premere OK per selezionarla.

4 ▲ oppure ▼ fino all'opzione `Immetti testo` e premere OK per selezionarla.

5 ▲ oppure ▼ fino all'opzione `Prediz. parola` e premere OK per selezionarla.

6 Premere OK per attivare l'opzione Prediz. parola. Accanto alla voce Abilitato viene visualizzato ✓.
OPPURE
Premere OK per disattivare l'opzione Prediz. parola. Accanto alla voce Abilitato, non viene più visualizzato ✓.

NOTA Al passaggio 5 è anche possibile utilizzare ◀ oppure ▶ per modificare l'opzione selezionata.

Maiusc frase

Per ogni frase nuova inserisce automaticamente l'iniziale maiuscola della prima parola.

1 OK per accedere al menu.

2 ▲ oppure ▼ fino all'opzione `Utilità` e premere OK per selezionarla.

3 ▲ oppure ▼ fino all'opzione `Impost. radio` e premere OK per selezionarla.

4 ▲ oppure ▼ fino all'opzione `Immetti testo` e premere OK per selezionarla.

5 ▲ oppure ▼ fino all'opzione `Maiusc frase` e premere OK per selezionarla.

6 Premere OK per attivare l'opzione Maiusc frase. Accanto alla voce Abilitato viene visualizzato ✓.
OPPURE
Premere OK per disattivare l'opzione Maiusc frase. Accanto alla voce Abilitato, non viene più visualizzato ✓.

NOTA Al passaggio 5 è anche possibile utilizzare ◀ oppure ▶ per modificare l'opzione selezionata.

Visualizzazione delle parole personalizzate

È possibile aggiungere parole personalizzate al dizionario integrato. La radio le conserva in un elenco.

1 OK per accedere al menu.

2 ▲ oppure ▼ fino all'opzione `Utilità` e premere OK per selezionarla.

3 ▲ oppure ▼ fino all'opzione `Impost. radio` e premere OK per selezionarla.

4 ▲ oppure ▼ fino all'opzione `Immetti testo` e premere OK per selezionarla.

5 ▲ oppure ▼ fino all'opzione `Diz. Personale` e premere OK per selezionarla.

6 ▲ oppure ▼ fino all'opzione `Elenco parole` e premere OK per selezionarla.
Sul display, vengono visualizzate le parole personalizzate.

Modifica delle parole personalizzate

È possibile modificare le parole personalizzate salvate nella radio.

1 OK per accedere al menu.

2 ▲ oppure ▼ fino all'opzione `Utilità` e premere OK per selezionarla.

3 ▲ oppure ▼ fino all'opzione `Impost. radio` e premere OK per selezionarla.

4 ▲ oppure ▼ fino all'opzione `Immetti testo` e premere OK per selezionarla.

5 ▲ oppure ▼ fino all'opzione `Diz. Personale` e premere OK per selezionarla.

6 ▲ oppure ▼ fino all'opzione `Elenco parole` e premere OK per selezionarla.
Sul display, vengono visualizzate le parole personalizzate.

7 ▲ oppure ▼ fino alla parola desiderata e premere OK per selezionarla.

8 ▲ oppure ▼ fino all'opzione `Modifica` e premere OK per selezionarla.

9 Per modificare la parola personalizzata, utilizzare la tastiera.
Premere ◀ per spostarsi di uno spazio a sinistra.
Premere ▶ oppure # per spostarsi di uno spazio verso destra.
Premere * per eliminare i caratteri indesiderati.
Premere a lungo # per modificare il metodo di immissione del testo.
Premere OK dopo l'inserimento della parola personalizzata.

10 Sul display, viene visualizzato un avviso temporaneo che conferma il salvataggio della parola personalizzata.

11 Se l'operazione va a buon fine, viene emesso un segnale acustico e sul display viene visualizzata una notifica positiva.
OPPURE
Se l'operazione non è riuscita, viene emesso un segnale acustico a basso volume e sul display viene visualizzata una notifica negativa.

Aggiunta di parole personalizzate

È possibile aggiungere parole personalizzate al dizionario integrato.

1 OK per accedere al menu.

2 ▲ oppure ▼ fino all'opzione `Utilità` e premere OK per selezionarla.

3 ▲ oppure ▼ fino all'opzione `Impost. radio` e premere OK per selezionarla.

4 ▲ oppure ▼ fino all'opzione `Immetti testo` e premere OK per selezionarla.

5 ▲ oppure ▼ fino all'opzione `Diz. Personale` e premere OK per selezionarla.

6 ▲ oppure ▼ fino all'opzione `Aggiungi nuova` e premere OK per selezionarla.

7 Immettere la parola personalizzata utilizzando la tastiera.

Premere ◀ per spostarsi di uno spazio a sinistra.

Premere ▶ oppure # per spostarsi di uno spazio verso destra.

Premere * per eliminare i caratteri indesiderati.

Premere a lungo # per modificare il metodo di immissione del testo.

Premere OK dopo l'inserimento della parola personalizzata.

8 Sul display, viene visualizzato un avviso temporaneo che conferma il salvataggio della parola personalizzata.

9 Se l'operazione va a buon fine, viene emesso un segnale acustico e sul display viene visualizzata una notifica positiva.

OPPURE

Se l'operazione non è riuscita, viene emesso un segnale acustico a basso volume e sul display viene visualizzata una notifica negativa.

Eliminazione di una parola personalizzata

È possibile eliminare le parole personalizzate salvate nella radio.

1 OK per accedere al menu.

2 ▲ oppure ▼ fino all'opzione `Utilità` e premere OK per selezionarla.

3 ▲ oppure ▼ fino all'opzione `Impost. radio` e premere OK per selezionarla.

4 ▲ oppure ▼ fino all'opzione `Immetti testo` e premere OK per selezionarla.

5 ▲ oppure ▼ fino all'opzione `Diz. Personale` e premere OK per selezionarla.

6 ▲ oppure ▼ fino alla parola desiderata e premere OK per selezionarla.

7 ▲ oppure ▼ fino all'opzione `Elimina` e premere OK per selezionarla.

8 Alla richiesta `Eliminare voce?`, ▲ oppure ▼ fino a `Sì` e premere OK per confermare ed eliminare la voce. Sul display, viene visualizzata l'opzione `Voce eliminata`.

OPPURE

▲ oppure ▼ fino a `No` e premere OK per confermare e tornare alla schermata precedente.

Eliminazione di tutte le parole personalizzate

È possibile eliminare dal dizionario integrato tutte le parole personalizzate.

1 OK per accedere al menu.

2 ▲ oppure ▼ fino all'opzione `Utilità` e premere OK per selezionarla.

3 ▲ oppure ▼ fino all'opzione `Impost. radio` e premere OK per selezionarla.

4 ▲ oppure ▼ fino all'opzione `Immetti testo` e premere OK per selezionarla.

5 ▲ oppure ▼ fino all'opzione `Diz. Personale` e premere OK per selezionarla.

6 ▲ oppure ▼ fino all'opzione `Elimina tutto` e premere OK per selezionarla.

7 Alla richiesta `Eliminare tutto?`, ▲ oppure ▼ fino a `Sì` e premere OK per confermare ed eliminare tutte le parole personalizzate. Sul display, viene visualizzata l'opzione `Tutte le voci eliminate`.
OPPURE
▲ oppure ▼ fino a `No` e premere OK per confermare e tornare alla schermata precedente.

Programmazione dal pannello di controllo (FPP, Front Panel Programming)

È possibile modificare determinati parametri delle funzioni per ottimizzare l'uso della radio.

Accesso alla modalità FPP

Procedura:

1 OK per accedere al menu.

2 ▲ oppure ▼ fino all'opzione `Utilità` e premere OK per selezionarla.

3 ▲ oppure ▼ fino all'opzione `Prgm. radio` e premere OK per selezionarla.

NOTA Premere a lungo su ↩ in qualsiasi momento per tornare alla schermata iniziale.

Modifica dei parametri della modalità FPP

I seguenti pulsanti consentono di visionare tutti i parametri delle funzioni.

▲, ▼, ◀, ▶: consentono di scorrere le opzioni, di aumentare/diminuire i valori o di navigare verticalmente.

OK: consente di selezionare l'opzione o di accedere a un sottomenu

: premere brevemente per tornare al menu precedente o per uscire dalla schermata di selezione; premere a lungo per tornare alla schermata iniziale.

Garanzia limitata

PRODOTTI PER LE COMUNICAZIONI MOTOROLA

I. COPERTURA E PERIODO DI VALIDITÀ DELLA GARANZIA:

MOTOROLA SOLUTIONS, INC. ("MOTOROLA") garantisce da difetti di materiale e di fabbricazione i prodotti di comunicazione fabbricati da MOTOROLA elencati in seguito (nel prosieguo "Prodotto"), soggetti alle normali condizioni d'uso e di servizio per un periodo di tempo che decorre dalla data di acquisto, come riportato di seguito:

Radio mobili digitali serie DM	Due (2) anni
Accessori del prodotto	Un (1) anno

MOTOROLA si impegna, a sua discrezione, a riparare gratuitamente il Prodotto (con parti nuove o ricondizionate), a sostituirlo (con un Prodotto nuovo o ricondizionato) oppure a rimborsare il prezzo d'acquisto del Prodotto durante il periodo di validità della garanzia, a condizione che il Prodotto venga restituito in accordo alle condizioni della presente garanzia. Le parti o le schede sostituite sono garantite per il periodo di validità restante della garanzia originale applicabile. Tutte le parti sostituite del Prodotto diventeranno proprietà di MOTOROLA.

MOTOROLA estende la presente garanzia limitata esplicita solo all'acquirente originale (utente finale). La presente garanzia non può essere né assegnata né trasferita a terzi. Questa è la garanzia completa del Prodotto fabbricato da MOTOROLA. MOTOROLA non si assume alcun obbligo o alcuna responsabilità per aggiunte o modifiche apportate alla presente garanzia senza il previo consenso scritto e firmato da un incaricato MOTOROLA.

Fatto salvo un accordo separato tra MOTOROLA e l'acquirente originale (utente finale) del Prodotto, MOTOROLA non garantisce gli interventi di installazione, manutenzione o riparazione del Prodotto.

MOTOROLA non può essere ritenuta responsabile in alcun modo delle apparecchiature accessorie non fornite da MOTOROLA che sono collegate o altrimenti utilizzate assieme al Prodotto, né del funzionamento del Prodotto utilizzato unitamente alle suddette apparecchiature accessorie, che sono espressamente escluse dalla presente garanzia. Alla luce dell'unicità di ogni sistema con il quale il Prodotto può essere utilizzato, MOTOROLA declina ogni responsabilità per la portata, la copertura o il funzionamento dell'intero sistema entro i termini della presente garanzia.

II. DISPOSIZIONI GENERALI:

La presente garanzia descrive con precisione l'entità delle responsabilità di MOTOROLA relativamente al Prodotto. A discrezione di MOTOROLA, la riparazione, la sostituzione o il rimborso del prezzo d'acquisto rappresenta l'unico ricorso. LA PRESENTE GARANZIA SOSTITUISCE OGNI ALTRA GARANZIA ESPLICITA. LE GARANZIE IMPLICITE, COMPRESE LE GARANZIE ILLIMITATE, IMPLICITE DI COMMERCIABILITÀ E IDONEITÀ PER UN PARTICOLARE SCOPO, SONO LIMITATE AL PERIODO DI VALIDITÀ DELLA PRESENTE GARANZIA LIMITATA. MOTOROLA NON SARÀ IN ALCUN CASO RESPONSABILE DEI DANNI ECCEDENTI IL PREZZO D'ACQUISTO DEL PRODOTTO, NÉ DI QUALSIVOGLIA MANCATO UTILIZZO DEL PRODOTTO O

DI PERDITA DI TEMPO, INCONVENIENTE, PERDITA COMMERCIALE, LUCRO CESSANTE O PERDITA DI RISPARMI NÉ DI QUALSIASI ALTRO DANNO DIRETTO, SPECIALE O INDIRETTO CONSEGUENTE O IMPUTABILE ALL'UTILIZZO O ALL'IMPOSSIBILITÀ DI UTILIZZARE TALE PRODOTTO, ENTRO I LIMITI CHE POSSONO ESSERE ESCLUSI DALLA PORTATA APPLICATIVA DELLA LEGGE.

III. DIRITTI PREVISTI DALLE LEGGI DELLO STATO:

ALCUNI STATI NON AMMETTONO L'ESCLUSIONE O LA LIMITAZIONE DI DANNI DIRETTI O INDIRETTI NÉ LA LIMITAZIONE DEL PERIODO DI VALIDITÀ DI UNA GARANZIA IMPLICITA; PERTANTO, IN QUESTO CASO, LA SUDDETTA LIMITAZIONE O LE SUDDETTE ESCLUSIONI NON SONO APPLICABILI.

La presente garanzia conferisce diritti legali specifici. È possibile che altri diritti siano applicabili e che questi siano soggetti a variazioni da Stato a Stato.

IV. RIPARAZIONE IN GARANZIA:

Per usufruire della riparazione in garanzia, è richiesta la ricevuta d'acquisto, recante la data dell'acquisto e il numero di serie del Prodotto; inoltre, il Prodotto deve essere consegnato o inviato a un centro di riparazione autorizzato (franco spese di spedizione ed assicurazione). MOTOROLA si impegna a prestare il servizio di riparazione in garanzia tramite uno dei suoi centri autorizzati per la riparazione in garanzia. Per facilitare le procedure per la riparazione in garanzia, si consiglia di contattare prima il rivenditore o il service provider delle comunicazioni presso il quale si è acquistato il Prodotto.

V. ESCLUSIONI DALLA GARANZIA:

A) Difetti o danni conseguenti o imputabili all'uso del Prodotto diverso dall'uso normale e abituale.

B) Difetti o danni conseguenti o imputabili all'uso improprio, ad incidenti, all'ingresso d'acqua o a negligenza.

C) Difetti o danni conseguenti o imputabili a test, operazioni, manutenzione, installazione, alterazione, modifica o regolazione errati.

D) Rottura o danno delle antenne, non direttamente imputabili a difetti di materiale o lavorazione.

E) Un Prodotto sottoposto a modifiche, smontaggi o riparazioni non autorizzati, compresa, senza limiti, l'aggiunta al Prodotto di apparecchiature non fornite da Motorola che influiscono negativamente sulle prestazioni del Prodotto o che interferiscono con l'ispezione e il collaudo del Prodotto da parte di Motorola previsti dalla garanzia, effettuati per verificare la validità della richiesta di riparazione in garanzia.

F) Prodotto il cui numero di serie è stato rimosso o reso illeggibile.

G) Batterie ricaricabili in presenza di:

(1) rottura o evidenza di manomissione delle tenute ermetiche degli involucri delle celle della batteria;

(2) danno o difetto conseguente o riferibile alla carica o dall'uso della batteria in apparati o in servizi diversi da quelli specificati per il Prodotto.

H) Spese di spedizione al centro riparazioni.

I) Un Prodotto che, a causa di alterazione illegale o non autorizzata del software/firmware in esso incorporato, non funziona in accordo alle specifiche pubblicate di MOTOROLA o all'etichettatura di omologazione di tipo FCC specifica al Prodotto in vigore al momento in cui detto Prodotto è stato inizialmente distribuito da MOTOROLA.

J) Graffi o altro danno estetico alle superfici del Prodotto che non influiscono sul funzionamento del Prodotto.

K) Usura derivante da un normale utilizzo del Prodotto.

VI. DISPOSIZIONI RELATIVE AL BREVETTO E AL SOFTWARE:

MOTOROLA prenderà parte, a proprie spese, a qualsiasi causa legale intentata contro l'acquirente finale in base a un reclamo che dichiara che il Prodotto o componenti del Prodotto violano un brevetto degli Stati Uniti; inoltre, MOTOROLA si impegna a pagare costi e danni riconosciuti a carico dell'acquirente in qualsiasi causa legale e attribuibili a tale reclamo, ma tale partecipazione e i relativi pagamenti sono da intendersi soggetti alle seguenti condizioni:

A) L'acquirente notifichi tempestivamente per iscritto a MOTOROLA l'avvio di suddetta azione risarcitoria;

B) MOTOROLA abbia il controllo esclusivo della difesa contro detta azione risarcitoria e di tutte le negoziazioni tese ad arrivare alla conciliazione o a un compromesso;

C) Nel caso in cui il Prodotto o le parti diventino o, a giudizio di MOTOROLA, possano diventare oggetto di una rivendicazione basata sull'infrazione di un brevetto degli Stati Uniti, detto acquirente permetta a MOTOROLA, a sua discrezione e spese, di acquisire per conto dell'acquirente stesso il diritto di continuare l'uso del Prodotto o delle parti oppure di sostituire o modificare lo stesso in modo che non contravvenga al brevetto oppure di conferire a detto acquirente un credito rispetto al Prodotto o alle parti equivalente al deprezzamento e di accettare la restituzione dello stesso. Il deprezzamento sarà equivalente all'ammontare annuo relativo alla durata di vita del Prodotto o delle parti come stabilito da MOTOROLA.

MOTOROLA declina ogni responsabilità nei confronti di qualsiasi rivendicazione basata sull'infrazione di un brevetto conseguente o imputabile al Prodotto o alle parti fornite con software, apparati o dispositivi non MOTOROLA, né sarà ritenuta responsabile per l'utilizzo delle apparecchiature accessorie o di software non fornite da MOTOROLA, che siano installate o utilizzate assieme al Prodotto. La succitata dichiarazione definisce la completa responsabilità di MOTOROLA relativamente all'infrazione di brevetti da parte del Prodotto e di qualsiasi parte dello stesso.

Le leggi in vigore negli Stati Uniti e in altri Paesi accordano a MOTOROLA alcuni diritti esclusivi riservati al software MOTOROLA e protetti da copyright, come i diritti esclusivi a riprodurre e distribuire copie di tale software. Il software MOTOROLA può essere utilizzato solo con il Prodotto in cui è stato originalmente incorporato; è pertanto vietata la sostituzione, la riproduzione, la distribuzione, la modifica in qualsiasi modo e con qualsiasi mezzo di detto software in tale Prodotto oppure il suo utilizzo per creare software derivati dallo stesso. È vietato qualsiasi altro utilizzo di detto software di MOTOROLA, compresi, senza limiti, l'alterazione, la modifica, la riproduzione, la distribuzione o la decodifica oppure l'esercizio di diritti nei riguardi dello stesso. Non viene concessa per implicazione, per eccezione o in altro modo alcuna licenza sotto copyright o diritti di brevetto di MOTOROLA.

VII. LEGGE APPLICABILE:

La presente garanzia è disciplinata dalla leggi dello Stato di Illinois, USA.

Motorola Solutions, Inc.

MOTOROLA, MOTO, MOTOROLA SOLUTIONS and
the Stylized M logo are trademarks or registered trademarks
of Motorola Trademark Holdings, LLC and are used under license.
All other trademarks are the property of their respective owners.
© 2011–2013 Motorola Solutions, Inc. All rights reserved.
April 2013.

www.motorolasolutions.com/mototrbo

68012003061-D